HOLDER

CE

Ersatzteilliste

Handabstellventile

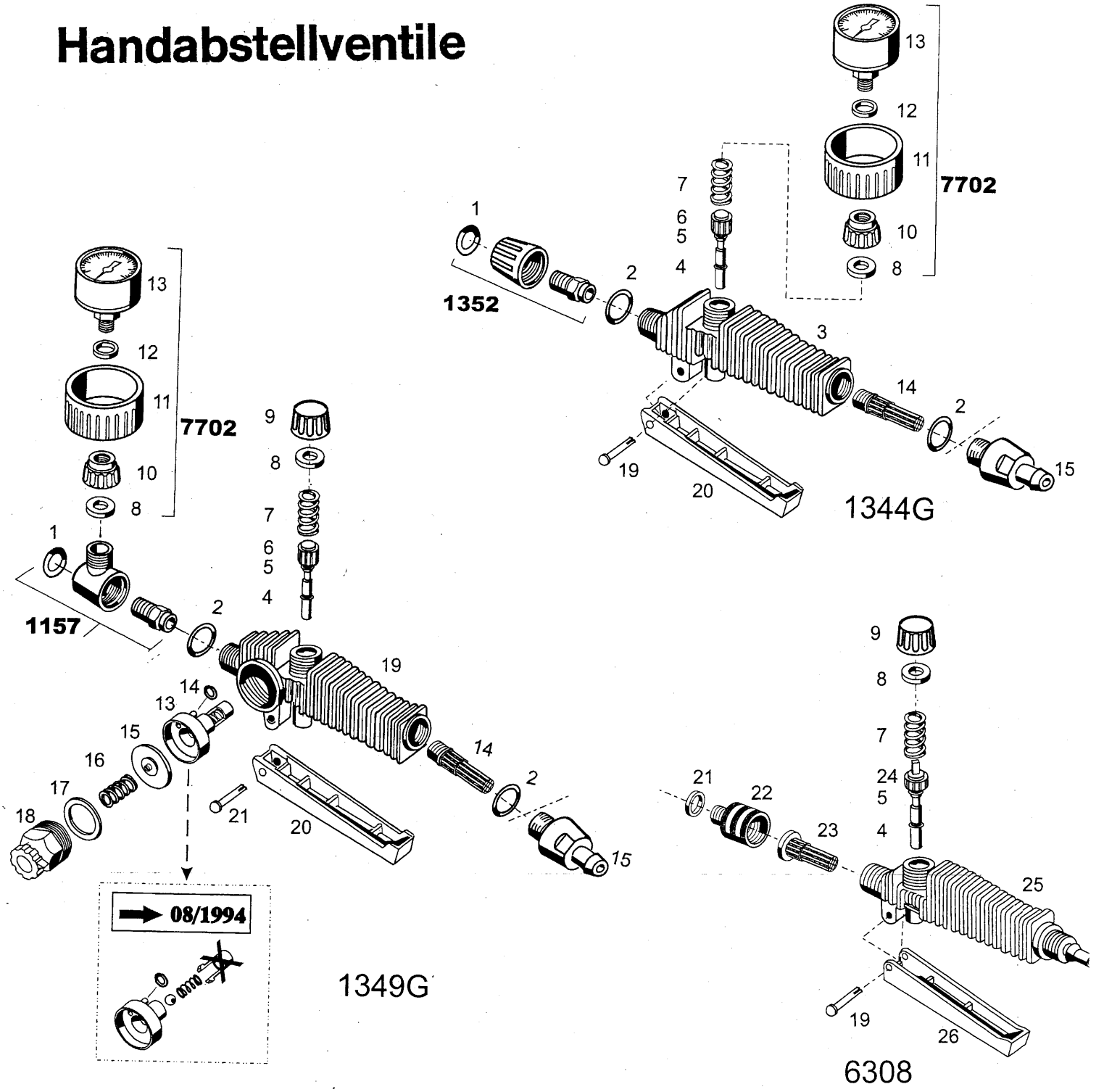

Ersatzteilversorgung durch: Spare parts service through: Service pieces de rechange par: Servicio de piezas de recambio por:

Holder Zentral-Ersatzteillager

Hausadresse:
Max Holder Str. 1
72555 Metzingen
Tel. 00 49 (0) 71 23 / 96 62 50

Postfachadresse:
Postfach 15 55
72545 Metzingen
Telefax 00 49 (0) 71 23 / 96 62 28

Handabstellventile 6308 1344G 1349G

ild-Nr.	Best.-Nr.		
	1157	T-Stück, kpl.	Adapter T, cpl.
	1352	Übergangsnippel, kpl. innen 18 x 1,5 / außen 11 x 1	Adapter, cpl. female 18 x 1,5 / male 11 x 1
	7702	Manometer 6 bar mit Schutzgehäuse	Pressure gauge 6 bar shock-protected
1	1206	O-Ring D10 x 3 mm	O-ring D10 x 3 mm
2	6240	O-Ring D17 x 2,5 mm	O-ring D17 x 2,5 mm
3	1335	Ventilgehäuse	Valve body
4	1386	O-Ring D4,42 x 2,62 mm	O-ring D4,42 x 2,62 mm
5	1387	O-Ring D3 x 1,5 mm	O-ring D3 x 1,5 mm
6	1354	Druckbolzen mit O-Ringen	Valve piston with O-rings
7	1382	Feder	Spring
8	1361	Dichtungsring D17 x D8 x 2,3 mm	Gasket D17 x D8 x 2,3 mm
9	1381	Verschlußkappe	Screw cap
10	1156	Reduziernippel	Reducer
11	1711	Schutzgehäuse	Protective cup
12	1205	Dichtungsring D14 x D9,7 x 2 mm	Gasket D14 x D9,7 x 2 mm
13	6701	Manometer 6 bar	Pressure gauge 6 bar
14	1373	Filtersieb	Filter
15	1162	Schauglas mit Schlauchtülle D10 mm	Sight glass with hosetail D10 mm
19	1369	Hebelachse	Swivel pin
20	1336	Hebel	Trigger
21	1360	Dichtungsring D15 x D11 x 2 mm	Gasket D15 x D11 x 2 mm
22	1397	Übergangsnippel innen 18 x 1,5 / außen 11 x 1	Adapter female 18 x 1,5 /male 11x1
23	1395	Filtersieb	Filter
24	1383	Druckbolzen mit O-Ringen	Valve piston with O-rings
25	1367	Ventilgehäuse	Valve body
26	1368	Hebel	Trigger

Sonderteile 1349G

13	1357K	Ventilboden kpl.	Valve seat, cpl.
14	1356	O-Ring D4 x 1,2 mm	O-ring D4 x 1,2 mm
15	1358	Membrane kpl.	Diaphragm cpl.
16	1359	Membranfeder	Diaphragm spring
17	1160	Beilegring D30 x D24 x 1 mm	Support ring D30 x D24 x 1 mm
18	1161	Verschraubung mit Stellspindel	Plug with adjusting screw
19	1334	Ventilgehäuse	Valve body
20	1336	Hebel	Trigger
21	1369	Hebelachse	Swivel pin

HOLDER

CE

Ersatzteilliste

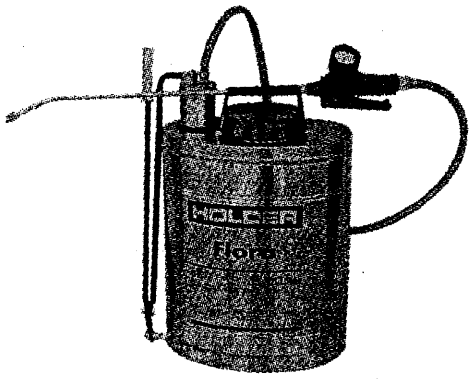

Flora FR-2

3658
47
48 49 50
45
46
43
44
1
43
2
3
42
41
4
10
5
6
7239
26
7
25
11
12
13
28
14
8
27
7122
15
16
17
18
03/1998
7206
2
13
24
20
21
19
23
22
7004

Ersatzteilversorgung durch: Spare parts service through: Service pieces de rechange par: Servicio de piezas de recambio por:

Holder Zentral-Ersatzteillager

Hausadresse:
Max Holder Str. 1
72555 Metzingen
Tel. 00 49 (0) 71 23 / 96 62 50

Postfachadresse:
Postfach 15 55
72545 Metzingen
Telefax 00 49 (0) 71 23 / 96 62 28

Flora FR-2

Bild-Nr.	*Best.-Nr.*	
	3658	Spritzrohr 50 cm mit Düse 1302
	7004	Dichtungssatz, enthält die Teile 1
	7206	Ventilscheibe D25 x D7 x 3 mm
	7122	Zylinder kpl.
	7239	Pumpeneinsatz kpl., Messing
1	7119	Schraubdeckel
2	6241	Ventilscheibe mit Zapfen, NBR
3	7204	O-Ring D120 x 3,5 mm (RS)
4	7120	Einfüllsieb
5	7109	Führungsring
6	7114	Behälter 18 l, Edelstahl
7	7110	Tragriemen mit Befestigungsteilen
8	1102	Riemenhaken
10	7216	Druckkessel, Messing
11	7203	Kolbenmanschette
12	6241L	Ventilscheibe mit Zapfen, Viton
13	7230	Druckventilschraube
14	7225	Zylinder
15	1202	Kugel 14 mm
16	7201	O-Ring D22 x 2,5 mm
17	7240	Saugventil
18	7205	O-Ring D24 x 3 mm
19	7608	Sechskantmutter, Kunststoff
20	7615	Unterlegscheibe D14 mm
21	7614	Sicherungsring D14 mm
22	7504	Lagerwelle
23	7532	Sechskantmutter M 8
24	7612	Sechskantschraube M 8 x 20
25	7512	Zugstange
26	1604	Splint D3 x 20 mm
27	7514	Pumphebel
28	7501	Handgriff
41	1205	Dichtungsring D14 x D9,7 x 2 mm
42	7305	Schlauchanschluß mit Steigrohr
43	1601	Schlauchschelle
44	1364	Druckschlauch PVC D10 mm x 1,2 m
45	1344G	Abstellventil D10 mm mit Manometer
46	1206	O-Ring D10 x 3 mm
47	3650	Spritzrohr 50 cm ohne Düse
48	1360	Dichtungsring D15 x D11 x 2 mm
49	1301	Drallkörper, fein
50	1302	Düse 1,1 mm Bohrung

HOLDER

Flora

Bedienungs-anweisung Ersatzteilliste

Kolbenrückenspritze aus Edelstahl

Operating Instructions
Spare parts list

Piston-type knapsack Sprayer of stainless steel

Notice d'emploi
Liste de pièces de rechange

Pulvérisateur à dos en acier inox

Instrucciones de servicio
Lista de repuestos

Pulverizador de mochila de acero inoxidable

Gebrüder Holder Maschinenfabrik
7418 Metzingen Western Germany
Telefon (07123) 2036* Telex: 07245319

Bedienungsanweisung

1.0 **Beschreibung**

Die Rückenspritze mit Kolbenpumpe ist für Pflanzenschutzarbeiten aller Art geeignet.

Technische Daten:

Höhe	50 cm
Breite	32 cm
Tiefe	16 cm
Gewicht	5,8 kg
Füllinhalt	18 l
Betriebsdruck	6 atü

1.1 Der Behälter ist aus rostfreiem Edelstahl gefertigt. Im Behälter ist eine große Einfüllöffnung mit tiefem, leicht herausnehmbarem Einfüllsieb aus Plastik mit Siebgewebe aus V2A und ein Deckel mit Halterung für das Handspritzrohr. Am Behälter sind verstellbare Tragriemen befestigt.

1.2 Die Kolbenpumpe ist im Behälter eingebaut und besteht aus zwei Hauptteilen. Im Behälterboden ist der Pumpenzylinder mit dem Saugsieb und Saugventil fest montiert. Der zweite Teil, bestehend aus Arbeitskolben, Windkessel und Druckventil, wird bei der Arbeit durch Betätigung des Handhebels bewegt, wobei sich der Arbeitskolben im Pumpenzylinder bewegt und mittels des Windkessels im oberen Behälterboden geführt wird. Am Windkessel oben befindet sich die Schlauchtülle für den Anschluß der Handspritzleitung. Der geräumige Windkessel sorgt für einwandfreien Ausgleich zwischen den Kolbenstößen und fördert die Flüssigkeit mit gleichmäßigem Druck durch die Düse.

1.3 Spritzleitung mit Druckschlauch, Momentabstellventil mit eingebautem Sieb, Messing-Handspritzrohr und Messingdüse.

2.0 **Betrieb**

Nachdem die Rückenspritze der Verpackung entnommen und montiert ist, wird die Spritzbrühe durch das Einfüllsieb in den Behälter gegeossen. Die Tragriemen sind der Körpergröße anzupassen. Nun wid die Spritze auf den Rücken genommen und der Pumpenhebel betätigt. Wenn am Pumpenhebel ein starker Widerstand spürbar wird, ist der Betriebsdruck erreicht und das Abstellventil kann geöffnet werden. Bei der Spritzarbeit wird nach Bedarf gleichmäßig weitergepumpt. Vor dem Abstellen der Spritze ist der Druck durch Öffnen des Abstellventils aus dem Windkessel abzulassen.

3.0 **Wartung**

Nach der Arbeit ist die Spritze außen und innen zu reinigen, indem man einige Liter sauberes Wasser einfüllt und verspritzt. Durch eine dreifache Filterung der Spritzbrühe (Einfüllsieb, Saugsieb und Sieb im Abstellventil) wird ein Verstopfen der Düse vermieden. Bewegliche Teile am Pumpentrieb ölen oder fetten. Das Material ist gegen handelsübliche Spritzmittel beständig, nicht gegen metallangreifende Mittel, z. B. Desinfektions- oder Imprägnierungsmittel. Daher nach Gebrauch sorgfältig reinigen und trocknen. Eine Materialgarantie kann in diesem Fall nicht geleistet werden. Zur Überwinterung ist die Spritze nach folgender Anweisung auseinanderzunehmen und sorgfältig zu reinigen.

4.0 **Demontage**

Nach dem Herausziehen des Splints (4) löst man die Zugstange (3) aus dem Windkessel (18). Jetzt kann der Windkessel (18) aus dem Behälter (25) genommen und durch Lösen des Druckventils (16) die Kolbenmanschette (17) oder die Ventilscheibe (15) ausgewechselt werden. Durch Abschrauben der Mutter (11) kann der Pumpenzylinder (14) mit Saugsieb (13) ebenfalls aus dem Behälter (25) genommen und gereinigt werden. Im Pumpenzylinder (14) befindet sich eine Ventilscheibe (15), die nach Bedarf ausgetauscht werden kann.

Achtung!

Beim Gebrauch des Gerätes sind die einschlägigen Unfallverhütungsvorschriften zu beachten. Unter anderem wird auf die Gefahren der Flüssigkeiten und insbesondere der Spritzmittel hingewiesen. Man beachte besonders das Tragen von Schutzkleidung, Schutzbrillen usw. Zum Öffnen oder Lösen unter Druck stehender Geräteteile ist vorher der Druck abzulassen oder man muß z. B. bei Verstopfungen besondere Vorsicht walten lassen.

Bild Nr. / Fig. No. / Jll. No. / Fig. No.	Bestell-Nr. / Order No. / No. de comm. / No. para el pedido	Benennung	Abmessung größter Ø u. Länge / Measurement, Largest Diam and Length / Mesures, le plus grand diam, et longueur mm / Medidas: Diámetro y largura más grande	Stück / Pieces / Pièces / Piezas
1	000 999 A03	Handgriff	100 lg.	1
2	FR 515 A39	Handhebel		1
3	FR 515 A62	Zugstange	12 ⌀	1
4	3x20/DIN 94	Splint	3x20	1
5	000 990 29 30	Hebelschraube	M 8	1
6	M 8/DIN 934	Sechskantmutter	M 8	2
7	B8/DIN 137	Federscheibe	B 8	1
8	FR 515 A31	Welle	14⌀x112	1
9	000 994 1670	Sicherungsöse		3
10	000 991 0140	Scheibe		n. Bedarf
11	FR 511 A 73	Spannmutter	R 1"	1
12	000 997 68 01	Dichtring	33,5x45⌀x3	1
13	FR 511 A77	Siebring		1
14	FR 511 A16	Pumpenkörper		1
15	000 511 0190	Ventilscheibe	22⌀x3	2
16	FR 513 A17	Druckventil		1
17	000 997 45 18	Topfmanschette	45⌀	1
18	FR 510 A90	Zsb. Windkessel		1
19	FR 510 A96	Zsb. Steigrohr		1
20	000 997 5609	Ringdichtung	10x14⌀x2⌀	1
21	FR 511 B43	Führungsbüchse	70⌀x30	1
22	FR 511 B25	Haltering	70⌀x11,5	1
23	FR 547 A66	Einfülldeckel	138⌀	1
24	FR 540 A47	Zsb. Sieb	124⌀	1
25	FR 540 A05	Zsb. Behälter		1
26	000 962 A22	Riemenknopf	11⌀x13	4
27	000 962 08 01	Tragriemen	30x3x750	2
28	000 962 01 15	Traghaken		1
29	000 962 01 17	Dreieckring		1
30	000 971 12 11	Druckschlauch	10x3x1200	1
31	000 970 11 67	Zsb. Schlauchklemme		2
	SHF 580 A65	Zsb. Abstellventil	Teil 32–43	1
32	SHF 584 A36	Siebrohr	16⌀x114 lg.	1
33	SH 593 B47	Filtersieb	13⌀x86	1
34	000 997 1136	Dichtring	11x15⌀x2	1
35	SHF 584 A01	Ventilkörper		1
36	000 997 05 03	Nutring	5x9⌀x4	1
37	000 997 75 01	Dichtring	13⌀x4,5	1
38	SHF 584 A26	Druckbolzen	9⌀x36	1
39	000 992 96 01	Druckfeder		1
40	000 997 15 36	Dichtring	15x20⌀x2	1
41	000 993 01 48	Verschlußschraube	M 16x1,5	1
42	SHF 584 A 59	Hebel		1
43	B 3x10/DIN 7338-Ms	Niet	B 3x10	1
44	000 997 11 36	Dichtring		3
45	SH 590 50 19	Handspritzrohr	500 lg.	1
46	000 591 A06	Bogenstück	M 11x1	1
47	000 591 00 95	Schneckeneinsatz		1
48	000 591 16 08	Zerstäuberdüse	1,6⌀	1

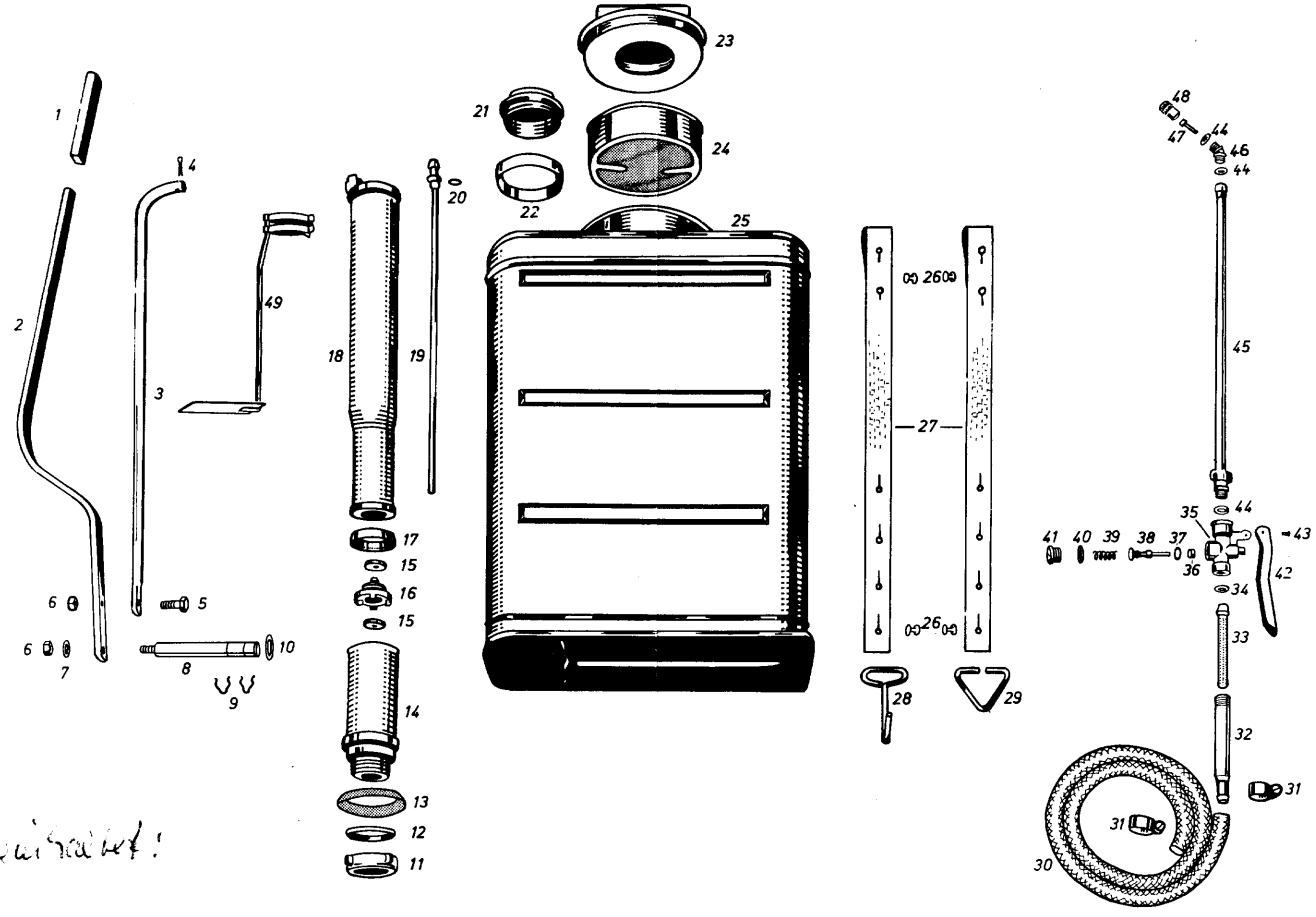

Dichtsatz 117836 beinhaltet:

7x ~~101 016~~ 011 497
7x 014 791
2x 019 029
7x 014 727
7x 014 790

HOLDER

CE

Ersatzteilliste

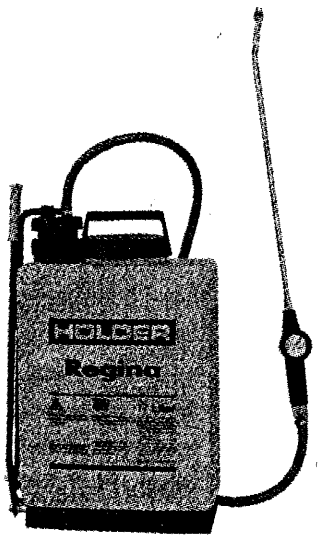

Regina – R 2

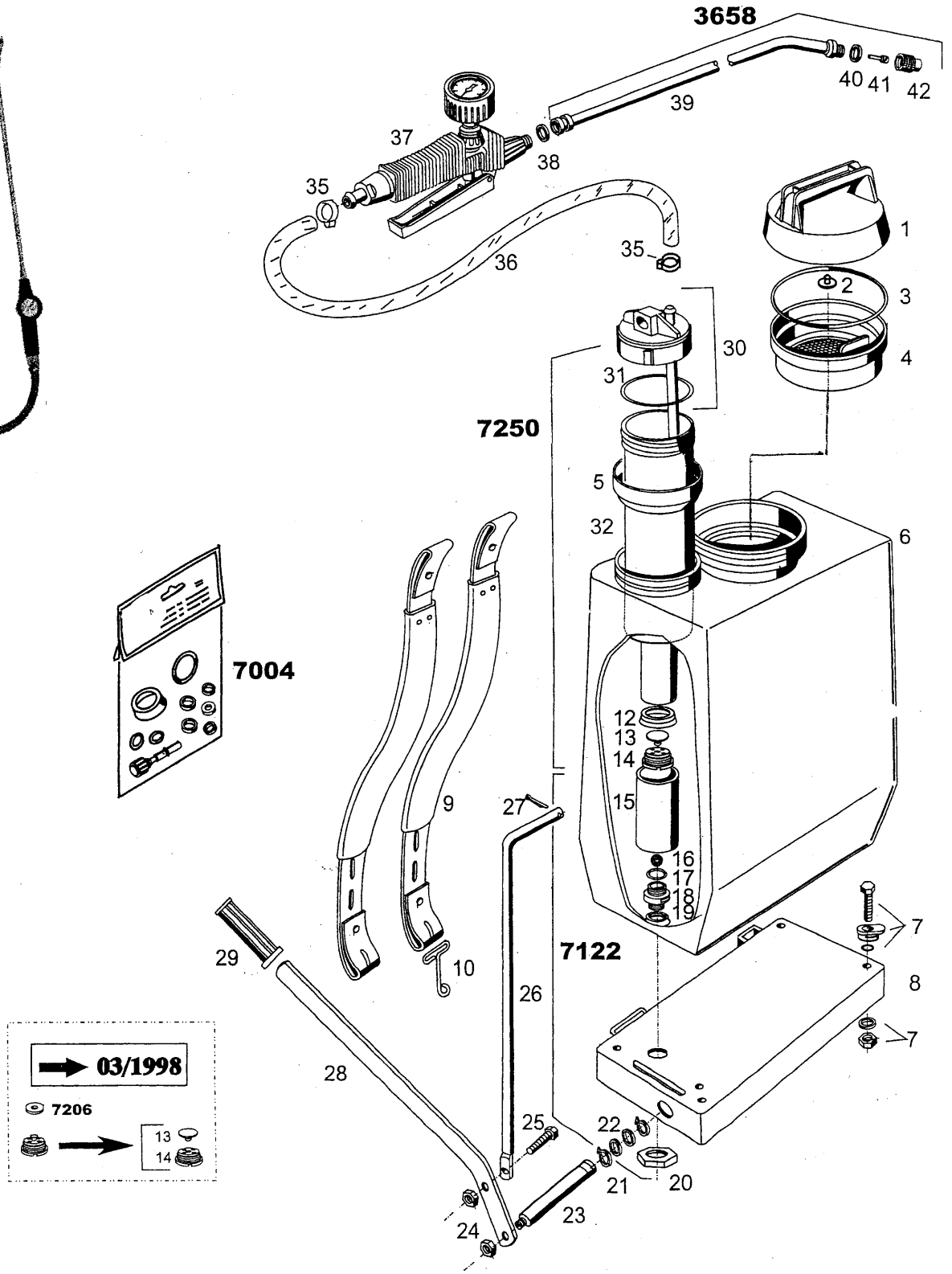

Ersatzteilversorgung durch: Spare parts service through: Service pieces de rechange par: Servicio de piezas de recambio por:

Holder Zentral-Ersatzteillager

Hausadresse:
Max Holder Str. 1
72555 Metzingen
Tel. 00 49 (0) 71 23 / 96 62 50

Postfachadresse:
Postfach 15 55
72545 Metzingen
Telefax 00 49 (0) 71 23 / 96 62 28

Regina – R 2

Bild-Nr.	*Best.-Nr.*	
	3658	Spritzrohr 50 cm mit Düse 1302
	7004	Dichtungssatz, enthält die Teile 1
	7122	Zylinder kpl.
	7206	Ventilscheibe D25 x D7 x 3 mm
	7250	Pumpeneinsatz kpl., Kunststoff
1	7119	Schraubdeckel
2	6241	Ventilscheibe mit Zapfen, NBR
3	7204	O-Ring D120 x 3,5 mm (RS)
4	7120	Einfüllsieb
5	7254	Führungsring
6	7112	Behälter 17 l, Kunststoff
7	6240	O-Ring D17 x 2,5 mm
	7604	Befestigungsteile für Bodenplatte
8	7111	Bodenplatte
9	7110	Tragriemen mit Befestigungsteilen
10	1102	Riemenhaken
12	7203	Kolbenmanschette
13	6241L	Ventilscheibe mit Zapfen, Viton
14	7230	Druckventilschraube
15	7225	Zylinder
16	1202	Kugel 14 mm
17	7201	O-Ring D22 x 2,5 mm
18	7240	Saugventil
19	7205	O-Ring D24 x 3 mm
20	7608	Sechskantmutter, Kunststoff
21	7614	Sicherungsring D14 mm
22	7615	Unterlegscheibe D14 mm
23	7504	Lagerwelle
24	7532	Sechskantmutter M 8
25	7612	Sechskantschraube M 8 x 20
26	7512	Zugstange
27	1604	Splint D3 x 20 mm
28	7514	Pumphebel
29	7501	Handgriff
30	7251	Deckel für Druckkessel mit Steigrohr
31	7252	O-Ring D65 x 3,5 mm
32	7253	Druckkessel, Kunststoff
35	1601	Schlauchschelle
36	1364	Druckschlauch PVC D10 mm x 1,2 m
37	1344G	Abstellventil D10 mm mit Manometer
38	1206	O-Ring D10 x 3 mm
39	3650	Spritzrohr 50 cm ohne Düse
40	1360	Dichtungsring D15 x D11 x 2 mm
41	1301	Drallkörper, fein
42	1302	Düse 1,1 mm Bohrung

Kolbenrückenspritzen aus Edelstahl und Kunststoff

Füllinhalt 18 Liter

Betriebsanleitung
Ersatzteilliste

Operating Manual
Spare parts list

Notice d'emploi
Liste de pièces de rechange

Instrucciones para el Manejo
Lista de repuestos

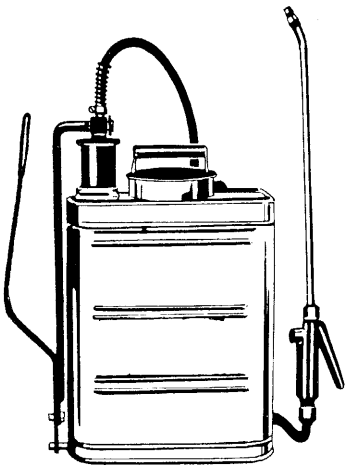

Piston-type knapsack Sprayer of stainless steel

Pulvérisateur à dos en acier inox

Pulverizador de mochila de acero inoxidable

Piston pump Plastic-Knapsack-Sprayer

Pulvérisateur à dos avec pompe à piston en matière plastique

Pulverizador tipo mochila con bomba de émbolo de material plástica

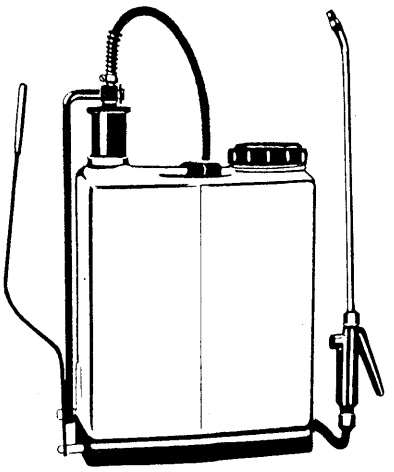

Verschleißteile
1. Ordnung ✳
2. Ordnung ○

Wear and tear parst
Primary importance ✳
Secondary importance ○

Pièces d'usure
d'importance primaire ✳
d'importance secondaire ○

Piezas de desgaste
de importancia primaria ✳
de importancia secundaria ○

Ersatzteilversorgung durch:

Spare parts service through:

Service pièces de rechange par:

Servicio de piezas de recambio por:

Holder – Platz Zentral-Ersatzteillager

D-7430 Metzingen Postfach 1555

Telefon (07123) 166220 bis 166224

Telex 7245319
Telefax (07123) 166213

Betriebsanleitung

Allgemeines

Die Spritzen sind für die Ausbringung von Kaltwasserspritzbrühen mit BBA-anerkannten Pflanzenschutzmitteln bestimmt. Nicht geeignet sind Geräte für metallangreifende oder ätzende Stoffe. Eine Materialgarantie kann in diesen Fällen nicht geleistet werden.

Dem Hersteller sind zum Zeitpunkt der Herstellung des Gerätes keine schädlichen Einwirkungen der von der Biologischen Bundesanstalt (BBA) zugelassenen Pflanzenschutzmittel auf die Werkstoffe des Gerätes bekannt.

Achtung!

Beim Gebrauch der Geräte sind die einschlägigen Unfallverhütungsvorschriften zu beachten. Unter anderem wird auf die Gefahren der Flüssigkeiten und insbesondere der Spritzmittel hingewiesen. Man beachte besonders das Tragen von Schutzkleidung, Schutzbrillen usw. Zum Öffnen oder Lösen unter Druck stehender Geräteteile ist vorher der Druck abzulassen oder man muß z.B. bei Verstopfungen besondere Vorsicht walten lassen.

Die Zerstäuberdüse ∅ 1,6 mm, Bild Nr. 60, ist durch 2 Rändelungsringe am Außenumfang gekennzeichnet. Das max. Fördervolumen beträgt bei 5 bar 1,3 l/min bei Düse 1,6 mm. Rückstoßkräfte < 5 N.

Betrieb

Nachdem die Rückenspritze der Verpackung entnommen und montiert wird die Spritzbrühe durch das Einfüllsieb in den Behälter gegossen. Die Tragriemen sind der Körpergröße anzupassen. Nun wird die Spritze auf den Rücken genommen und der Pumpenhebel betätigt. Wenn am Pumpenhebel ein starker Widerstand spürbar wird, ist der Betriebsdruck erreicht und das Abstellventil kann geöffnet werden. Bei der Spritzarbeit wird nach Bedarf gleichmäßig weitergepumpt. Vor dem Abstellen der Spritze ist der Druck durch Öffnen des Abstellventils aus dem Windkessel abzulassen.

Sonderausrüstungen

Dosierventil „Doval" für Druckeinstellung und Druckkontrolle.
Präzisions-Flachstrahldüsen für Flächenspritzungen für 1 m, 1,5 m und 2 m Arbeitsbreite.
Rundstrahldüsen, einfach, doppelt und schwenkbar, strahlverstellbare Düsen zur Erhöhung der Reichweite im Obstbau.

Kalkdüse „Rex", Spritzschirm, Dreidüsengabel für Erdbeerspritzungen, Zangendüse für die Forstwirtschaft und Verlängerungsrohre von 0,75 m, 1,5 m und 2 m Länge für Obstbau.

Wartung

Spritzbrühe nicht im Gerät aufbewahren. Nach der Arbeit ist die Spritze außen und innen zu reinigen, indem man einige Liter sauberes Wasser einfüllt und verspritzt.
Filtersieb im Momentabstellventil herausnehmen und reinigen.
Gelenkstellen an Pumpenhebel und Zugstange schmieren.
Gerät austrocknen lassen und gegen Verschmutzung abdecken.

Bild Nr.		Bestell-Nr.	Benennung	Abmessung größter Ø u. Länge	Stück
Fig. No.		Order No.		Measurement, Largest Diam and Length	Pieces
Jll. No.		No. de comm.		Mesures, le plus grand diam, et longueur mm	Pièces
Fig. No.		No. para el pedido		Medidas: Diámetro y largura más grande	Piezas
1		000 999 A 03	Handgriff	100 lg.	1
2		FR 515 A39	Handhebel		1
3		FR 515 A62	Zugstange	12 Ø	1
4		DIN 94-3x20	Splint	3x20	1
5		000 990 29 30	Hebelschraube	M 8	1
6		DIN 985 M 8	Sechskantmutter selbstsichernd	M 8	2
7		DIN 137 B 8	Federscheibe	B 8	1
8		FR 515 A31	Welle	14Øx112	1
9		000 994 1670	Sicherungsöse		3
10		000 991 0140	Scheibe		n. Bedarf
11		FR 511 A 73	Spannmutter	R 1"	1
12	*	000 997 68 01	Dichtring	33,5x45Øx3	1
13		FR 511 A77	Siebring		1
14	○	FR 511 A16	Pumpenkörper		1
15	*	000 511 0190	Ventilscheibe	22Øx3	2
16		FR 513 A17	Druckventil		1
17	*	000 997 46 18	Topfmanschette	45Ø	1
18		FR 510 A90	Zsb. Windkessel		1
19		FR 510 A96	Zsb. Steigrohr		1
20	*	000 997 5609	Ringdichtung	10x14Øx2Ø	1
21	○	FR 511 B43	Führungsbuchse	70Øx30	1
22	○	FR 511 B25	Haltering	70Øx11,5	1
23		FR 547 A66	Einfülldeckel	138Ø	1
24		FR 540 A47	Zsb. Sieb	124Ø	1
25		FR 540 A05	Zsb. Behälter		1
26		000 962 A22	Riemenknopf	11Øx13	4
27		000 962 10 01	Tragriemen	30x3x940	2
28		000 962 01 15	Traghaken		1
29		000 962 01 17	Dreieckring		1
30	○	000 971 12 11	Druckschlauch	10x3x1200	1
31		000 970 17 67	Zsb. Schlauchklemme		2
		SHF 580 A65	Zsb. Abstellventil	Teil 32—43	1
32		SHF 584 A36	Siebrohr	16Øx114 lg.	1
		SHF 584 81 36	Siebrohr	50 lg.	1
33	○	SH 593 82 47	Filtersieb	25 lg.	1
35		SHF 584 A01	Ventilkörper		1
36	*	000 997 05 03	Nutring	5x9Øx4	1
37	*	000 997 75 01	Dichtring	13Øx4,5	1
38		SHF 584 A26	Druckbolzen	9Øx36	1
39		000 992 96 01	Druckfeder		1
40	○	000 997 15 36	Dichtring	15x20Øx2	1
41		000 993 01 48	Verschlußschraube	M 16x1,5	1
42		SHF 584 A 59	Hebel		1
43		DIN 7338 B 3x10	Niet	B 3x10	3
44	*	000 997 11 36	Dichtring		1
45		SH 590 52 19	Handspritzrohr	500 lg.	1
46		000 591 A06	Bogenstück	M 11x1	1
47	○	000 591 00 95	Schneckeneinsatz		1
48		000 591 16 08 0 18 0 5 0	Zerstäuberdüse	1,6Ø	1

bis 1977

50	TP 547 A 36	Deckel			1
50a	000 99[illegible] 907	Dichtring		112 × 88 × [illegible]	1
50b	000 9[illegible] 04	Dichtmanschette			1
50c	000 9[illegible] 66	Schlauchklemme Gr. 58			1
51	TP 547 A 01	Einfüllsieb			1
52	R 1 540 80 08	Zsb. Behälter			1
53	R 1 544 80 19	Fuß			1
54	DIN 125 - 8,4	Scheibe		8,4	4
55	DIN 7985 M 8 × 12	Linsenschraube		M 8 × 12	4
56	000 993 70 55	Verschlußstopfen			1
60 ○	000 591 16 08 — 0 12090	Zerstäuberdüse		∅ 1,6	1
61	000 591 00 95 — 0.18.194	Schneckeneinsatz			1
62 *	000 997 11 36 — 0 12745	Dichtring			1
63	SH 593 51 19 —	Handspritzrohr 0,5 m			1
	SH 590 76 19	Handspritzrohr 0,75 m			
	SHV 1 580 80 65	Zsb. Abstellventil Teil 64–76			1
64	000 990 60 56	Überwurfmutter		M 18 × 1,5	2
65	000 976 10 29	Spannring			1
66	SHV 1 584 80 01	Ventilgehäuse			1
67	SHV 1 584 80 59	Hebel			1
68	DIN 7340 A 3×0,3×20 MS	Rohrniet	ab 1978		1
69 *	000 997 23 29	Ringdichtung		3 × 6,2 × 1,6	1
70 *	000 997 22 29	Ringdichtung		5 × 10 × 2,5	1
71	SHV 1 584 80 26	Druckbolzen			1
72	000 992 29 02	Druckfeder			1
73 ○	000 997 17 29	Ringdichtung			1
74	000 993 48 55	Gewindestopfen			1
75	000 591 01 73	Schlitzfilter		17 lg.	1
76	SHV 1 584 80 03	Ventilstutzen		M 18 × 1,5	1
77	000 971 12 09	Druckschlauch			1
78	000 970 17 67	Schlauchklemme			1
	SHV 1 190 80 85	Zsb. Dichtungssatz Abstellventil ab 1978 bestehend aus Bild Nr. 65, 69, 70, 73			1
	117 836	Zsb. Dichtungssatz Flora			1
	117 837	Zsb. Dichtungssatz Regina			
	SHF 190 80 85	Zsb. Dichtungssatz Abstellventil bis 1977 bestehend aus Bild Nr. 36, 37, 38, 40, 44			1

Dichts Flora 7/004 789433

Bei Geräteausführung mit Kunststoffwindkessel entfallen folgende Teile.
Bildnummer: 2/3/4/5/6-1x/7/15-1x/16/17/18/19/20.
Nachfolgende Teile kommen dafür zum Einbau:

80	FR 515 81 39	Handhebel			1
81	FR 515 81 62	Zugstange			1
82	DIN 471 - 8 × 0,8	Sicherungsring		8 ∅	1
83	DIN 471 - 12 × 1 verz.	Sicherungsring			1
84	000 994 1258	Sicherungsring			1
85	FR 580 8082	Zsb. Windkessel mit Ventilkugel			1
86	000 992 67 02	Druckfeder			
87*	000 997 45 17	Nutring			1
88	DIN 125 A 8,4	Scheibe			1
89	DIN 471 - 8x0,8	Sicherungsring			1
89a	DIN 94 - 1,5x15	Splint			1
		Teleskoprohre		SHT 2 / SHT	
90*	000 997 11 36	Dichtring		2 / 2	
91	SHT 590 80 21	Innenrohr kpl.	800 lg.	/ 1	
	SHT 2 590 02 21	Innenrohr kpl.	1050 lg.	1 /	
92	000 975 16 06	Flügelmutter		1 / 1	
93*	000 997 01 26	Klemmkonus		1 / 1	
94 ○	000 997 08 04	Hutmanschette		1 / 1	
95	000 994 63 23	Distanzhülse		1 / 1	
96	SHT 513 80 49	Kolben am Innenrohr		1 / 1	
97	SHT 590 80 23	Außenrohr kpl.	700 lg.	/ 1	
	SHT 2 590 02 23	Außenrohr kpl.	1030 lg.	1 /	
98	000 977 80 86	Verbindungsnippel		1 / 1	
100	023 731	Einfülldeckel			1
101	000 997 56 01	Dichtring			1
102	NV 540 A 47	Zsb. Einfüllsieb			1
103	~~118 798~~ 1 14 533	Zsb. Behälter			1
105	119 907	Zugstange			1
106	DIN 985 M 8	Sechskantmutter		M 8	1
107	DIN 471 - 12 × 1	Sicherungsring		A 12 × 1	1
108	DIN 125 A 8,4	Scheibe		A 8,4	2
109	DIN 439 M 8	Sechskantmutter		M 8	2

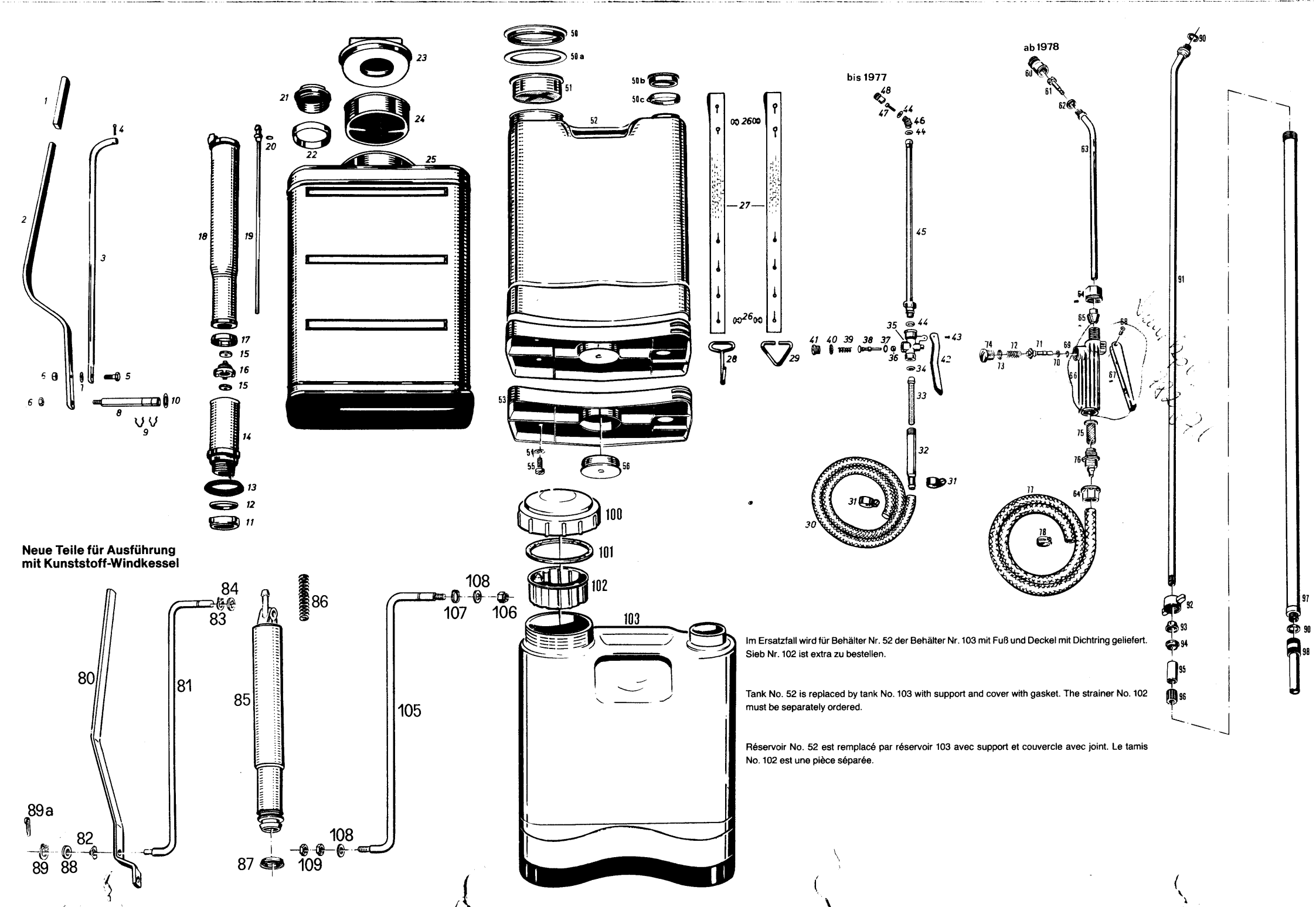

Im Ersatzfall wird für Behälter Nr. 52 der Behälter Nr. 103 mit Fuß und Deckel mit Dichtring geliefert. Sieb Nr. 102 ist extra zu bestellen.

Tank No. 52 is replaced by tank No. 103 with support and cover with gasket. The strainer No. 102 must be separately ordered.

Réservoir No. 52 est remplacé par réservoir 103 avec support et couvercle avec joint. Le tamis No. 102 est une pièce séparée.

HOLDER

CE

Ersatzteilliste

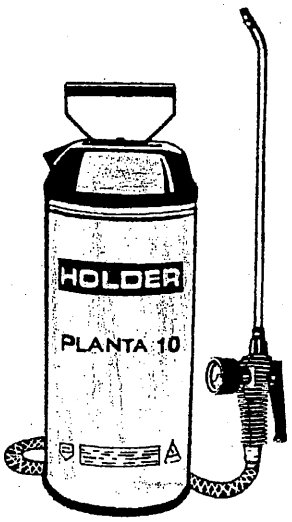

Planta 5
Planta 10

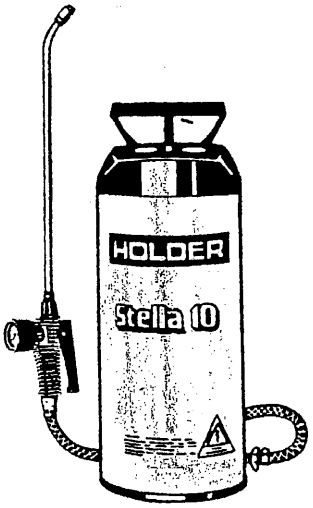

Stella 5
Stella 10

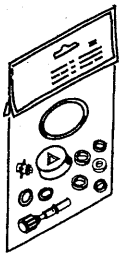

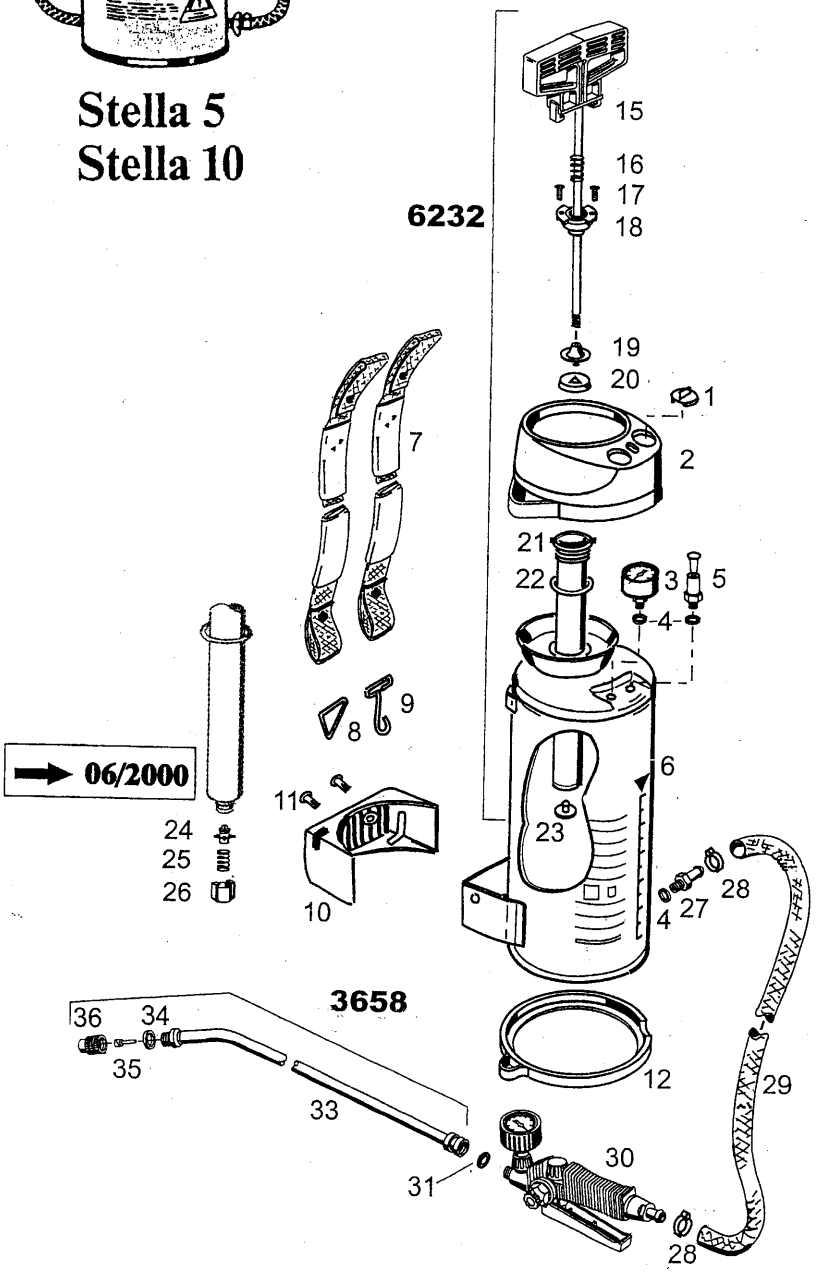

Ersatzteilversorgung durch: Spare parts service through: Service pieces de rechange par: Servicio de piezas de recambio por:

Holder Zentral-Ersatzteillager

Hausadresse:
Max Holder Str. 1
72555 Metzingen
Tel. 00 49 (0) 71 23 / 96 62 50

Postfachadresse:
Postfach 15 55
72545 Metzingen
Telefax 00 49 (0) 71 23 / 96 62 28

Planta 5 Stella 5
Planta 10 Stella 10

Bild-Nr.	*Best.-Nr.*	
	3658	Spritzrohr 50 cm mit Düse 1302
	6001	Dichtungssatz, enthält die Teile 1
	6232	Luftpumpe, Messing
1	6119	Deckel für Ersatzteilbox
2	6117	Verkleidung (5 l), schwarz
	6118	Verkleidung (10 l), schwarz
3	6701	Manometer 6 bar
4	1205	Dichtungsring D14 x D9,7 x 2 mm
5	6703	Sicherheitsventil 6 bar
6	6102	Behälter 5 l, Edelstahl (rückentragbar)
	6103	Behälter 10 l, Edelstahl (rückentragbar)
	6105	Behälter 5 l, Stahl beschichtet (rückentragbar)
	6106	Behälter 10 l, Stahl beschichtet (rückentragbar)
7	1100	Tragriemen
8	6108	Dreiangel
9	1102	Riemenhaken
10	6138	Rückenpolster mit Nieten (5 l)
	6139	Rückenpolster mit Nieten (10 l)
11	6140	Niete für Rückenstütze, Kunststoff
12	6107	Fußreif (5 l), schwarz
12	6109	Fußreif (10 l), schwarz
15	6229	Kolbenstange mit Griff
16	6207	Pufferfeder
17	6606	Senkschraube M 4 x 9
18	6230	Führungsstopfen
19	6212	Kolben 38 mm
20	6208	Kolbenmanschette 38 mm
21	6253	Zylinderrohr Ms
22	6200	O-Ring D42 x 4 mm
23	6241	Ventilscheibe mit Zapfen, NBR
24	6201	Einsatz für Rückschlagventil
25	6202	Feder
26	6250	Hülse Rückschlagventil
27	6301	Schlauchverschraubung M 10
28	1601	Schlauchschelle
29	1364	Druckschlauch PVC D10 mm x 1,2 m
30	1349G	DOSICONTROL D10 mm mit Druckregler und Manometer kpl.
31	1206	O-Ring D10 x 3 mm
32	1344	Abstellventil D10 mm
33	3650	Spritzrohr 50 cm ohne Düse
34	1360	Dichtungsring D15 x D11 x 2 mm
35	1301	Drallkörper, fein
36	1302	Düse 1,1 mm Bohrung

HOLDER

Planta 5-10

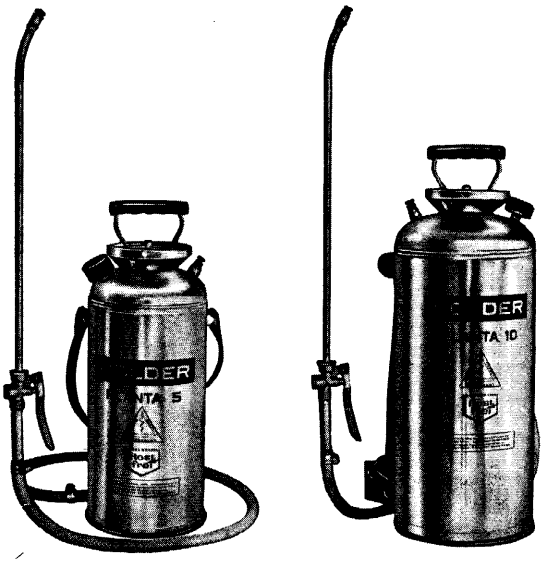

Bedienungsanweisung
Ersatzteilliste

Selbsttätige Rückenspritzen
Planta 5 und Planta 10

Operating Instructions
Spare Parts List

Automatic Knapsack Sprayers
Planta 5 and Planta 10

Notice d'emploi
Liste de pièces de rechange

Pulvérisateurs à dos à pression préalable
Planta 5 et Planta 10

Instrucciones de servicio
Lista de piezas de repuestos

Pulverizadores de mochila automáticos
a presión previa Planta 5 y Planta 10

Gebrüder Holder Maschinenfabrik
7418 Metzingen Western Germany
Telefon (07123) 2036* Telex: 07245319

Bedienungsanweisung

Allgemeines

Die selbsttätigen Spritzen sind für die Ausbringung von Kaltwasserspritzbrühen mit BBA-anerkannten Pflanzenschutzmitteln bestimmt. Nicht geeignet sind die Geräte für metallangreifende Stoffe.

Dem Hersteller sind zum Zeitpunkt der Herstellung des Gerätes keine schädlichen Einwirkungen der von der Biologischen Bundesanstalt (BBA) zugelassenen Pflanzenschutzmittel auf die Wirkstoffe des Gerätes bekannt.

Achtung!

Im Gebrauch der Geräte sind die einschlägigen Unfallverhütungsvorschriften zu beachten. Unter anderem wird auf die Gefahren der Flüssigkeiten und insbesondere der Spritzmittel hingewiesen. Man beachte besonders das Tragen von Schutzkleidung, Schutzbrillen usw. Zum Öffnen oder Lösen unter Druck stehender Geräteteile ist vorher der Druck abzulassen oder man muß z. B. bei Verstopfungen besondere Vorsicht walten lassen.

Betrieb

1. Druckschlauch mit Anschlußnippel mit Dichtung unten am Behälter einschrauben. Spritzrohr mit Düse ins Momentabstellventil einschrauben.
2. Luftpumpe mit Handgriff aus dem Behälter herausschrauben.
3. Füllmenge (je nach Typ 5 L bzw. 10 L) in Behälter einfüllen. Füllmarke seitlich auf dem Behälter.
4. Luftpumpe fest einschrauben und Behälter bis 5 bar aufpumpen. Den rot markierten Höchstdruck auf dem Manometer nicht überschreiten.
5. Sicherheitsventil kurz anheben (abblasen lassen) und somit Funktion überprüfen. Beim Überschreiten von 5 bar entweicht der Überdruck durch das Sicherheitsventil.
6. Gerät aufnehmen und durch Betätigen des Momentabstellventils Dauerstrahl oder kurze Spritzstöße geben. Abstellventil schließt durch Loslassen des Hebels selbsttätig.

Wartung

1. Spritzbrühe niemals im Gerät aufbewahren. Spritze täglich nach Gebrauch entleeren und gut durchspülen. Dazu die Spritze etwa 5 Minuten mit kaltem Wasser in Betrieb setzen. Über den Druckschlauch kann der Behälter ganz entleert werden.
- Filtersieb im Momentabstellventil gelegentlich herausnehmen und abspülen.
- Von Zeit zu Zeit mit einigen Tropfen Öl schmieren: Pumpeneinschraubgewinde, Pumpenmanschette Fig. Nr. 11 (einige Tropfen Öl längs der Kolbenstange).

Sicherheitsvorschriften

1. Vor längerem Nichtgebrauch Gerät gründlich reinigen, Pumpe und Schlauch abnehmen, damit der Behälter innen austrocknen kann. Zur Reinigung keine ätzenden Mittel verwenden.
2. Spritze kältegeschützt aufbewahren, da die Messingteile, wie alles Messind, frostempfindlich sind. Messingteile nicht der Einwirkung von Ammoniak aussetzen, wie er beispielsweise im Stalldunst oder in bestimmten Düngerarten vorkommt.
3. Manometer während des Pumpens auf einwandfreies Ansprechen beobachten. Sicherheitsventil regelmäßig prüfen. Durch Hochziehen am Rändelknopf kann das Sicherheitsventil von Hand betätigt werden. Bei einwandfreier Funktion wird der Rändelknopf durch Federkraft von selbst in die Ausgangslage zurückgezogen.
4. Spritzen dieser Bauart sind ausschließlich für den Betrieb mit der eingebauten Handpumpe bestimmt. Benützung fremder Druckquellen ist nicht zulässig.
5. Reparaturen oder Veränderungen am Behälter oder Pumpe sind nicht zulässig.
6. Defekte Teile des Gerätes unverzüglich ersetzen. Im Interesse der Funktionssicherheit raten wir zur Verwendung von Originalteilen. Dies gilt auch für Schläuche. Es wird empfohlen, die Spritze jeweils alle fünf Jahre überprüfen zu lassen.
7. Verstopfte Düsen oder Ventile nicht mit dem Mund durchblasen (Vergiftungsgefahr), am besten in Wasser spülen. Beim Abschrauben von Spritzrohren das Ende nicht gegen sich richten.

Behebung von Störungen

1. Pumpe entwickelt keinen Druck:
   Kolbenstange Nr. 10 aus Zylinderrohr ziehen und Ringdichtung (Kolben) überprüfen und, falls nötig, erneuern.
2. **Flüssigkeit dringt entlang der Kolbenstange aus:**
   Rückschlagventil (Nr. 14–16) überprüfen und, wenn notwendig, Ventilteller (Nr. 14) auswechseln. Nicht funktionierende Manometer und Sicherheitsventile sind sofort auszuwechseln!

Sonderzubehör

Verlängerungsrohre für Bäume, feststehende oder schwenkbare Doppeldüsen, Flachstrahldüsen, strahlverstellbare Hochstrahldüsen, Breitspritzrohre, Spritzschirm für die Unkrautbekämpfung und Dosierventil zur Einstellung eines gleichmäßigen Spritzdruckes.

Bild Nr.	Bestell-Nr.	Benennung	Abmessung größter ø und Länge	Stück
Fig. No.	Order Nr.		Measurement, Largest Diam and Length	Pieces
Jll. No.	No. de comm.		Mesures, le plus grand diam, et longueur mm	Pièces
Fig. No.	No. para el pedido		Medidas: Diámetro y largura más grande	Piezas
		Teile 5-l-Typ		
1	PA 5 540 B 03	Zsb. Behälter	Inhalt 8 Ltr.	1
2	000 962 07 01	Tragriemen	30 x 2,5 x 1275	1
3	000 962 A 22	Riemenknopf	11 ⌀ x 13	2
		Teile 10-l-Typ		
1	PA 10 540 B 03	Zsb. Behälter	Inhalt 14 Ltr.	1
2	000 962 08 01	Tragriemen	30 x 2,5 x 780	2
3	000 962 A 22	Riemenknopf	11 ⌀ x 13	4
4	000 962 01 17	Dreieckring	5 ⌀ x 130	1
5	000 962 01 15	Traghaken	5 ⌀ x 175	1
		Gemeinsame Teile für 5- und 10-l-Typ		
6	PS 580 B 05	Zsb. Sicherheitsventil		1
7	000 997 14 36	Dichtring	9 x 13 ⌀ x 1,5	3
8	000 994 25 45	Ring (Springring)	25,5 ⌀ x 30,5 ⌀	1
9	000 974 A 35	Manometer	0 - 5 - 10	1
	PA 510 82 03	Zsb. Luftpumpe		1
10	PA 510 82 61	Zsb. Kolbenstange		1
11	000 997 81 09	Ringdichtung	30 ⌀ x 37 x 3,5 ⌀	1
12	PA 510 82 15	Zsb. Zylinderrohr		1
13	000 997 66 01	Dichtring	41 ⌀ x 48 ⌀ x 4	1
14	SHF 584 A 89	Ventilteller	13 ⌀ x 4,5	1
15	000 992 03 09	Ventilfeder	0,6 dick	1
16	PA 511 A 59	Federnapf	M 18 x 1	1
	000 590 50 04	Zsb. Handspritzleitung		1
	SHF 580 A 65	Zsb. Abstellventil		1
17	000 971 10 11	Druckschlauch	10 ⌀ x 3 x 1000	1
17a	000 976 40 23	Schlauchtülle		1
18	000 970 11 67	Zsb. Schlauchklemme	Ideal Gr. I a	2
19	SHF 584 81 36	Siebrohr	114 Lg	1
20	SH 593 82 47	Filtersieb	13 ⌀ x 86	1
	000 997 56 09	Ringdichtung		1
21	000 997 11 36	Dichtung	11 x 15 ⌀ x 2	4
22	SHF 584 A 01	Ventilkörper		1
23	SHF 584 A 59	Hebel		1
24	DIN [illegible]38 - Ms	Niet	B 3 [illegible]	1

25	000 997 05 03	Nutring	5 x 9 ⌀ x 4	1	ring seal	bague d' étauchélte	anillo de ranura	1
26	000 997 75 01	Dichtung	13 ⌀ x 4,5	1	valve base	support de bille	platillo de la válvula	1
27	SHF 584 A 26	Druckbolzen		1	pressure bolt	boulon	perno de presión	10
28	000 992 96 01	Druckfeder	11 ⌀ x 12,5 x 1,5	1	compression spring	ressort	muelle de presión	4
29	000 997 15 36	Dichtung	15 x 20⌀ x 2	1	gasket	joint	junta	1
30	000 993 01 48	Verschlußschraube	20 ⌀ x 8,5	1	sealing screw	vis de fermeture	tornillo d cierre	15
31	SH 590 52 19	Handspritzrohr	500 Lg	1	hand spraying lance ass.	ens. lance de pulvérisation	conj. lanza pulverizadora	140
32	000 591 A 06	Bogenstück	M 11 x 1	1	elbow	coude	codo	1
33	000 591 00 95	Schneckeneinsatz		1	swirl body	hélice	helice	1
34	000 591 16 08	Zerstäuberdüse	1,6 ⌀	1	orifice cover	couvercle embuchure	tapa-boquilla	2

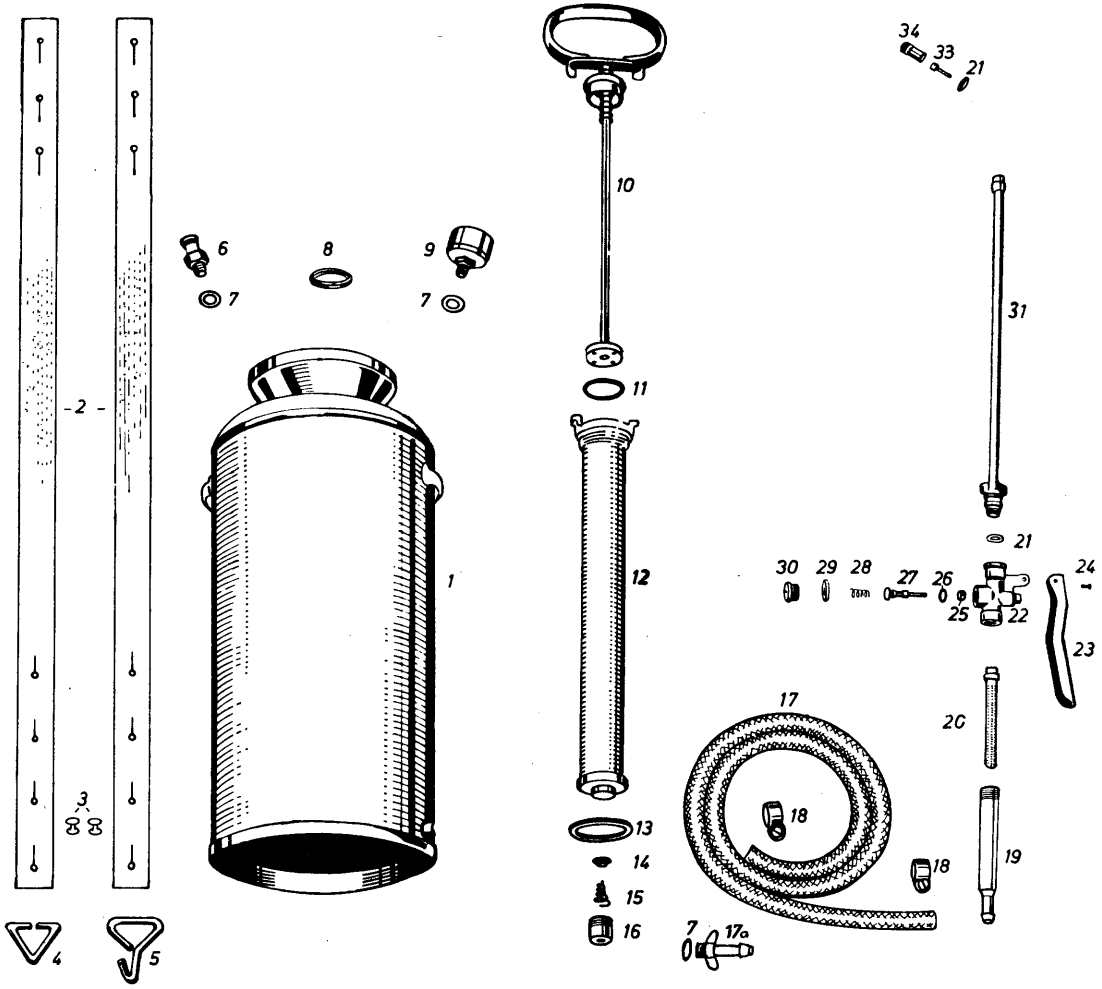

Ersatzteilbestellungen

1. Über den **Fachhandel** bestellen
2. Von anderen Sachen **getrennt** halten
3. **Bild-Nr., Bestell-Nr., Bezeichnung** und **Stückzahl** der gewünschten Teile
4. Genaue **Versandanschrift:** Post/Bahn
5. **Versandart:** Post-/Frachtgut/Expreß

Spare Parts Orders

1. Place your orders through your nearest **distributor**
2. Keep spare parts orders **separate** from other correspondence
3. Quote in full: **Fig. No., Order No., Description** and **how many** parts are required
4. State **full address** and
5. desired **method of despatch:** parcel, air freight etc.

Commandes de pièces de rechange

1) Commander les pièces de rechange par l'intermédiaire de votre fournisseur
2) Traiter les commandes de pièces de rechange en dehors des autres questions
3) Indiquer exactement numéro de figure numéro de commande, désignation de la pièce et nombre de pièces demandées
4) Ne pas oublier de préciser votre adresse complète et
5) le mode d'expédition désiré

Pedidos de repuestos

1) Hacer el pedido de repuestos a través de un comerciante del ramo que entrego el aparato
2) Formular los pedidos de repuestos por separado, sin referirse en ellos de otros asuntos
3) Indicar el numéro de figura y de pedido, la designación y la cantidad deseada del respectivo repuesto
4) Dirección exacta para el envío: correo/f. c.
5) Clase de envío que se desea

Selbsttätige kunststoffbeschichtete Stahlblechspritzen für 5 l und 10 l

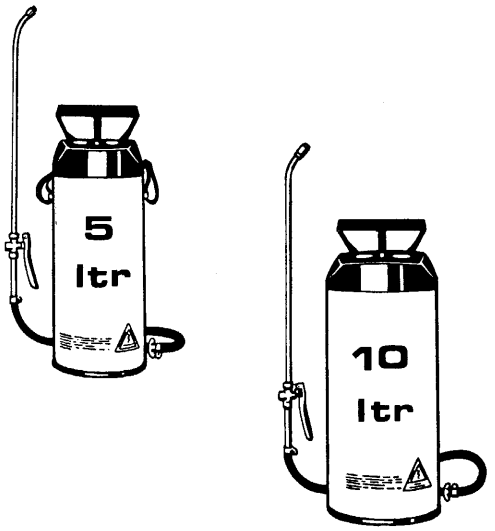

Bedienungsanweisung und Ersatzteilliste

Operating Manual Spare Parts List

Notice d'emploi Liste de pièces de Rechange

Instrucciones para el Manejo Lista de Repuestos

Ersatzteilversorgung durch:

Pflanzenschutztechnik-Ersatzteildienst
7418 Metzingen
Postfach 66
Telefon (07123) 2036* Telex 7245319

Pflanzenschutztechnik-Ersatzteildienst
6710 Frankenthal/Pfalz
Postfach 466
Telefon (06233) 9055 Telex 0465204

Bedienungsanweisung

Allgemeines

Die selbsttätigen Spritzen sind für die Ausbringung von Kaltwasserspritzbrühen mit BBA-anerkannten Pflanzenschutzmitteln bestimmt. Nicht geeignet sind die Geräte für metallangreifende Stoffe.

Achtung!

Beim Gebrauch der Geräte sind die einschlägigen Unfallverhütungsvorschriften zu beachten. Unter anderem wird auf die Gefahren der Flüssigkeiten und insbesondere der Spritzmittel hingewiesen. Man beachte besonders das Tragen von Schutzkleidung, Schutzbrillen usw. Zum Öffnen oder Lösen unter Druck stehender Geräteteile ist vorher der Druck abzulassen oder man muß z. B. bei Verstopfungen besondere Vorsicht walten lassen.

Betrieb

1. Druckschlauch mit Anschlußnippel mit Dichtung unten am Behälter einschrauben. Spritzrohr mit Düse ins Momentabstellventil einschrauben.
2. Luftpumpe mit Handgriff aus dem Behälter herausschrauben.
3. Füllmenge (je nach Typ 5 l bzw. 10 l) in Behälter einfüllen. Füllmarke seitlich auf dem Behälter.
4. Luftpumpe fest einschrauben und Behälter bis 5 bar aufpumpen. Den rot markierten Höchstdruck auf dem Manometer nicht überschreiten.
5. Sicherheitsventil kurz anheben (abblasen lassen) und somit Funktion überprüfen. Beim Überschreiten von 5 bar entweicht der Überdruck durch das Sicherheitsventil.
6. Gerät aufnehmen und durch betätigen des Momentabstellventils Dauerstrahl oder kurze Spritzstöße geben. Abstellventil schließt durch Loslassen des Hebels selbsttätig.

Wartung

1. Spritzbrühe niemals im Gerät aufbewahren. Spritze täglich nach Gebrauch entleeren und gut durchspülen. Dazu die Spritze etwa 5 Minuten mit klarem Wasser in Betrieb setzen. Über den Druckschlauch kann der Behälter ganz entleert werden.
2. Filtersieb im Momentabstellventil gelegentlich herausnehmen und abspülen.
3. Von Zeit zu Zeit mit einigen Tropfen Öl schmieren: Pumpeneinschraubgewinde und Dichtung Fig. Nr. 45, Pumpenmanschette Fig. Nr. 55 (einige Tropfen Öl längs der Kolbenstange).

Sicherheitsvorschriften

1. Vor längerem Nichtgebrauch Gerät gründlich reinigen, Pumpe und Schlauch abnehmen, damit der Behälter innen austrocknen kann. Zur Reinigung keine ätzenden Mittel verwenden.
2. Spritze kältegeschützt aufbewahren, da die Messingteile, wie alles Messing, frostempfindlich sind. Messingteile nicht der Einwirkung von Amoniak aussetzen, wie er beispielsweise im Stalldunst oder in bestimmten Düngerarten vorkommt.
3. Manometer während des Pumpens auf einwandfreies Ansprechen beobachten. Sicherheitsventil regelmäßig prüfen. Durch Hochziehen am roten Knopf (neben Manometer) kann das Sicherheitsventil von Hand betätigt werden. Bei einwandfreier Funktion wird der rote Knopf durch Federkraft von selbst in die Ausgangslage zurückgezogen.
4. Spritzen dieser Bauart sind ausschließlich für den Betrieb mit der eingebauten Handpumpe bestimmt. Benützung fremder Druckquellen ist nicht zulässig.
5. Reparaturen oder Veränderungen am Behälter oder Pumpe sind nicht zulässig.
6. Defekte Teile des Gerätes unverzüglich ersetzen. Im Interesse der Funktionssicherheit raten wir zur Verwendung von Originalteilen. Dies gilt auch für Schläuche. Es wird empfohlen, die Spritze jeweils alle fünf Jahre überprüfen zu lassen.
7. Verstopfte Düsen oder Ventile nicht mit dem Mund durchblasen (Vergiftungsgefahr), am besten in Wasser spülen. Beim Abschrauben von Spritzrohren das Ende nicht gegen sich richten.

Behebung von Störungen

1. Pumpe entwickelt keinen Druck:
   Schrauben am Führungsstopfen Fig. 43 lösen und Kolbenstange aus der Luftpumpe ziehen. Manschette Fig. 55 prüfen und falls nötig erneuern. Beim Einbau der neuen Manschette darauf achten, daß die stark geriefte Seite nach unten kommt.
2. Manometer oder Sicherheitsventil defekt:
   Schwarze Kunststoffverkleidung des Behälter-Oberteiles ist mit Schnappverschluß gehalten. Die Verkleidung kann durch kurzen Ruck senkrecht nach oben entfernt werden. Manometer oder Sicherheitsventil stehen dann frei und können abgeschraubt werden. Bei Wiederaufsetzen der Verkleidung die 4 Rasthaken sorgfältig außen am Trichter vorbeiführen.
3. Flüssigkeit dringt entlang der Kolbenstange aus der Pumpe:
   Rückschlagventil Fig. 56–58 ist undicht und muß erneuert werden.
   Nicht funktionierende Manometer und Sicherheitsventile sofort auswechseln!

Sonderzubehör

Verlängerungsrohre für Bäume, feststehende oder schwenkbare Doppeldüsen, Flachstrahldüsen, strahlverstellbare Hochstrahldüsen, Breitspritzrohre, Spritzschirm für die Unkrautbekämpfung und Dosierventil zur Einstellung eines gleichmäßigen Spritzdruckes.

Bild Nr.	Bestell-Nr.	Benennung	Abmessung größter Ø u. Länge	Stück
Fig. No.	Order No.		Measurement, Largest Diam and Length	Pieces
Jll. No.	No. de comm.		Mesures, le plus grand diam, et longueur mm	Pièces
Fig. No.	No. para el pedido		Medidas: Diámetro y largura más grande	Piezas
	18.4.111.0	Zsb. Abstellventil		1
17	18.4.162.7	Druckschlauch		1
18	9.471.03.5	Schlauchschelle		2
19	18.4.112.1	Siebrohr		1
20	9.730.09.9	Filtersieb		1
21	9.213.08.7	Dichtring		3
22	18.4.115.1	Ventilkörper		1
23	18.4.122.5	Hebel		1
24	18.4.123.5	Niet		1
25	18.4.117.9	Nutring		1
26	18.4.118.7	Dichtung		1
27	18.4.116.1	Druckbolzen		1
28	18.4.119.5	Druckfeder		1
29	9.213.15.7	Dichtring		1
30	18.4.121.1	Verschlußschraube		1
31	18.4.171.0	Handspritzrohr		1
33	9.440.59.9	Schneckeneinsatz		1
34	9.440.66.1	Zerstäuberdüse		1
41	18.5.781.0	Kolbenstange mit Griff		1
42	18.5.436.5	Pufferfeder		1
43	18.5.782.1	Führungsstopfen		1
	18.5.783.1	Schrauben für Führungsstopfen		2
44	18.5.784.9	Verkleidung 5-l-Typ		1
	18.5.785.9	Verkleidung 10-l-Typ		1
45	18.5.429.7	Rundschnurring 42×4		1
46	18.5.441.0	Manometer 5 bar		1
47	18.5.443.0	Sicherheitsventil mit gelb. Strich 5 bar		1
48	18.5.440.7	Rundschnurring 10×2,5		3
49	18.5.786.9	Deckel für Ersatzteilmagazin		1
50	18.5.608.0	Tragriemen für 5-l-Typ		1
	18.5.475.0	Tragriemen für 10-l-Typ		2
51	18.5.621.5	Riemendreiangel 10-l-Typ		1
	18.5.579.5	Riemenhaken 10-l-Typ		1
52	18.5.787.0	Pumpenzylinder		1
53	18.5.549.1	Vierkantmutter		
54	18.5.545.9	Kolben (Plastik)		1
55	18.5.437.9	Kolbenmanschette		1
56	18.5.430.1	Einsatz für Rückschlagventil		1
57	18.5.431.5	Feder für Rückschlagventil		1
58	18.5.432.1	Hülse für Rückschlagventil		1
59	18.5.615.9	Fußreif für 5-l-Typ		1
	18.5.622.9	Fußreif für 10-l-Typ		1
60	18.5.445.1	Schlauchanschlußstück M 10		1
	18.5.613.0	Ersatzbehälter 5-l-Typ		1
	18.5.614.0	Ersatzbehälter 10-l-Typ		1
	18.5.788.0	Luftpumpe komplett, Teil 41—43+52—58		1

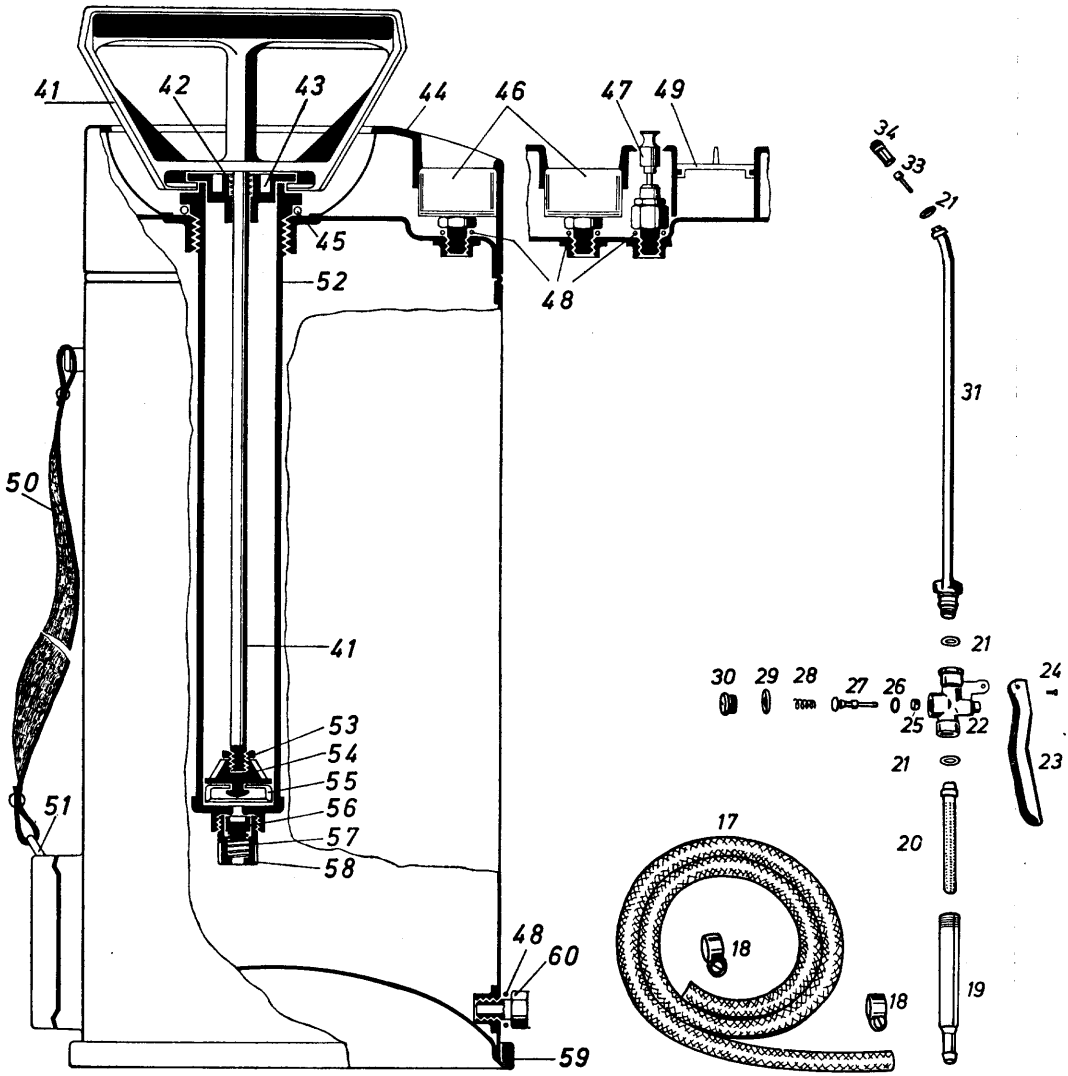
41
42
43
44
46
47
49
34
33
21
45
52
48
31
50
41
21
30
29
28
27
26
24
25
22
53
54
55
21
23
51
56
57
58
17
20
48
60
18
18
19
59

HOLDER

CE

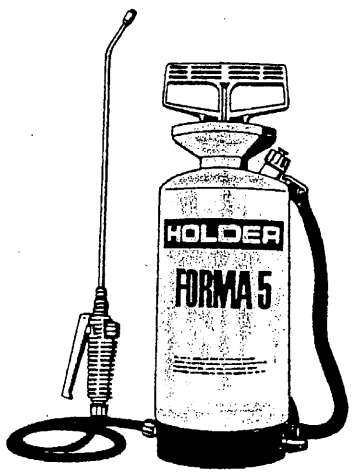

Ersatzteilliste

Forma 5

3658

02/1993

13 16

15

14

13

10

12*

3

6234K

25

6235

4

26

5

10/1999

5

24

06/1998

6

7

6711

6122

11

2

6302

5L

1

21

22

23

8

9

6003

10

Ersatzteilversorgung durch: Spare parts service through: Service pieces de rechange par: Servicio de piezas de recambio por:

Holder Zentral-Ersatzteillager

Hausadresse:
Max Holder Str. 1
72555 Metzingen
Tel. 00 49 (0) 71 23 / 96 62 50

Postfachadresse:
Postfach 15 55
72545 Metzingen
Telefax 00 49 (0) 71 23 / 96 62 28

Forma 5

Bild-Nr.	*Best.-Nr.*	
	3658	Spritzrohr 50 cm mit Düse 1302
	6003	Dichtungssatz, enthält die Teile 1
	6122	Einfüllsieb für alle Druck- und Hochdruckspritzen
	6234K	Kolbenstange kpl., 'D'-Griff
	6235	Luftpumpe 30 mm
	6302	Spritzleitung
	6711	Kolbenmanometer 3 bar mit Halteschieber
1	6145	Behälter 5 l mit Trichter
2	6712	Halteschieber
3	6234D	Kolbenstange mit 'D'-Griff
4	6236D	Führungsstopfen 2-teilig
5	4211	Kolbenmanschette 30 mm
6	6251C	Zylinderrohr D30 mm, mit Scheibenventil
7	6225	O-Ring D47 x 5,33 mm
8	6241	Ventilscheibe mit Zapfen, NBR
9	6133	Tragriemen
10	1613	Überwurfmutter
11	6303	Druckschlauch D8 mm x 1,3 m
12	6308	Abstellventil D8 mm
13	1360	Dichtungsring D15 x D11 x 2 mm
14	3650	Spritzrohr 50 cm ohne Düse
15	1301	Drallkörper, fein
16	1302	Düse 1,1 mm Bohrung
17	6308	Abstellventil D8 mm
18	1395	Filtersieb
19	1361	Dichtungsring D17 x D8 x 2,3 mm
20	3650K	Spritzrohr 40 cm, Polypropylen
21	6201	Einsatz für Rückschlagventil
22	6202	Feder
23	6250	Hülse Rückschlagventil
24	6711A	Kolbenmanometer 3 bar mit Halteschieber (==> 10/99)
25	6236	Führungsstopfen
26	4238	Kolben 30 mm, M 8

HOLDER

ÖKO-PORT 15

MARUYAMA

ACCU

vorläufige Ersatzteilliste

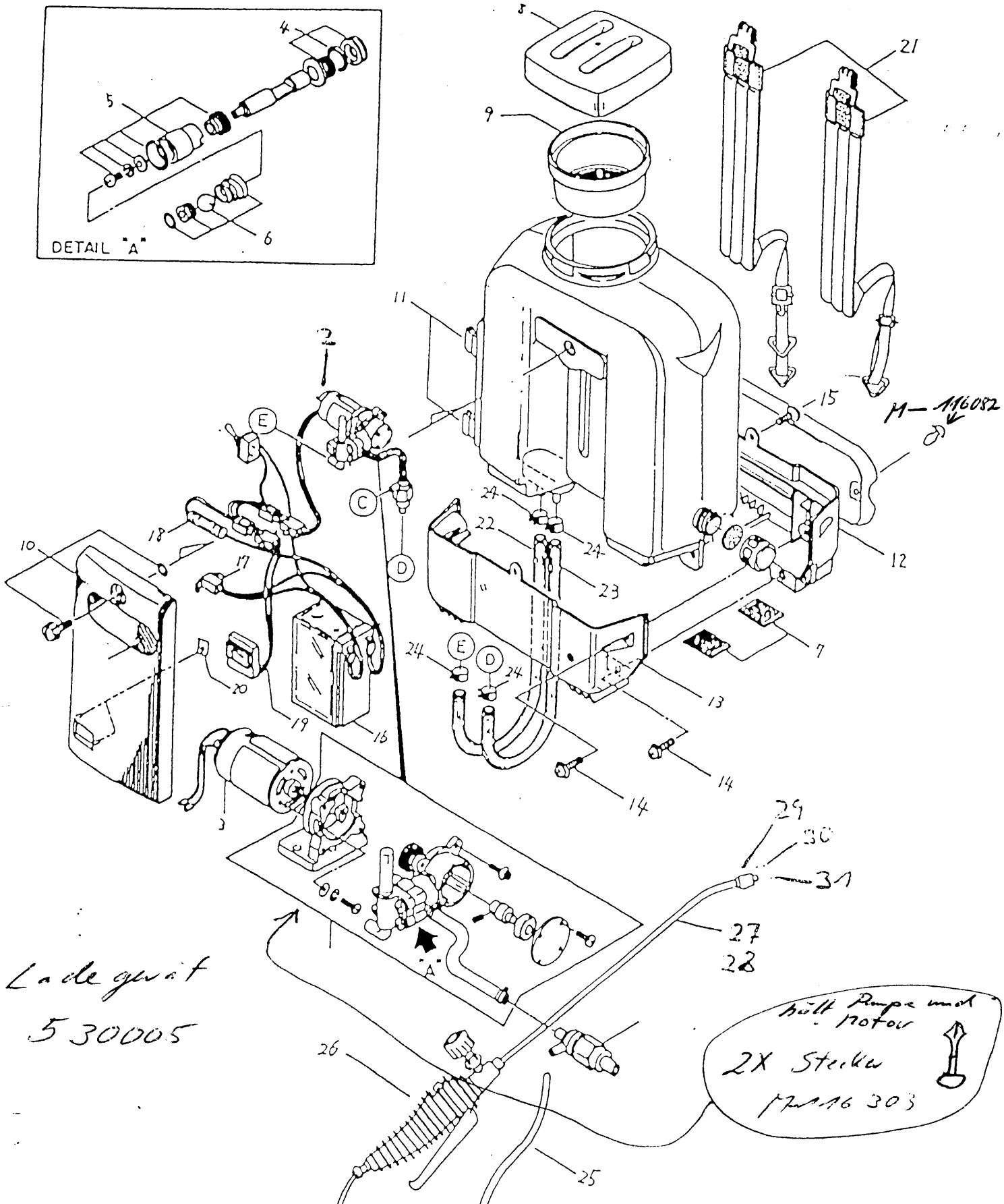

1	M-116113	MS015H	1 St.
2	M-116081	Pumpe zsb. m. Motor	1 St.
3	M-115503	Motor	1 St.
4	M-814794	Teildichtsatz f. Pumpe	1 St.
5	M-814801	Reparatursatz groß	1 St.
6	M-814796	Reparatursatz klein	1 St.
7	M-115377		1 St.
8	M-114020	Behälterdeckel	1 St.
9	M-113356	Einfüllsieb	1 St.
10	M-814808		1 St.
11	M-115736	Klemme	2 St.
12	M-116095		1 St.
13	M-115969		1 St.
14	M-816022	Schraube M6x30	4 St.
15	M-083441	Schraube M6x8	1 St.
16	M-116101	Batterie	1 St.
17	M-115973	Kabelsatz	1 St.
18	M-115385	Sicherung 10 A	1 St.
19	M-114036		1 St.
20	M-115304	Mutter	1 St.
21	M-116102	Tragegurt Paar	1 St.
22	M-115731	Schlauch Ø8xØ12x190 (kürzen)	1 St.
23	M-115731	Schlauch Ø8xØ12x210	1 St.
24	M-043832	Schlauchband	4 St.
25	M-116107	Druckschlauch	1 St.
26	1-344G	Abstellventil m. Manometer	1 St.
27	3-658	Spritzrohr m. Düse	1 St.
28	3-650	Spritzrohr o. Düse	1 St.
29	1-302	Düse 1,1mm	1 St.
30	1-301	Drallkörper	1 St.
31	1-360	Dichtung	1 St.

O-PORT 15

rsatzteiltafel

Umlauf ET

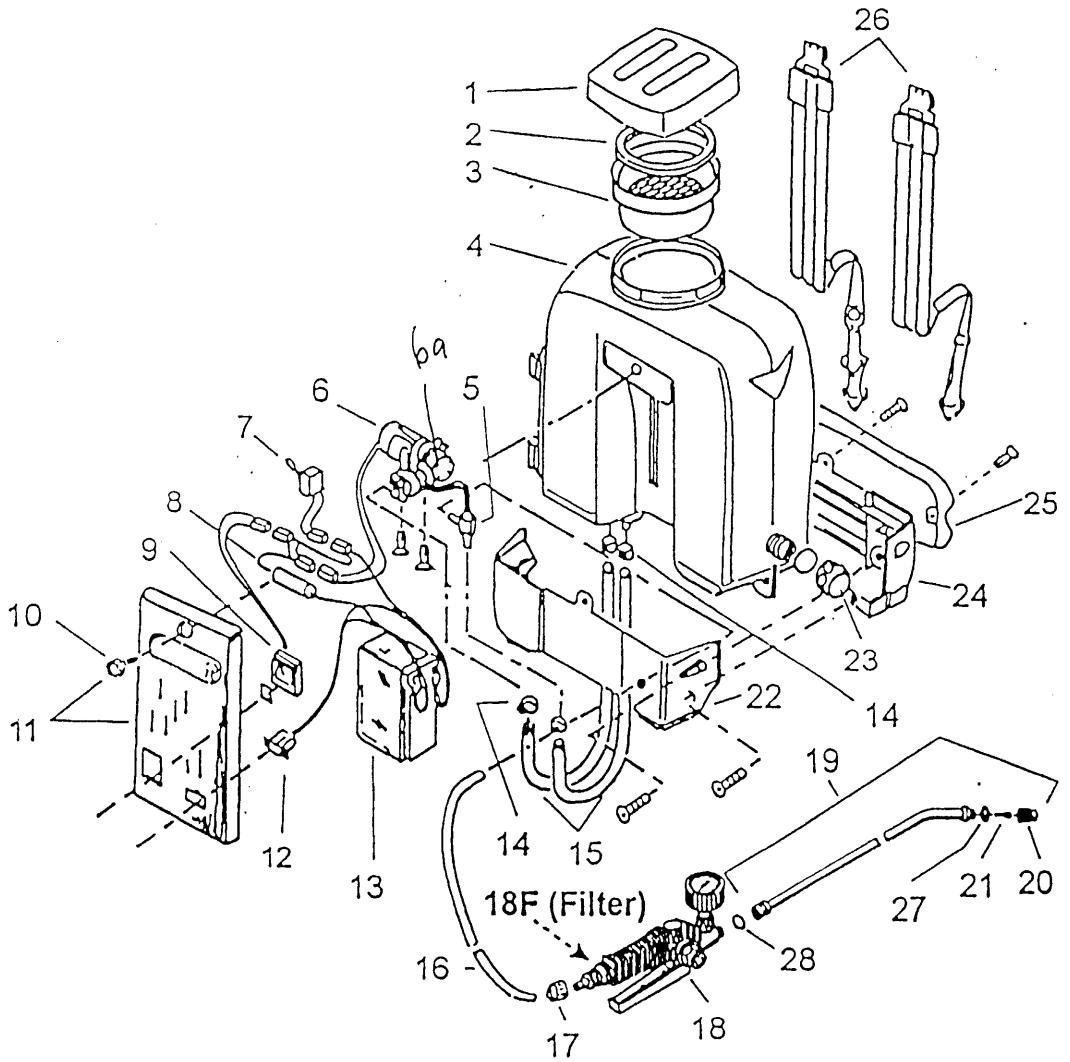

1	Einfülldeckel	M-114020	15	Saug-und Rücklaufschlauch	M-115731
2	Dichtung für Deckel		16	Druckschlauch 8 x 2 x 1300	M-116107
3	Einfüllsieb	M-113356	17	Schlauchhaltemutter	1-613
4	Behälter	M-117924	18	Abstellventil DOSICONTROL	1-349G
5	Überströmventil	M-814818	19	Spritzrohr mit Düse kpl.	3-658
6	Pumpe mit Motor	M-116081	20	Dralldüse 1,1 mm	1-302
7	Schalter mit Kabelsatz		21	Düseneinsatz weiß	1-301
8	Sicherung	M-115385	22	Hintere Halbschale	M-115969
9	Ladeanzeige	M-114036	23	Auslaufdeckel mit Dichtung	
10	Rändelschraube für Deckel		24	Vordere Halbschale	M-115095
11	Gerätefachdeckel	M-814808	25	Rückenpolster mit Nieten	M-115936
12	Ladebuchse mit Kabel	M-115973	26	Paar Tragriemen kpl.	M-116102
13	Akku	M-116101	27	Dichtung 15 x 11 x 2 mm	1-360
14	Schlauchschellen	M-043832	28	O-Ring 10 x 3 mm.	1-206

Ohne Abbildung: Ladegerät 530005

6a Pumpe ohne Motor M-814819