Ersatzteilliste Feldspritzleitungen Baureihe F800 (F812 bis F824)

A 1

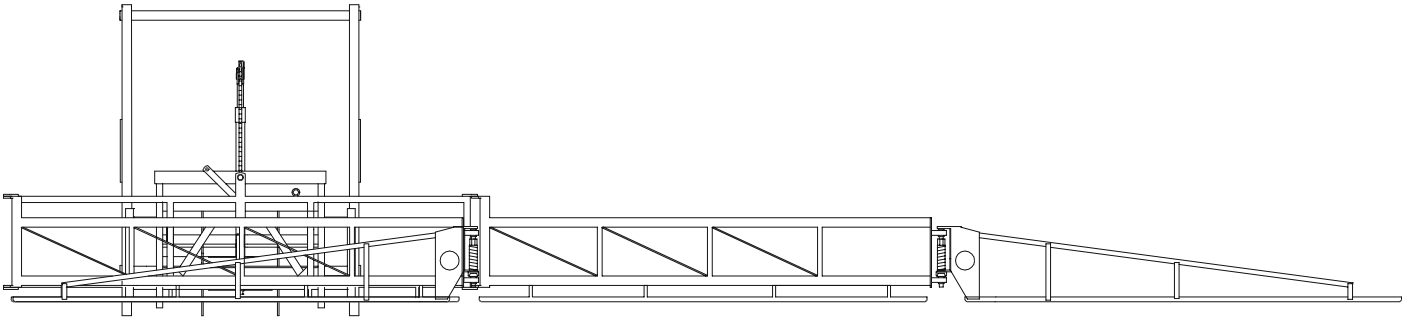

Indexplan	Spalte
Hinweise für Ersatzteilbestellungen	1 - 2
F812 bis F815	3 - 8
F818 bis F821	9 - 14
F824	15 - 18

Holder - Zentralersatzteillager
D-72545 Metzingen Postfach 1555
Telefon 07123/966 250 - Nach Geschäftsschluß Anrufbeantworter 07123/966 229
Telex 7245319 - **Telefax** (07123) 966 228
e-mail: Holder.GmbH@t-online.de - www://holder-gmbh.com

Konvertierung der metrischen Maße
Conversion of metric measurements

Die folgenden Konvertierungen beziehen sich auf die metrischen Maße, wie sie in dieser Ersatzteilliste angegeben sind:
The following conversions relate to the metric measurements as stipulated in this manual:

Capacity - liquid measure:
1 litre - (ltr. or l)
= 33.815 ounces (oz)
= 2.113 pints (pt)
= 1.057 quarts (qt)
= 0.2642 gallon (U.S.gal.)
= 61.025 cubic inches (" in)
= 0.0353 cubic feet (‚ ft)

16 ounces = 1 pint
2 pints = 1 quart
4 quarts = 1 gallon (U.S.)

Weight:
1 kilogram - (kg):
= 2.2046 pounds (lbs.)

16 ounces = 1 pound

Length:
1 milimeter: - (mm)
= 0.03937 inch (in)
= 0.00328 feet (ft)
= 0.00109 yard (yd)

1 centimeter - (cm) = 0.3937 inches (in)
1 meter - (m) = 39.37 inches (in)
1 kilometer (km) = 39370 inches (in)

12 inches = 1.00 foot
1 foot = 12 inches
36 inches = 1.00 yard
3 feet = 1.00 yard

Pressures:
1 bar = 14 lb/sq.in. = 100 KPal (0,1 mPal) = 100 000 pascal = 100 Kilo pal.

Abkürzungen für gebräuchliche Bemerkungen

Ab FG. Nr.	= ab Fahrgestell Nummer
AL	= Aluminium
Ausf.	= Ausführung
best.	= bestehend
Bis FG.Nr.	= bis Fahrgestell Nummer
B. Nr.	= Bild Nummer
Bohr.	= Bohrung
ca.	= zirka
CU	= Kupfer
D	= Durchmesser (Ø)
Doppeltw.	= Doppeltwirkend
E.	= Ersetzt
Einfachw.	= Einfachwirkend
EPT	= Einpresstiefe
f.	= für
fl.	= flach
geb.	= gebogen
Ger.	= Gerade / Gerader
Gg.	= Gang
GR.	= Größe
Hydr.	= Hydraulik
i.	= innen
kpl.	= komplett
L	= Länge
lg.	= lang
li	= links
LW	= Länge wirksam
Lz	= Länge zusammengeschoben (gemessen von Mitte - Mitte Kreuzgelenk)
m.	= montiert
Masch./Zoll	= Maschen pro Zoll
n.B.	= nach Bedarf
NL.	= nicht lösbar
Nr.	= Nummer
NW	= Nennweite
OM	= Obermesser
Plat.	= Platine
Pos.	= Position
re.	= rechts
Rep.	= Reparatur
selbsts.	= selbstsichernd
St.	= Stück
SV	= Schaft vormontiert
SW	= Schlüsselweite
Tlg.	= Teilung
UM	= Untermesser
Vollst.	= Vollständig
VZ	= Verzinkt
Z	= Zähnezahl
Zsb.	= Zusammenbau
zus.	= zusammen
Zyl.	= Zylinder

Feldspritzleitungen F812 bis F815 FH812 bis FH815

Spaltenverzeichnis

			Zeile Spalte
Tafel	2	Höhenverstellrahmen, Verstellständer	B 3 - C 4
Tafel	4	Mittelteil, ca. bis 09.98	D 3 - D 4
Tafel	4-1	Mittelteil, ca. ab 10.98	E 3 - F 4
Tafel	6	Schwenkarm, Endstück ca. bis 09.98	G 3 - H 4
Tafel	6-1	Schwenkarm, Endstück ca. ab 10.98	I 3 - J 4
Tafel	8	Hydraulikzylinder für Höhenverstellung	K 3 - K 4
Tafel	10	Hydraulikzylinder zum Aus- und Einklappen ca. bis 09.98	L 3 - M 4

zurück

nächste Seite

Feldspritzleitungen F812 bis F815 FH812 bis FH815

Spaltenverzeichnis

		Zeile Spalte
Tafel 10-1	Hydraulikzylinder zum Aus- und Einklappen ca, ab 10.98	B 5 - C 6
Tafel 11	Hydraulikzylinder zum Aus- und Einklappen Einseitig klappbar	D 5 - F 6
Tafel 11a	Hydraulischer Hangausgleich und Sperr-zylinder Einseitig klappbar	G 5 - G 6
Tafel 12	Hydraulischer Hangausgleich Typ F821-80/1	H 5 – H 6
Tafel 14	Sperrzylinder	I 5 - I 6
Tafel 16	Ventilblock, Bausatz Hydraulik-schlauchverlängerung Typ 7235	J 5 - K 6
Tafel 20	Schlauchleitungen ca. bis 09.98	L 5 - L 6
Tafel 20-1	Schlauchleitungen ca. ab 10.98	M 5 - M 6

zurück

nächste Seite

Feldspritzleitungen F812 bis F815 FH812 bis FH815

Spaltenverzeichnis

			Zeile Spalte
Tafel	22	Düsenkörper	B 7 - D 8
Tafel	24	Bajonettschleppschlauch Typ BAS	E 7 - E 8
Tafel	24-1	Bausatz Schleppschlauch ca. ab 10.98	F 7 - F 8
Tafel	26	Feldspritzleitungsverbreiterung Typ 7256	G 7 – G 8
Tafel	27	Feldspritzleitungsverbreiterung Typ F715/761	H 7 – I 8
Tafel	28	Verbreiterungs-Bausatz Typ FH07219-0	J 7 – J 8
Tafel	29	Hydraulische Vorschaltgruppe Typ 7252	K 7 – K 8
Tafel	30	Horizontal Pendeldämpfer Typ 7232	L 7 - L 8
Tafel	32	Hinweisschilder	M 7 - M 8

zurück

Feldspritzleitungen F818 und F821

A 9

Spaltenverzeichnis

			Zeile Spalte
Tafel	40	Höhenverstellrahmen, Verstellständer	B 9 - C 10
Tafel	42	Mittelteil, ca. bis 02.98	D 9 - D 10
Tafel	42-1	Mittelteil, ca. ab 03.98	E 9 - F 10
Tafel	42-2	Mittelteil, einseitig klappbar	G 9 - H 10
Tafel	44	Schwenkarm, Ausleger	I 9 - J 10
Tafel	46	Endstück, Zugstangen	K 9 - K 10
Tafel	48	Hydraulikzylinder für Höhenverstellung, Bausatz Hydraulikschlauch-verlängerung Typ 7235	L 9 - L 10
Tafel	50	Hydraulik zum Aus- und Einklappen Ca. bis 02.98	M 9 - B 12

Feldspritzleitungen F818 und F821

A 11

Spaltenverzeichnis

		Zeile Spalte
Tafel 50	Hydraulik zum Aus- und Einklappen Ca. bis 02.98	M 9 - B 12
Tafel 50-1	Hydraulik zum Aus- und Einklappen Ca. ab 03.98	C 11 - D 12
Tafel 51-1	Ventilblock, Bedieneinheit Einseitig klappbar, ca. bis 1995	E 11 - F 12
Tafel 51-2	Ventilblock, Bedieneinheit Einseitig klappbar, ca. ab 1996	G 11 - H 12
Tafel 51-3	Hydraulikzyl. zum Aus- und Einklappen Einseitig klappbar, ca. bis 1995	I 11 - I 12
Tafel 51-4	Hydraulikzyl. zum Aus- und Einklappen Einseitig klappbar, ca. ab 1996	J 11 - J 12
Tafel 51-5	Hydr. Hangausgleich u. Sperrzylinder Einseitig klappbar, ca. bis 1995	K 11 - K 12
Tafel 51-6	Hydr. Hangausgleich u. Sperrzylinder Einseitig klappbar, ca. ab 1996	L 11 - L 12
Tafel 52	Hydraulischer Hangausgleich Typ F821-80/1	M 11 - M 12

Feldspritzleitungen F818 und F821

A 13

Spaltenverzeichnis

Zeile
Spalte

Tafel 54	Schlauchleitungen	B 13 - B 14
Tafel 56	Düsenkörper	C 13 - E 14
Tafel 58	Bajonettschleppschlauch Typ BAS	F 13 - F 14
Tafel 60	Feldspritzleitungsverbreiterung Typ 7256	G 13 - G 14
Tafel 62	Hydraulische Vorschaltgruppe Typ 7252	H 13 - H 14
Tafel 64	Hinweisschilder	I 13 - I 14

Feldspritzleitungen F818 bis F821

A 21

Spaltenverzeichnis

Zeile
Spalte

Tafel 245 Endausleger hydr. klappbar

Tafel 246 Endausleger hydr. klappbar

Feldspritzleitung F824

A 15

Spaltenverzeichnis

		Zeile Spalte
Tafel 70	Höhenverstellrahmen, Verstellständer	B 15 - C 16
Tafel 72	Mittelteil	D 15 - D 16
Tafel 74	Schwenkarm, 1. Ausleger	E 15 - F 16
Tafel 76	2. Ausleger, Endstück, Zugstangen	G 15 - G 16
Tafel 78	Hydraulikzylinder für Höhenverstellung, Bausatz Hydraulikschlauch-verlängerung Typ 7235	H 15 - H 16
Tafel 80	Hydraulik; Stromteiler, Umschaltventil, Hydr. Zylinder für Schwenkarm	I 15 - J 16
Tafel 82	Hydraulik; Umschaltventil, Hydraulik-zylinder	K 15 - K 16
Tafel 84	Hydraulischer Hangausgleich Typ F821-80/1	L 15 - L 16
Tafel 86	Schlauchleitungen	M 15 - M 16

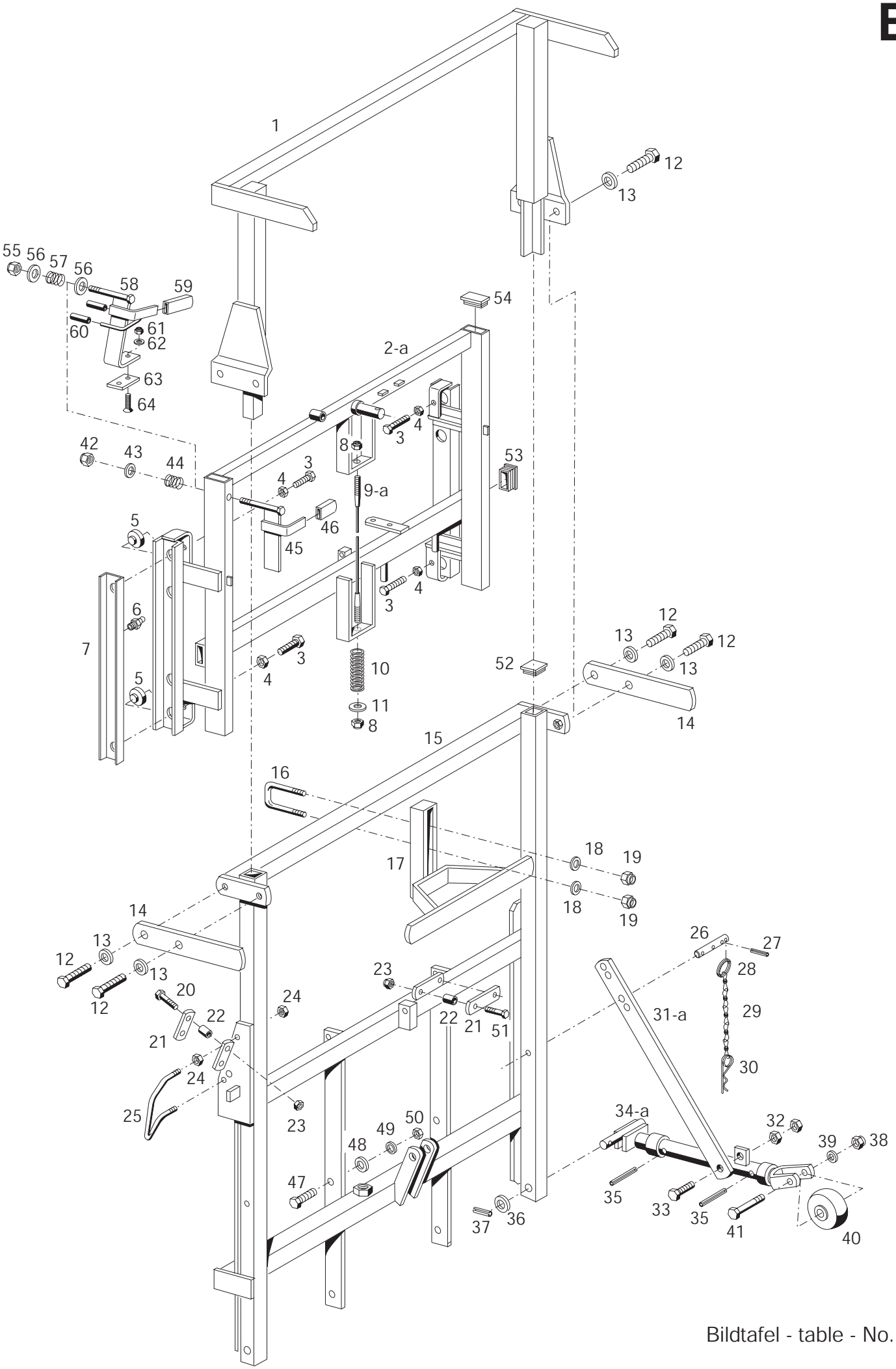

Bildtafel - table - No. 2

BILDTAFEL NR. 2
FELDSPRITZLEITUNGEN F812 BIS F815
HÖHENVERSTELLRAHMEN, VERSTELLSTÄNDER

TABLE NO. 2
FIELD SPRAY BOOM F812 UP TO F815
ADJUSTABLE FRAME, ADJUSTABLE PROP

Bild-Nr. III.No.	Bestell-Nr. Part No.		Benennung	Abm./Bemerk. Dimen./Remarks	Stück Pieces			Denomination
					F815 M12/FH81505-1/-2 ↓	F812 HM bis F815 HM FH81200-1/-2 bis FH81500-1/-2 FH81515-2 ↓	F812-22 bis F815-22 FH81225-0/-1/-2 FH81255-1/-2 FH81525-0/-1/-2 ↓	
1	F821-72/1		ZSB. VERLÄNGE-RUNGSRAHMEN	NL.	1	1	1	EXTENSION FRAME ASS.
2	130 161		Zsb. Verstellständer NL.	austauschbar zus. mit Teil 9a	1	1	1	Adjustable prop interchangeable with parts 9a
2a	134 580		Zsb. Verstellständer NL.	Ersetzt 133 946 ca. ab 97	1	1	1	Adjustable prop replacing 133 946 from approx. 97
3	011 566	DIN933M16x60	Sechskantschraube		4	4	4	Hexagon screw
4	010 099	DIN439BM16	Sechskantmutter	flach	4	4	4	Hexagon nut, flat
5	130 303		Druckstück	Ø45x17	4	4	4	Pressure piece
6	010 491	DIN71412AM8x1	Schmiernippel		4	4	4	Lubrication nipple
7	130 023		Führungsschiene	U69x43x589	2	2	2	Guide rail
8	011 687	DIN985M12	Sechskantmutter	selbsts.	2	2	2	Hexagon nut, self lock
9	025 887		Pendelseil (M12, Ø6x650)	eingebaut bis...	1	1	1	Rope Mounted up to ....
9a	129 623		Pendelseil (M12, Ø6x860)	eingebaut ab ...	1	1	1	Rope Mounted from ...
10	026 101		Druckfeder	Ø31,25x74x7,25	1	1	1	Pressure spring
11	011 327	DIN9021A13	Scheibe	Ersetzt 014 878	1	1	1	Shim
12	011 544	DIN933M12x40	Sechskantschraube		4	4	4	Hexagon screw
13	010 065	DIN137B12	Federscheibe		4	4	4	Lock washer
14	130 144		Anschlag	60x12x390	2	2	2	Limit stop
15	130 045		Zsb. Höhenverstell-rahmen	NL.	1	1	1	Adjustable frame ass.
16	115 558	F721 595 80 75	Bügel	10x271	-	1	1	Stirrup
17	130 148		Zsb. Anschlag	NL.	-	1	1	Stop lever
18	025 055	DIN9021A10,5	Scheibe		-	2	2	Shim
19	011 585	DIN934M10	Sechskantmutter		-	2	2	Hexagon nut
20	011 087	DIN931M8x50	Sechskantschraube		2	2	2	Hexagon screw
	011 089	DIN931M8x65	Sechskantschraube		2	2	2	Hexagon screw
21	130 024		Schlauchhalter	30x6x105	2	4	4	Hose holder
22	027 587		Druckschlauch	Ø8x2x35	4	8	8	Hose
23	011 935	DIN985M8	Sechskantmutter	selbsts.	4	8	8	Hexagon nut, self lock
24	011 590	DIN934M12	Sechskantmutter	Wird nur beim Anbau	8	8	8	Hexagon nut
25	131 004		Schlauchführung	an IN 250 benötigt.	2	2	2	Hose guide
26	130 192		Haltebolzen	Ø16x112	2	2	2	Bolt
27	022 869	DIN1481-5x30	Spannstift		2	2	2	Tension pin
28	014 305	000 994 25 45	Schlüsselring	30x35	2	2	2	Ring
29	016 613	000 990 02 04	Zsb. Knotenkette	145 lg.	2	2	2	Cain
30	010 471	DIN11024-4	Federstecker		2	2	2	Spring-loaded pin
31	130 191		Strebe (40x12x687)	Bis Ende 1993 Up to end 1993	2	2	2	Strut
31a	131 435		Strebe (40x12x712)	Ab Ende 1993 From end 1993	2	2	2	Strut
32	011 590	DIN934M12	Sechskantmutter		4	4	4	Hexagon nut
33	011 545	DIN933M12x45	Sechskantschraube		2	2	2	Hexagon screw

BILDTAFEL NR. 2
FELDSPRITZLEITUNGEN F812 BIS F815
HÖHENVERSTELLRAHMEN, VERSTELLSTÄNDER

TABLE NO. 2
FIELD SPRAY BOOM F812 UP TO F815
ADJUSTABLE FRAME, ADJUSTABLE PROP

Bild-Nr. III.No.	Bestell-Nr. Part No.		Benennung	Abm./Bemerk. Dimen./Remarks	Stück Pieces			Denomination
					F815 M12/FH81505-1/-2 ↓	F812 HM bis F815 HM FH81200-1/-2 bis FH81500-1/-2 FH81515-2 ↓	F812-22 bis F815-22 FH81225-0/-1/-2/ FH81255-1/-2/ FH81525-0/-1/-2 ↓	
34	130 134		Zsb. Fuß rechts NL. (816 lg.)	Bis Ende 1993	1	1	1	Foot ass. RH
	130 114		Zsb. Fuß links NL. (816 lg.)	Up to end 1993	1	1	1	Foot ass. LH
34a	131 445		Zsb. Fuß rechts NL. (516 lg.)	Ab Ende 1993	1	1	1	Foot ass. RH
	131 444		Zsb. Fuß links NL. (516 lg.)	From end 1993	1	1	1	Foot ass. LH
35	011 972	DIN1481-6x70	Spannstift		8	8	8	Tension pin
36	010 050	DIN125A21	Scheibe		2	2	2	Shim
37	010 610	DIN1481-8x40	Spannstift		2	2	2	Tension pin
	F821-72/2		TRANSPORTROLLEN (best. aus Teilen 38-41)		2	2	2	TRANSPORT CASTERS (cons. of parts 38-41)
38	011 687	DIN985M12	Sechskantmutter	selbsts.	2	2	2	Hexagon nut, self lock
39	010 087	DIN433-13	Scheibe		2	2	2	Shim
40	130 601		Rolle	Ø80x35	2	2	2	Roller
41	011 116	DIN931M12x75	Sechskantschraube		2	2	2	Hexagon screw
42	011 687	DIN985M12	Sechskantmutter	selbsts.	1	-	-	Hexagon nut, self lock
43	010 087	DIN433-13	Scheibe		1	-	-	Shim
44	022 476	DIN2098-3,2x20x33,5	Druckfeder		1	-	-	Pressure spring
45	130 708		Zsb. Handhebel	NL.	1	-	-	Handle lever
46	013 945	000 999 18 02	Handgriff	18x5x85lg.	1	-	-	Handle grip
47	011 542	DIN933M12x35	Sechskantschraube		8	8	8	Hexagon screw
48	010 047	DIN125A13	Scheibe		8	8	8	Shim
49	010 065	DIN137B12	Federscheibe		8	8	8	Lock washer
50	011 590	DIN934M12	Sechskantmutter		8	8	8	Hexagon nut
51	011 520	DIN933M8x35	Sechskantschraube		-	4	-	Hexagon screw
	011 087	DIN931M8x50	Sechskantschraube		-	-	4	Hexagon screw
52	135 479		Vierkantstopfen	60x60x5	2	2	2	Plug
53	135 477		Vierkantstopfen	80x40x4	2	2	2	Plug
54	135 478		Vierkantstopfen (60x40x3)	Ersetzt 026 574 (60x40x4)	2	2	2	Plug
55	011 687	DIN985M12	Sechskantmutter selbsts.	Für FH81515-2	1	-	-	Hexagon nut, self lock
56	010 047	DIN125A13	Scheibe		2	-	-	Shim
57	022 476	DIN2098-3,2x20x33,5	Druckfeder		1	-	-	Pressure spring
58	141 798		Zsb. Verriegelung (NL.)		1	-	-	Locking clevice
59	013 945	000 999 18 02	Handgriff (18x5x85lg.)		1	-	-	Handle grip
60	016 737-35		Druckschlauch (Meterw.) Ø8x2x35 lg.		2	-	-	Hose
61	011 683	DIN985M6	Sechskantmutter selbsts.		2	-	-	Hexagon nut, self lock
62	010 887	DIN125-6,4	Scheibe		2	-	-	Shim
63	136 043		Auflageplatte (40x10x80)		1	-	-	Bed plate
64	025 056	DIN965M6x30	Senkschraube		2	-	-	Counter sunk screw

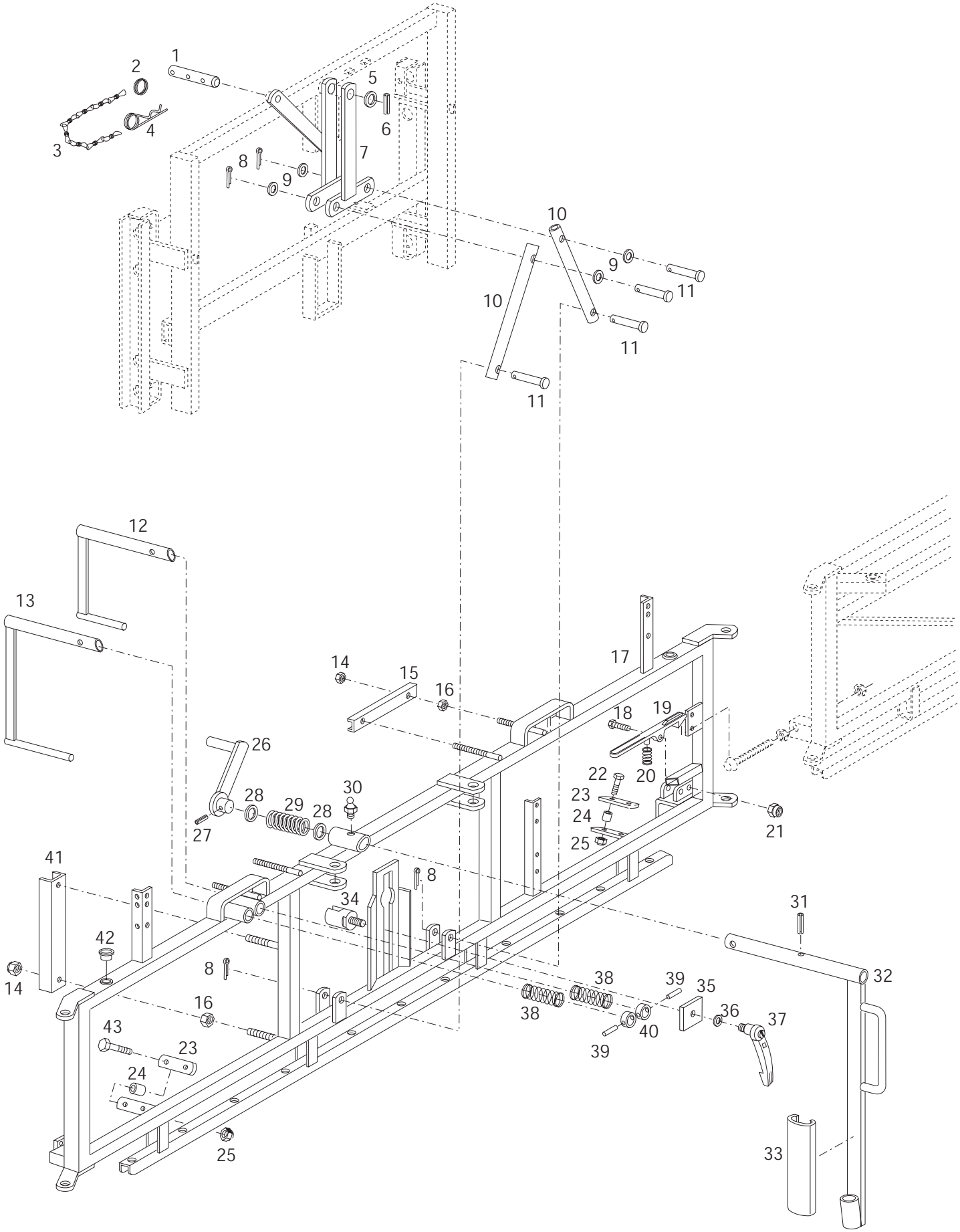

Bildtafel - table - No. 4

F800-004.ai 09.05.01

BILDTAFEL NR. 4
FELDSPRITZLEITUNGEN F812 BIS F815
MITTELTEIL
CA. BIS 09.98

TABLE NO. 4
FIELD SPRAY BOOM F812 UP TO F815
CENTRE PIECE
UP TO APPROX. 09.98

Bild-Nr. III.No.	Bestell-Nr. Part No.		Benennung	Abm./Bemerk. Dimen./Remarks	Stück Pieces			Denomination
					F815 M12 ↓	F812 HM bis F815 HM ↓	F812-22 bis F815-22 FH81225-0/FH81525-0 ↓	
1	130 127		Absteckbolzen	Ø15x82	1	1	1	Bolt
2	014 305	000 994 25 45	Schlüsselring	30x35	1	1	1	Ring
3	016 613	000 990 02 04	Zsb. Knotenkette	145 lg.	1	1	1	Chain
4	010 471	DIN11024-4	Federstecker		1	1	1	Spring-loaded pin
5	028 686	DIN988S30x42x2,5	Stützscheibe	Ersetzt 016 513	1	1	1	Shim
6	013 705	DIN1481-6x50	Spannstift		1	1	1	Tension pin
7	130 123		Zsb. Pendelbock	NL.	1	1	1	Pendulum main frame
8	011 145	DIN94-4x25	Splint		4	4	4	Split pin
9	010 048	DIN125A17	Scheibe		10	10	10	Shim
10	130 026		Querlenker	Ø33,7x5x428	2	2	1	Cross guide
11	010 517	DIN1444B16H11x85	Bolzen		4	4	3	Bolt
	026 794	DIN1444B16H11x70	Bolzen		-	-	1	Bolt
12	127 061		Zsb. Hebelsperre kurz	NL.	-	-	1	Locking lever, short
13	127 062		Zsb. Hebelsperre lang	NL.	-	-	1	Locking lever, long
14	011 687	DIN985M12	Sechskantmutter	selbsts.	6	6	6	Hexagon nut, self lock
15	130 165		Gleitschiene kurz	40x20x5x260	2	2	2	Rail short
16	011 590	DIN934M12	Sechskantmutter		6	6	6	Hexagon nut
17	130 028		Zsb. Mittelteil	NL.	1	1	-	Centre piece
	132 665		Zsb. Mittelteil (NL.)	Ersetzt 130 029 ca. ab 1997	-	-	1	Centre piece
18	011 087	DIN931M8x50	Sechskantschraube		2	1	-	Hexagon screw
19	104 404	F715 595 01 26	Hebel		2	1	-	Lever
20	022 476	DIN2098-3,2x20x33,5	Druckfeder		2	1	-	Pressure spring
21	011 935	DIN985M8	Sechskantmutter	selbsts.	2	1	-	Hexagon nut, self lock
22	011 087	DIN931M8x50	Sechskantschraube		2	2	2	Hexagon screw
23	130 024		Schlauchhalter	30x6x105	2	2	2	Hose holder
24	027 587		Druckschlauch	Ø8x2x35	4	4	4	Hose
25	011 935	DIN985M8	Sechskantmutter	selbsts.	4	4	4	Hexagon nut, self lock
26	117 773		Zsb. Stütze	NL.	1	1	1	Lever
27	010 613	DIN1481-10x32	Spannstift		1	1	1	Tension pin
28	028 742	DIN988-36x45x2	Paßscheibe	Ersetzt 015 672 Ø36x Ø50x2 ca. ab 10.96	2	2	2	Shim
29	023 295		Druckfeder	Ø53,5x82x8	1	1	1	Pressure spring
30	010 491	DIN71412AM8x1	Schmiernippel		1	1	1	Lubrication nipple
31	010 614	DIN1481-10x40	Spannstift		1	1	1	Tension pin
32	117 779		Zsb. Anschlag	NL.	1	1	1	Stop lever
33	023 429		Handlauf	250 lg.	1	1	1	Plastic handle
34	136 230		Seilführung (M10; Ø38x70)	Ersetzt 125 148	1	1	1	Guide ass.
35	026 018		Scheibe	50x5x40	1	1	1	Shim
36	010 064	DIN137B10x18	Federscheibe		1	1	1	Lock washer
37	027 583		Klemmhebel	M10	1	1	1	Clip lever
38	015 521	000 992 34 02	Druckfeder	Ø32x36x2,8	-	-	4	Pressure spring
39	010 610	DIN1481-8x40	Spannstift		-	-	2	Tension pin
40	025 861		Spannring klein	Ø40x4x16	-	-	2	Ring
41	130 166		Gleitschiene lang	40x20x5x370	1	1	1	Rail long
42	026 994		Kegelstopfen	24x19,8x21,2	4	-	-	Plug
43	011 089	DIN931M8x65	Sechskantschraube		2	2	2	Hexagon screw

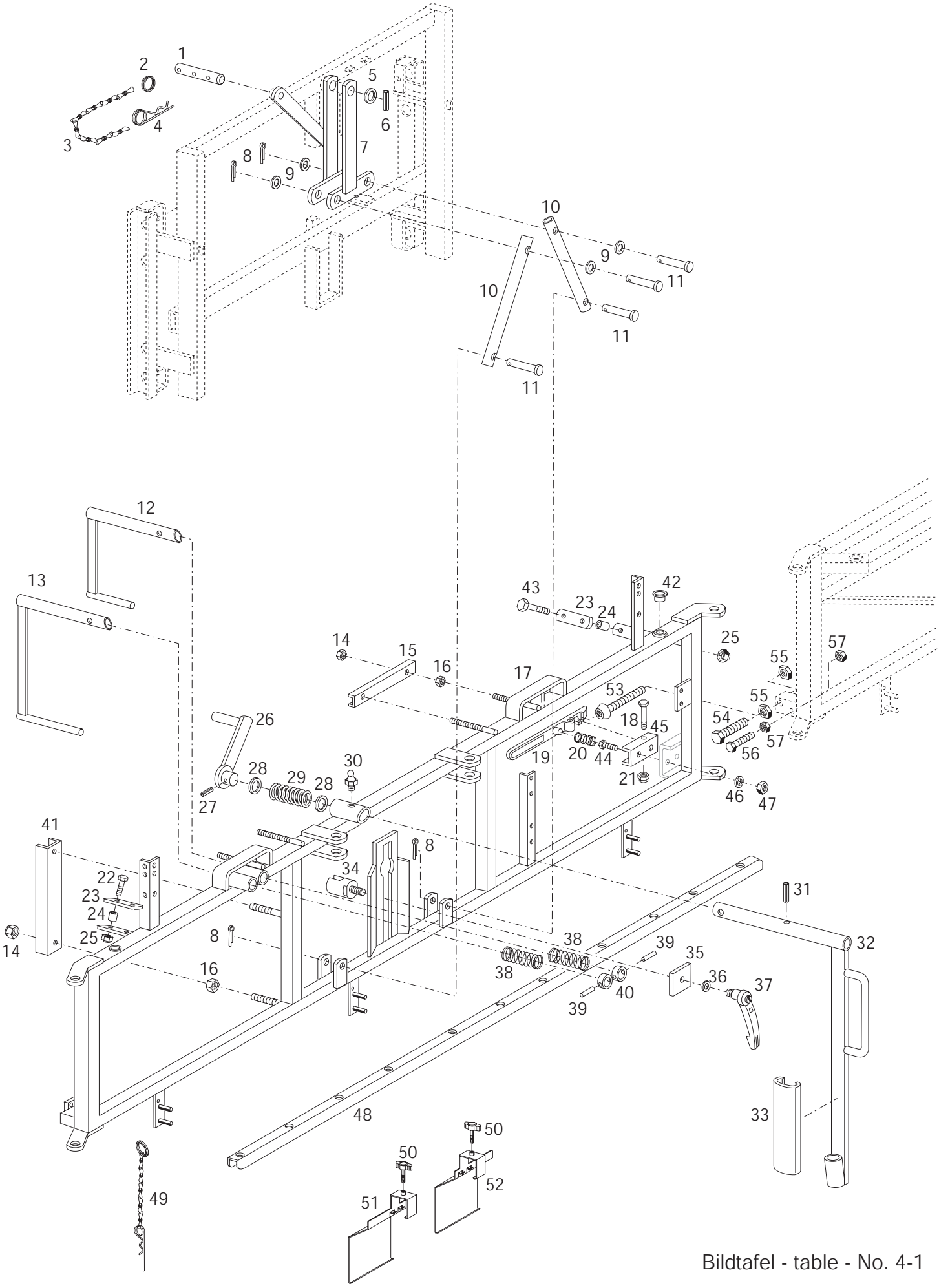

Bildtafel - table - No. 4-1

F800-004-1.ai 31.05.01

BILDTAFEL NR. 4-1
FELDSPRITZLEITUNGEN FH812 BIS FH815
MITTELTEIL
CA. AB 10.98 (mit separatem Spritzrohrträger)

TABLE NO. 4-1
FIELD SPRAY BOOM FH812 UP TO FH815
CENTRE PIECE
FROM APPROX. 10.98 (with separate Spraying tube support)

Bild-Nr. III.No.	Bestell-Nr. Part No.		Benennung	Abm./Bemerk. Dimen./Remarks	Stück Pieces			Denomination
					FH81505-1/-2 ↓	FH81200-1/-2 bis FH81500-1/-2 FH81515-2 ↓	FH81225-1/-2 FH81255-1/-2 FH81525-1/-2 ↓	
1	130 127		Absteckbolzen	Ø15x82	1	1	1	Bolt
2	014 305	000 994 25 45	Schlüsselring	30x35	1	1	1	Ring
3	016 613	000 990 02 04	Zsb. Knotenkette	145 lg.	1	1	1	Chain
4	010 471	DIN11024-4	Federstecker		1	1	1	Spring-loaded pin
5	028 686	DIN988S30x42x2,5	Stützscheibe		1	1	1	Shim
6	013 705	DIN1481-6x50	Spannstift		1	1	1	Tension pin
7	130 123		Zsb. Pendelbock	NL.	1	1	1	Pendulum main frame
8	011 145	DIN94-4x25	Splint		4	4	4	Split pin
9	010 048	DIN125A17	Scheibe		10	10	10	Shim
10	130 026		Querlenker	Ø33,7x5x428	2	2	1	Cross guide
11	010 517	DIN1444B16H11x85	Bolzen		4	4	3	Bolt
	026 794	DIN1444B16H11x70	Bolzen		-	-	1	Bolt
12	127 061		Zsb. Hebelsperre kurz	NL.	-	-	1	Locking lever, short
13	127 062		Zsb. Hebelsperre lang	NL.	-	-	1	Locking lever, long
14	011 687	DIN985M12	Sechskantmutter	selbsts.	6	6	6	Hexagon nut, self lock
15	130 165		Gleitschiene kurz	40x20x5x260	2	2	2	Rail short
16	011 590	DIN934M12	Sechskantmutter		6	6	6	Hexagon nut
17	136 779		Zsb. Mittelteil	NL.	1	1	-	Centre piece
	136 958		Zsb. Mittelteil	NL.	-	-	1	Centre piece
18	011 087	DIN931M8x50	Sechskantschraube		2	-	-	Hexagon screw
19	104 404	F715 595 01 26	Hebel		2	-	-	Lever
20	022 476	DIN2098-3,2x20x33,5	Druckfeder		2	-	-	Pressure spring
21	011 935	DIN985M8	Sechskantmutter	selbsts.	2	-	-	Hexagon nut, self lock
22	011 087	DIN931M8x50	Sechskantschraube		2	2	2	Hexagon screw
23	130 024		Schlauchhalter	30x6x105	2	2	2	Hose holder
24	027 587		Druckschlauch	Ø8x2x35	4	4	4	Hose
25	011 935	DIN985M8	Sechskantmutter	selbsts.	4	4	4	Hexagon nut, self lock
26	117 773		Zsb. Stütze	NL.	1	1	1	Lever
27	010 613	DIN1481-10x32	Spannstift		1	1	1	Tension pin
28	028 742	DIN988-36x45x2	Paßscheibe		2	2	2	Shim
29	023 295		Druckfeder	Ø53,5x82x8	1	1	1	Pressure spring
30	010 491	DIN71412AM8x1	Schmiernippel		1	1	1	Lubrication nipple
31	010 614	DIN1481-10x40	Spannstift		1	1	1	Tension pin
32	117 779		Zsb. Anschlag	NL.	1	1	1	Stop lever
33	023 429		Handlauf	250 lg.	1	1	1	Plastic handle
34	136 230		Seilführung	M10; Ø38x70	1	1	1	Guide ass.
35	026 018		Scheibe	50x5x40	1	1	1	Shim
36	010 064	DIN137B10x18	Federscheibe		1	1	1	Lock washer
37	027 583		Klemmhebel	M10	1	1	1	Clip lever
38	015 521	000 992 34 02	Druckfeder	Ø32x36x2,8	-	-	4	Pressure spring
39	010 610	DIN1481-8x40	Spannstift		-	-	2	Tension pin
40	025 861		Spannring klein	Ø40x4x16	-	-	2	Ring
41	130 166		Gleitschiene lang	40x20x5x370	1	1	1	Rail long
42	026 994		Kegelstopfen	24x19,8x21,2	4	-	-	Plug
43	011 089	DIN931M8x65	Sechskantschraube		2	2	2	Hexagon screw
44	011 514	DIN933M8x25	Sechskantschraube		2	-	-	Hexagon screw
45	136 765		Hebellager		1	-	-	Lever bearing

BILDTAFEL NR. 4-1
FELDSPRITZLEITUNGEN FH812 BIS FH815
MITTELTEIL
CA. AB 10.98 (mit separatem Spritzrohrträger)

TABLE NO. 4-1
FIELD SPRAY BOOM FH812 UP TO FH815
CENTRE PIECE
FROM APPROX. 10.98 (with separate Spraying tube support)

Bild-Nr. III.No.	Bestell-Nr. Part No.		Benennung	Abm./Bemerk. Dimen./Remarks	Stück Pieces			Denomination
					FH81505-1/-2 ↓	FH81200-1/-2 bis FH81500-1/-2 FH81515-2 ↓	FH81225-1/-2 FH81255-1/-2 FH81525-1/-2 ↓	
46	010 063	DIN137B8	Federscheibe		2	-	-	Lock washer
47	011 579	DIN934M8	Sechskantmutter		2	-	-	Hexagon nut
48	134 438		Spritzrohrträger	11 Bohr. 2540 lg.	1	1	1	Spraying tube support
49	135 488		Zsb. Federstecker	Ø2,8	3	3	3	Spring pin ass.
50	029 546		Klemmschraube	M6x20, NIRO	6	6	6	Attachment screw
51	139 521		Düsenschutzklammer rechts	Bei 12,5m nur 2St.	3	3	3	Nozzle guard clamp rh.
52	139 522		Düsenschutzklammer links		3	3	3	Nozzle guard clamp lh.
53	026 688		Innensechskantschr.	M16x125	1	-	-	Sockethead screw
54	024 000	DIN933M16x110	Sechskantschraube		-	1	-	Hexagon screw
55	010 099	DIN439BM16	Sechskantmutter, flach		2	2	-	Hexagon nut, flat
56	028 968	DIN933M12x90	Sechskantschraube		1	1	1	Hexagon screw
57	011 590	DIN934M12	Sechskantmutter		2	2	2	Hexagon nut

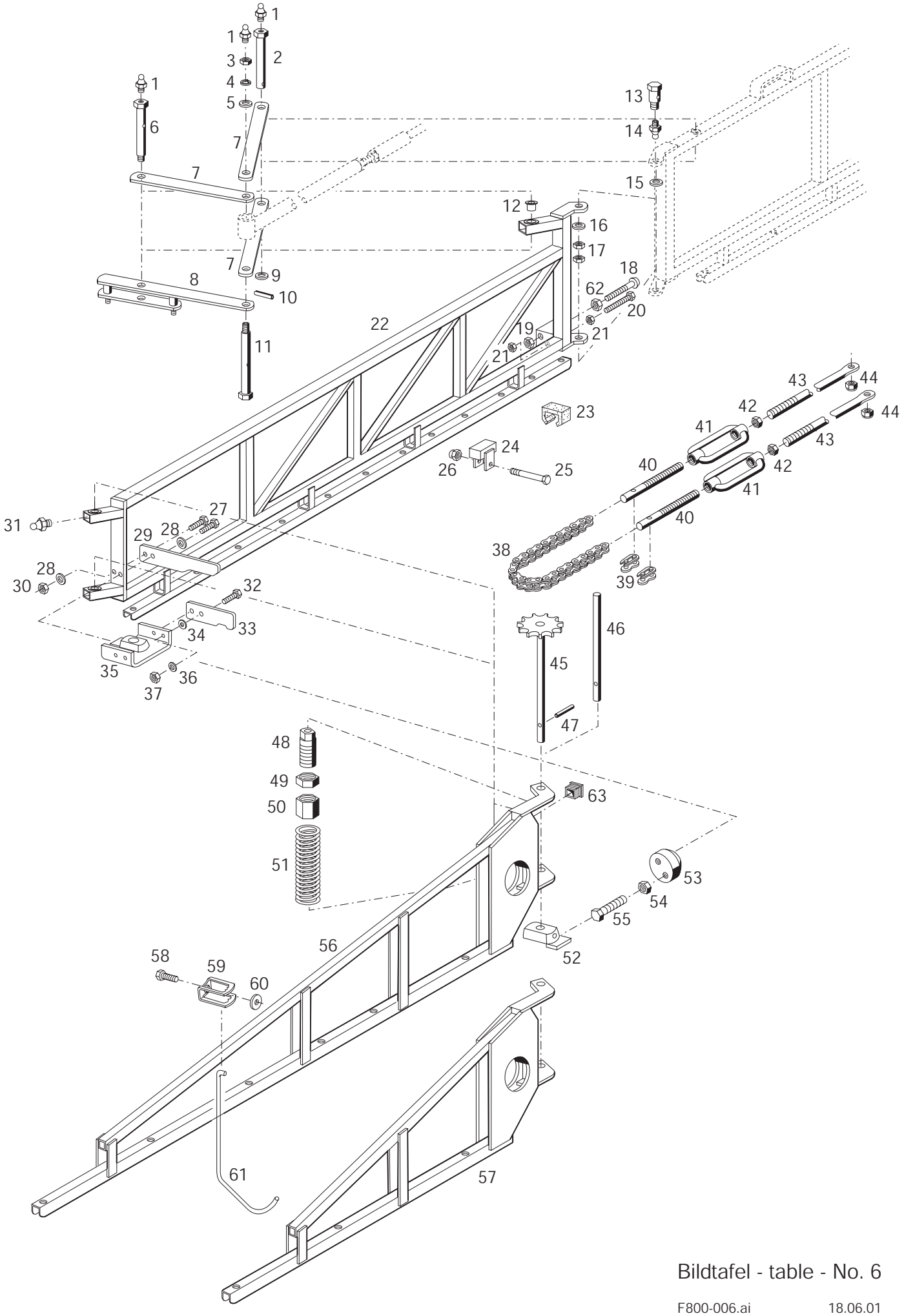

Bildtafel - table - No. 6

F800-006.ai 18.06.01

BILDTAFEL NR. 6
FELDSPRITZLEITUNGEN F812 BIS F815
SCHWENKARM, ENDSTÜCK
CA. BIS 09.98

TABLE NO. 6
FIELD SPRAY BOOM F812 UP TO F815
SWIVEL ARM, END PIECE
UP TO APPROX. 09.98

Bild-Nr. III.No.	Bestell-Nr. Part No.		Benennung	Abm./Bemerk. Dimen./Remarks	Stück Pieces			Denomination
					F815 M12 ↓	F812 HM bis F815 HM ↓	F812-22 bis F815-22 FH81225-0/FH81525-0 ↓	
1	010 491	DIN71412AM8x1	Schmiernippel		-	6	6	Lubrication nipple
2	027 395		Gelenkbolzen	Ø24x Ø20x93	-	2	2	Pivot bolt
3	023 336	DIN934M16x1,5	Sechskantmutter		-	2	2	Hexagon nut
4	021 934	DIN127A16	Federring		-	2	2	Spring ring
5	010 048	DIN125A17	Scheibe		-	2	2	Shim
6	015 888	000 990 27 91	Hohlschraube (Ø20x100)	M16x1,5x116	-	2	2	Hollow screw
7	104 427	F715 595 80 48	Zwischenstück	40x8x294	-	6	6	Fixture
8	117 636		Zsb. Strebe	NL.	-	2	2	Strut
9	028 731	DIN988-20x28x0,5	Paßscheibe		-	n.B.	n.B.	Shim
	028 732	DIN988-20x28x1	Paßscheibe		-	n.B.	n.B.	Shim
	028 733	DIN988-20x28x2	Paßscheibe		-	n.B.	n.B.	Shim
10	010 595	DIN1481-4x32	Spannstift		-	2	2	Tension pin
11	015 886	000 990 25 91	Hohlschraube (Ø20x89)	M16x1,5x116	-	2	2	Hollow screw
12	026 994		Kegelstopfen	24x19,8x21,2	4	-	-	Plug
13	015 885	000 990 24 91	Hohlschraube	M16x1,5x55	4	4	4	Hollow screw
14	010 491	DIN71412AM8x1	Schmiernippel		4	4	4	Lubrication nipple
15	028 731	DIN988-20x28x0,5	Paßscheibe		-	n.B.	n.B.	Shim
	028 732	DIN988-20x28x1	Paßscheibe		-	n.B.	n.B.	Shim
	028 733	DIN988-20x28x2	Paßscheibe		-	n.B.	n.B.	Shim
16	010 048	DIN125A17	Scheibe		4	4	4	Shim
17	010 101	DIN439BM16x1,5	Sechskantmutter	flach	8	8	8	Hexagon nut, flat
18	026 688		Innensechskantschr.	M16x125	2	1	-	Sockethead screw
19	011 597	DIN934M16	Sechskantmutter		2	1	-	Hexagon nut
20	011 550	DIN933M12x110	Sechskantschraube		2	2	2	Hexagon screw
21	011 590	DIN934M12	Sechskantmutter		4	4	4	Hexagon nut
22	126 652		Zsb. Schwenkarm links	NL.	1	1	1	Swivel arm, LH
	126 653		Zsb. Schwenkarm rechts	NL.	1	1	1	Swivel arm, RH
23	024 185		Anschlagpuffer	80x54x40	2	1	2	Rubber buffer
24	130 890		Zsb. Gewicht	NL. 70lg.	1	1	1	Weight ass.
	130 242		Zsb. Gewicht (NL. 180lg.)	für FH81225-0 und FH81525-0	-	-	1	Weight ass.
25	011 089	DIN931M8x65	Sechskantschraube		1	1	1	Hexagon screw
26	011 935	DIN985M8	Sechskantmutter	selbsts.	1	1	1	Hexagon nut, self lock
27	011 514	DIN933M8x25	Sechskantschraube		-	3	2	Hexagon screw
28	010 063	DIN137B8	Federscheibe		-	3	2	Lock washer
29	104 445	F715 595 80 83	Klinke	50x5x249	-	1	-	Lever
30	011 579	DIN934M8	Sechskantmutter		-	1	-	Hexagon nut
31	010 491	DIN71412AM8x1	Schmiernippel		4	4	4	Lubrication nipple
32	011 518	DIN933M8x30	Sechskantschraube		4	-	-	Hexagon screw
33	127 817		Halteleiste	5x40x140	1	-	-	Retainer
34	012 537	DIN9021A8,4	Scheibe		4	-	-	Shim
	010 044	DIN125A8,4	Scheibe		n.B.	-	-	Shim
35	127 815		Zsb. Lagerplatte	NL.	2	-	-	Bearing plate ass.
36	010 063	DIN137B8	Federscheibe		4	-	-	Lock washer
37	011 579	DIN934M8	Sechskantmutter		4	-	-	Hexagon nut
38	014 525	000 998 33 51	Rollenkette (365 lg.)	5/8"x3/8"x23 Tlg.	-	2	2	Roller chain
39	014 560	000 998 02 70	Kettenschloß	5/8"x3/8"	-	4	4	Chain lock

BILDTAFEL NR. 6
FELDSPRITZLEITUNGEN F812 BIS F815
SCHWENKARM, ENDSTÜCK
CA. BIS 09.98

TABLE NO. 6
FIELD SPRAY BOOM F812 UP TO F815
SWIVEL ARM, END PIECE
UP TO APPROX. 09.98

Bild-Nr. III.No.	Bestell-Nr. Part No.		Benennung	Abm./Bemerk. Dimen./Remarks	Stück Pieces			Denomination
					F815 M12 ↓	F812 HM bis F815 HM ↓	F812-22 bis F815-22 FH81225-0/FH81525-0 ↓	
40	016 656	000 990 34 29	Bolzen	M12x120	-	4	4	Bolt
41	010 588	DIN1480SPM12x125	Spannschloßmutter	M12x125	-	4	4	Clamping lock
42	011 590	DIN934M12	Sechskantmutter		-	4	4	Hexagon nut
43	104 403	F715 595 80 25	Zugstange	M12x2416	-	4	4	Draw rod
44	011 935	DIN985M8	Sechskantmutter	selbsts.	-	4	4	Hexagon nut, self lock
45	016 585	000 990 24 01	Zsb. Kettenrad	NL.	-	2	2	Sprocket wheel
46	127 816		Aufhängebolzen	Ø25x400	2	-	-	Bolt
47	010 545	DIN1472-10X60	Passkerbstift		2	2	2	Pin
48	122 468		Lagerrohr	R1"x62	2	2	2	Bearing tube
49	010 788	000 990 04 09	Gegenmutter	R1"	2	2	2	Nut
50	016 253	000 990 69 50	Spannmutter	R1"x35	2	2	2	Nut
51	015 533	000 992 50 02	Druckfeder	Ø51x150x9	2	2	2	Pressure spring
52	130 178		Lagerplatte		-	2	2	Bearing plate
53	129 897		Anschlag	Ø36x18	-	2	2	Limit stop
54	011 585	DIN934M10	Sechskantmutter		-	2	2	Hexagon nut
55	011 530	DIN933M10x30	Sechskantschraube		-	2	2	Hexagon screw
56	126 707		Zsb. Endstück links NL.	Für F815	1	1	1	End piece, LH
	126 708		Zsb. Endstück rechts NL.	Für F815	1	1	1	End piece, RH
57	126 654		Zsb. Endstück links NL.	Für F812 und F812,5	-	1	1	End piece, LH
	126 655		Zsb. Endstück rechts NL.	Für F812 und F812,5	-	1	1	End piece, RH
58	011 539	DIN933M12x25	Sechskantschraube		2	2	2	Hexagon screw
59	125 403		Zsb. Aufschlagbügel-halter	NL.	2	2	2	Fixture
60	016 503	000 991 58 47	Scheibe	Ø9x Ø40x5	2	2	2	Shim
61	124 637		Aufschlagbügel	Ø8	2	2	2	Stirrup
62	010 099	DIN439BM16	Sechskantmutter, flach		2	1	-	Hexagon nut, flat
63	015 317	000 993 03 55	Vierkantstopfen	30x30x1,5	2	2	2	Plug

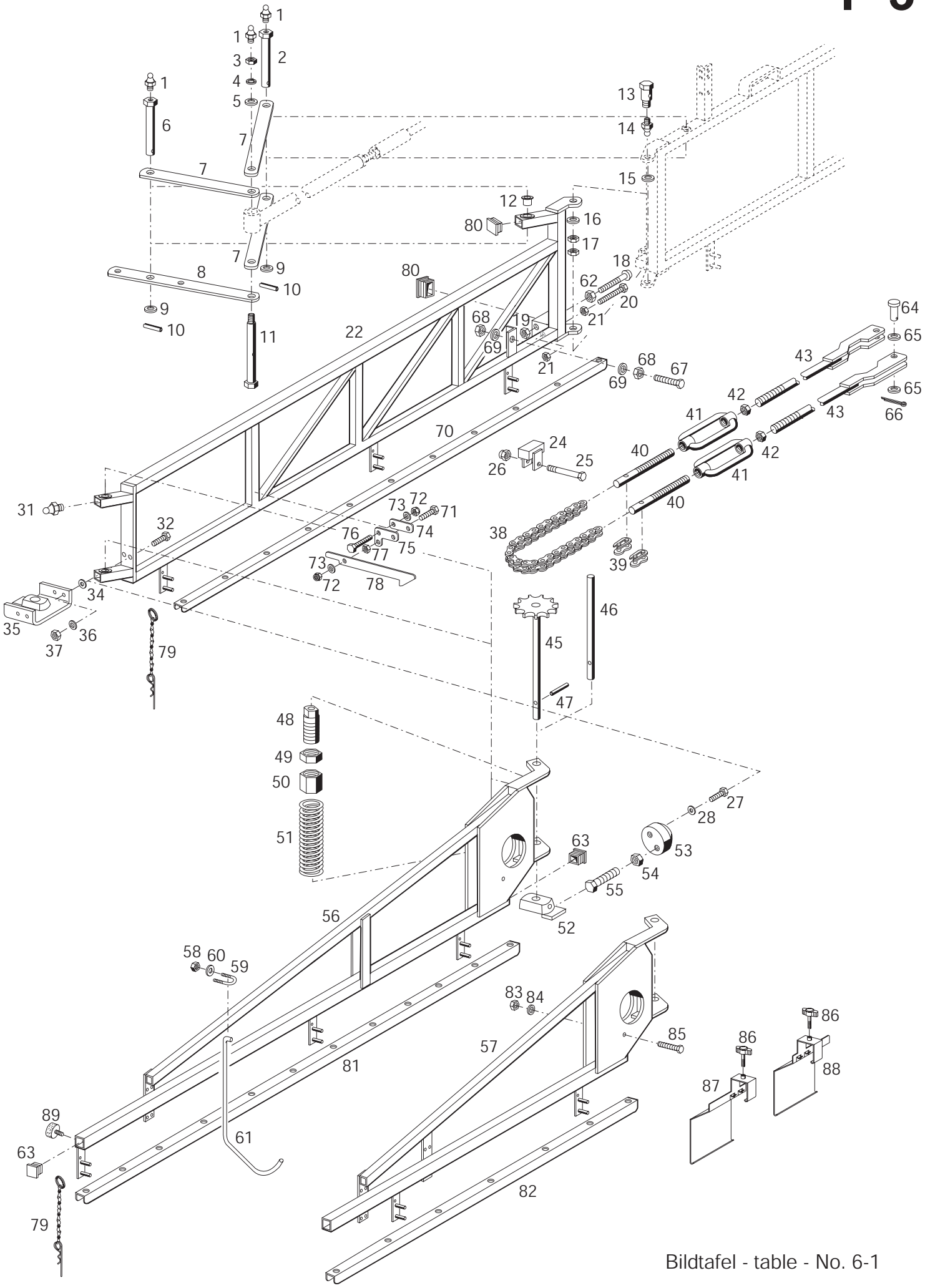

Bildtafel - table - No. 6-1

F800-006-1.ai 30.05.01

BILDTAFEL NR. 6-1
FELDSPRITZLEITUNGEN FH812 BIS FH815
SCHWENKARM, ENDSTÜCK
CA. AB 10.98 (mit separaten Spritzrohrträgern)

TABLE NO. 6-1
FIELD SPRAY BOOM FH812 UP TO FH815
SWIVEL ARM, END PIECE
FROM APPROX. 10.98 (with separate Spraying tube support)

Bild-Nr. III.No.	Bestell-Nr. Part No.		Benennung	Abm./Bemerk. Dimen./Remarks	Stück Pieces			Denomination
					FH81505-1/-2 ↓	FH81200-1/-2 bis FH81500-1/-2	FH81515-2 ↓ FH81225-1/-2 FH81255-1/-2 FH81525-1/-2 ↓	
1	010 491	DIN71412AM8x1	Schmiernippel		-	6	6	Lubrication nipple
2	027 395		Gelenkbolzen	Ø24x Ø20x93	-	2	2	Pivot bolt
3	023 336	DIN934M16x1,5	Sechskantmutter		-	2	2	Hexagon nut
4	021 934	DIN127A16	Federring		-	2	2	Spring ring
5	010 048	DIN125A17	Scheibe		-	2	2	Shim
6	136 794		Gelenkbolzen	Ø24x Ø20x96	-	2	2	Pivot bolt
7	104 427	F715 595 80 48	Zwischenstück	40x8x294	-	6	6	Fixture
8	136 776		Strebe		-	2	2	Strut
9	028 731	DIN988-20x28x0,5	Paßscheibe		-	n.B.	n.B.	Shim
	028 732	DIN988-20x28x1	Paßscheibe		-	n.B.	n.B.	Shim
	028 733	DIN988-20x28x2	Paßscheibe		-	n.B.	n.B.	Shim
10	010 595	DIN1481-4x32	Spannstift		-	4	4	Tension pin
11	015 886	000 990 25 91	Hohlschraube (Ø20x89)	M16x1,5x116	-	2	2	Hollow screw
12	026 994		Kegelstopfen	24x19,8x21,2	4	-	-	Plug
13	015 885	000 990 24 91	Hohlschraube	M16x1,5x55	4	4	4	Hollow screw
14	010 491	DIN71412AM8x1	Schmiernippel		4	4	4	Lubrication nipple
15	028 731	DIN988-20x28x0,5	Paßscheibe		-	n.B.	n.B.	Shim
	028 732	DIN988-20x28x1	Paßscheibe		-	n.B.	n.B.	Shim
	028 733	DIN988-20x28x2	Paßscheibe		-	n.B.	n.B.	Shim
16	010 048	DIN125A17	Scheibe		4	4	4	Shim
17	010 101	DIN439BM16x1,5	Sechskantmutter	flach	8	8	8	Hexagon nut, flat
18	026 688		Innensechskantschr.	M16x125	1	-	-	Sockethead screw
19	011 597	DIN934M16	Sechskantmutter		1	-	-	Hexagon nut
20	011 550	DIN933M12x110	Sechskantschraube		1	1	1	Hexagon screw
21	011 590	DIN934M12	Sechskantmutter		2	2	2	Hexagon nut
22	136 783		Zsb. Schwenkarm links	NL.	1	1	1	Swivel arm, LH
	136 780		Zsb. Schwenkarm rechts	NL.	1	1	1	Swivel arm, RH
24	130 890		Zsb. Gewicht	NL. 70lg.	1	1	1	Weight ass.
	130 242		Zsb. Gewicht	NL. 180lg.	-	-	1	Weight ass.
25	011 089	DIN931M8x65	Sechskantschraube		1	1	1	Hexagon screw
26	011 935	DIN985M8	Sechskantmutter	selbsts.	1	1	1	Hexagon nut, self lock
27	011 514	DIN933M8x25	Sechskantschraube		-	2	2	Hexagon screw
28	010 063	DIN137B8	Federscheibe		-	2	2	Lock washer
31	010 491	DIN71412AM8x1	Schmiernippel		4	4	4	Lubrication nipple
32	011 518	DIN933M8x30	Sechskantschraube		4	-	-	Hexagon screw
34	012 537	DIN9021A8,4	Scheibe		4	-	-	Shim
	010 044	DIN125A8,4	Scheibe		n.B.	-	-	Shim
35	127 815		Zsb. Lagerplatte	NL.	2	-	-	Bearing plate ass.
36	010 063	DIN137B8	Federscheibe		4	-	-	Lock washer
37	011 579	DIN934M8	Sechskantmutter		4	-	-	Hexagon nut
38	014 525	000 998 33 51	Rollenkette (365 lg.)	5/8"x3/8"x23 Tlg.	-	2	2	Roller chain
39	014 560	000 998 02 70	Kettenschloß	5/8"x3/8"	-	4	4	Chain lock
40	016 656	000 990 34 29	Bolzen	M12x120	-	4	4	Bolt
41	010 588	DIN1480SPM12x125	Spannschloßmutter	M12x125	-	4	4	Clamping lock
42	011 590	DIN934M12	Sechskantmutter		-	4	4	Hexagon nut
43	136 775		Zsb. Zugstange	NL. M12x2415	-	4	4	Draw rod
45	016 585	000 990 24 01	Zsb. Kettenrad	NL.	-	2	2	Sprocket wheel

BILDTAFEL NR. 6-1
FELDSPRITZLEITUNGEN FH812 BIS FH815
SCHWENKARM, ENDSTÜCK
CA. AB 10.98 (mit separaten Spritzrohrträgern)

TABLE NO. 6-1
FIELD SPRAY BOOM FH812 UP TO FH815
SWIVEL ARM, END PIECE
FROM APPROX. 10.98 (with separate Spraying tube support)

Bild-Nr. III.No.	Bestell-Nr. Part No.		Benennung	Abm./Bemerk. Dimen./Remarks	Stück Pieces			Denomination
					FH81505-1/-2 ↓	FH81200-1/-2 bis FH81500-1/-2	FH81515-2 ↓ FH81225-1/-2 FH81255-1/-2 FH81525-1/-2 ↓	
46	127 816		Aufhängebolzen	Ø25x400	2	-	-	Bolt
47	010 545	DIN1472-10X60	Passkerbstift		2	2	2	Pin
48	122 468		Lagerrohr	R1"x62	2	2	2	Bearing tube
49	010 788	000 990 04 09	Gegenmutter	R1"	2	2	2	Nut
50	016 253	000 990 69 50	Spannmutter	R1"x35	2	2	2	Nut
51	015 533	000 992 50 02	Druckfeder	Ø51x150x9	2	2	2	Pressure spring
52	130 178		Lagerplatte		-	2	2	Bearing plate
53	129 897		Anschlag	Ø36x18	-	2	2	Limit stop
54	011 585	DIN934M10	Sechskantmutter		-	2	2	Hexagon nut
55	011 530	DIN933M10x30	Sechskantschraube		-	2	2	Hexagon screw
56	136 853		Zsb. Endstück links NL.	für FH815	1	1	1	End piece, LH
	136 852		Zsb. Endstück rechts NL.	für FH815	1	1	1	End piece, RH
57	136 851		Zsb. Endstück links NL.	für FH812 und FH812,5	-	1	1	End piece, LH
	136 850		Zsb. Endstück rechts NL.	für FH812 und FH812,5	-	1	1	End piece, RH
58	011 935	DIN985M8	Sechskantmutter	selbsts.	8	8	8	Hexagon nut, self lock
59	028 909		Zsb. Drahtseilklemme		4	4	4	Wire rope clip
60	010 085	DIN433-8,4	Scheibe		16	16	16	Shim
61	124 637		Aufschlagbügel	Ø8	2	2	2	Stirrup
62	010 099	DIN439BM16	Sechskantmutter, flach		1	-	-	Hexagon nut, flat
63	015 317	000 993 03 55	Vierkantstopfen	30x30x1,5	6	6	6	Plug
64	028 558	DIN1444B8H11x30	Bolzen		-	4	4	Bolt
65	010 044	DIN125A8,4	Scheibe		-	12	12	Shim
66	029 108	DIN94-2x14	Splint		-	4	4	Split pin
67	011 566	DIN933M16x60	Sechskantschraube		-	1	-	Hexagon screw
68	010 099	DIN439BM16	Sechskantmutter, flach		-	2	-	Hexagon nut, flat
69	010 048	DIN125A17	Scheibe		-	2	-	Shim
70	134 438		Spritzrohrträger	11 Bohr. 2540 lg.	2	2	2	Spraying tube support
71	011 888	DIN933M6x25	Sechskantschraube		1	-	-	Hexagon screw
72	011 683	DIN985M6	Sechskantmutter	selbsts.	3	-	-	Hexagon nut, self lock
73	010 887	DIN125-6,4	Scheibe		3	-	-	Shim
74	136 728		Befestigungsleiste	4x20x60	1	-	-	Fixing rail
75	137 395		Halter	4x41x60	1	-	-	Support
76	027 248	DIN931M6x50	Sechskantschraube		2	-	-	Hexagon screw
77	011 577	DIN934M6	Sechskantmutter		1	-	-	Hexagon nut
78	136 770		Halteleiste		1	-	-	Retainer
79	135 488		Zsb. Federstecker	Ø2,8	12	12	12	Spring pin ass.
80	026 574		Vierkantstopfen	60x40x4	4	4	4	Plug
81	136 854		Spritzrohrträger (12 Bohr. 2790 lg.)	für FH815	2	2	2	Spraying tube support
82	136 772		Spritzrohrträger (7 Bohr. 1540 lg.)	für FH812 und FH812,5	-	2	2	Spraying tube support
83	011 577	DIN934M6	Sechskantmutter		2	2	2	Hexagon nut
84	011 742	DIN137B6	Federscheibe		2	2	2	Lock washer
85	011 162	DIN931M6x45	Sechskantschraube		2	2	2	Hexagon screw
86	029 546		Klemmschraube	M6x20, NIRO	24	24	24	Attachment screw
87	139 521		Düsenschutzklammer rechts		12	12	12	Nozzle guard clamp rh.
88	139 522		Düsenschutzklammer links		12	12	12	Nozzle guard clamp lh.
89	014 821		Puffer	Ø20x10, M6	1	1	1	Buffer

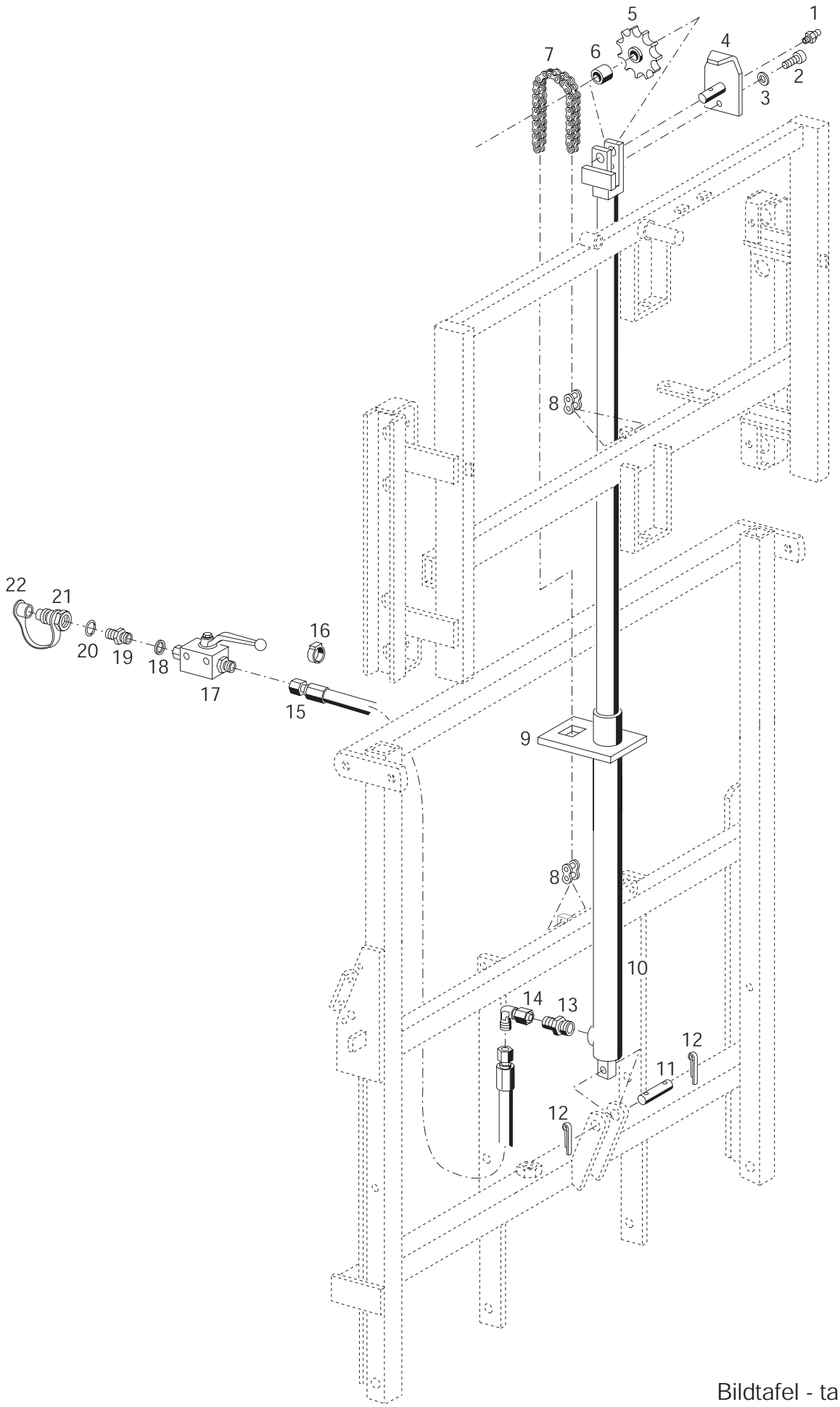

Bildtafel - table - No. 8

F800-008.ai 18.06.01

BILDTAFEL NR. 8
FELDSPRITZLEITUNGEN F812 BIS F815
HYDRAULIKZYLINDER FÜR HÖHENVERSTELLUNG

TABLE NO. 8
FIELD SPRAY BOOM F812 UP TO F815
HYDRAULIC CYLINDER FOR ADJUSTMENT IN HEIGHT

Bild-Nr. III.No.	Bestell-Nr. Part No.		Benennung	Abm./Bemerk. Dimen./Remarks	Stück Pieces			Denomination
					F815 M12/FH81505-1/-2 ↓	F812 HM bis F815 HM FH81200-1/-2 bis FH81500-1/-2 FH81515-2 ↓	F812-22 bis F815-22 FH81225-0/-1/-2/ FH81255-1/-2/ FH81525-0/-1/-2 ↓	
1	010 491	DIN71412AM8x1	Schmiernippel		1	1	1	Lubrication nipple
2	011 204	DIN912M8x16	Innensechskantschraube		1	1	1	Sockethead screw
3	010 063	DIN137B8	Federscheibe		1	1	1	Lock washer
4	129 528		Zsb. Kettenschutz	NL.	1	1	1	Chain guard
5	023 209		Kettenrad	Z=11, Ø96,9x20,5	1	1	1	Sprocket
6	023 216	DIN1494-20A	Lagerbüchse	Ø23x Ø20x20	1	1	1	Bearing bush
7	027 582		Rollenkette (2150 lg.)	1"x17x85 Tlg.	1	1	1	Roller chain
8	023 214		Gerades Kettenschloß	1"x17mm	2	2	2	Chain lock
9	130 022		Gummihalteplatte	80x15x135	1	1	1	Rubber retaining plate
10	130 040		Zsb. Hydraulikzylinder einfachwirkend	Ø63xØ40x1238 lg. Im Ersatzfall wird 130 493 geliefert	1	1	1	Hydraulic cylinder single-acting
	132 715		Dichtungssatz (f. Hydr. Zylinder 130 040)		1	1	1	Gasket kit (for hydr. cylinder 130 040)
	131 362		Dichtungssatz (f. Hydr. Zylinder 130 493)		1	1	1	Gasket kit (for hydr. cylinder 130 493)
11	016 540	000 991 06 76	Bolzen	Ø20x66	1	1	1	Bolt
12	010 036	DIN94-5x28	Splint		2	2	2	Split pin
13	028 606		Ger. Einschraubstutzen	f. Ø8, M18x1,5	1	1	1	Screw socket straight
14	028 616		Einstellb. Winkelstutzen	SV, f. Ø8 M14x1,5	1	1	1	Adjustable angle socket
15	022 659	000 078 34 89	Schlauchleitung	Ø8x3500	1	1	1	Hose line
16	026 829		Draht- und Kabel-markierer weiß	f. Ø11,2-15	1	1	1	Clip sleeve white
17	026 229		Absperrhahn	M14x1,5	1	1	-	Shut-off valve
18	025 746	DIN7603A14x20AL	Dichtring		1	1	-	Sealing ring
19	022 660	DIN74313A8	Stutzen gerade	f. Ø8, M22x1,5	1	1	-	Connecting nipple
20	010 401	DIN7603A22x27CU	Dichtring		1	1	-	Sealing ring
21	115 644	4580 078 80 55	Kupplungsstecker (mit Staubschutz)		1	1	-	Hydr. coupling (with dust cap)
22	025 584		Staubschutz		1	1	-	Dust cap

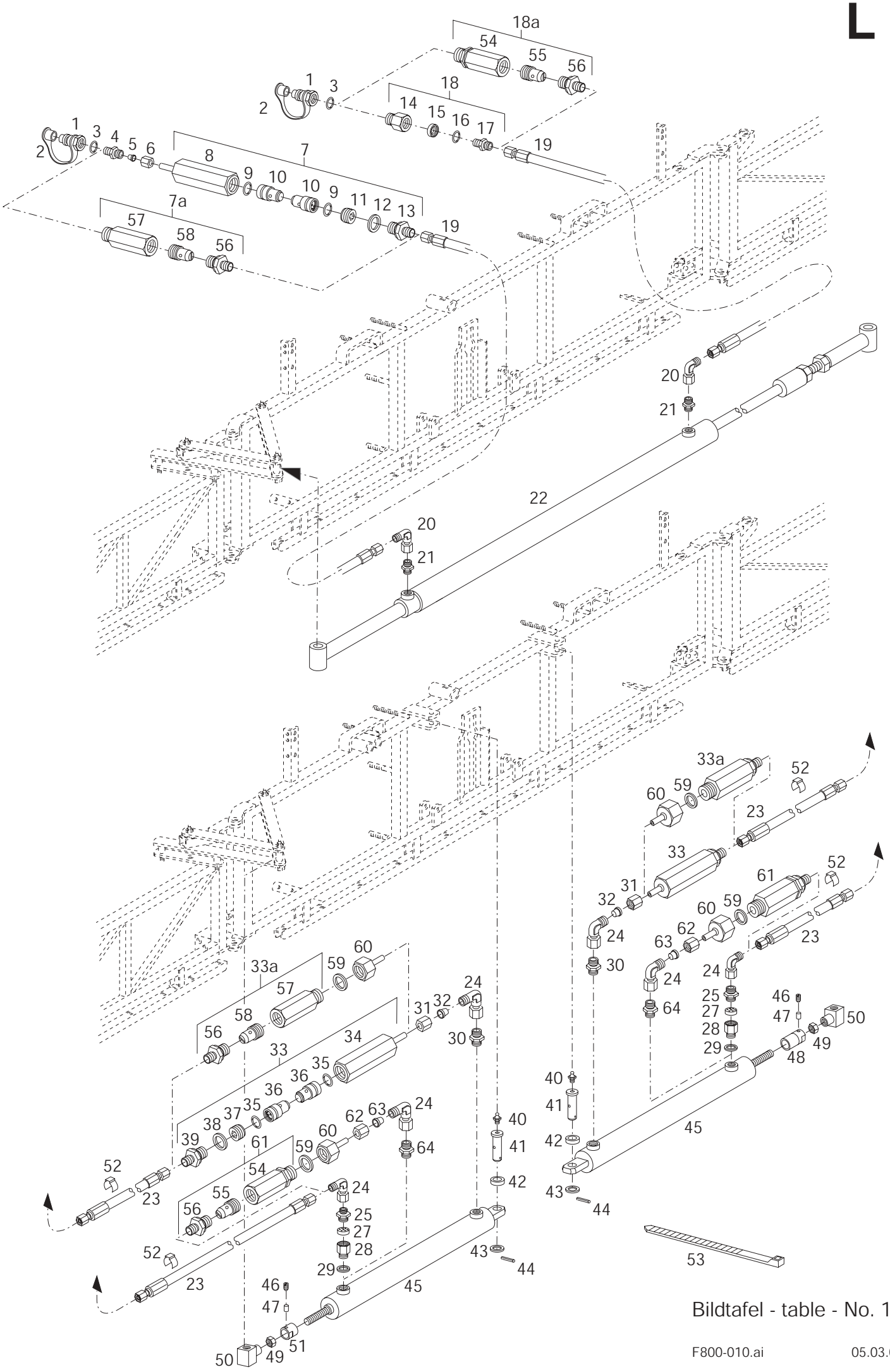

Bildtafel - table - No. 10

F800-010.ai 05.03.01

BILDTAFEL NR. 10
FELDSPRITZLEITUNGEN F812 BIS F815
HYDRAULIKZYLINDER ZUM AUS- UND EINKLAPPEN
CA. BIS 09.98

TABLE NO. 10
FIELD SPRAY BOOM F812 UP TO F815
HYDRAULIC CYLINDER FOR FOLDING
UP TO APPROX. 09.98

Bild-Nr. III.No.	Bestell-Nr. Part No.		Benennung	Abm./Bemerk. Dimen./Remarks	Stück Pieces F815 M12 ↓	F812 HM bis F815 HM ↓	F812-22 bis F815-22 ↓	Denomination
1	115 644	4580 078 80 55	Kupplungsstecker (mit Staubschutz)		-	2	-	Hydr. coupling (with dust cap)
2	025 584		Staubschutz		-	2	-	Dust cap
3	010 401	DIN7603A22x27CU	Dichtring		-	2	-	Sealing ring
4	022 660	DIN74313A8	Stutzen gerade	f. Ø8, M22x1,5	-	1	-	Connecting nipple
5	015 749	000 990 18 57	Profilring	f. Ø8	-	1	-	Profile ring
6	015 723	000 990 18 56	Überwurfmutter	f. Ø8, M14x1,5	-	1	-	Lock nut
7	120 998		Zsb. Stromregler (3 l/min)	ca. bis 01.99 im Ersatzfall Teil 7a zus. mit Teil 18a verwenden	-	1	-	Current regulator compl.
7a	137 909		Zsb. Stromregelventil (2,5 l/min)	ca. ab 02.99	-	1	-	Current regulator compl.
8	120 997		Ventilgehäuse	SW27x110	-	1	-	Valve housing
9	027 726		Runddichtring	Ø12x1,5	-	2	-	O-Ring
10	120 999		Durchflußdrossel (mit Teil 9)	3 l/min	-	2	-	Flow reduction (with part 9)
11	024 882		Stopfen	M18x1,5x10	-	1	-	Plug
12	010 395	DIN7603A18x24CU	Dichtring		-	1	-	Sealing ring
13	028 606		Ger. Einschraubstutzen	f. Ø8, M18x1,5	-	1	-	Screw socket straight
14	029 071		Drosseladapter	35lg. M22x1,5, M18x1,5 Ersetzt 025 133 34lg.	-	1	-	Throttle adapter
15	025 149		Senkdrossel	0,6mm	-	1	-	Throttle valve
16	010 395	DIN7603A18x24CU	Dichtring	Entfällt ab Teil 029 071	-	1	-	Sealing ring
17	028 606		Ger. Einschraubstutzen	f. Ø8, M18x1,5	-	1	-	Screw socket straight
18	121 926		Zsb. Rückschlagdrossel (0,6mm)	ca. bis 01.99 im Ersatzfall Teil 18a zus. mit Teil 7a verwenden	-	1	-	Non return restriction Valve
18a	137 908		Zsb. Stromregelventil (1,3 l/min)	ca. ab 02.99	-	1	-	Current regulator compl.
19	027 555		Schlauchleitung	Ø8x6000	-	2	-	Hose line
20	028 616		Einstellb. Winkelstutzen	SV, f. Ø8 M14x1,5	-	2	-	Adjustable angle socket
21	028 607		Ger. Einschraubstutzen	f. Ø8 M16x1,5	-	2	-	Screw socket straight
22	107 679	7231 070 80 58	Zsb. Hydraulikzylinder	2140 lg.	-	1	-	Hydraulic cylinder
	126 015		Dichtungssatz (für Hydr. Zylinder)		-	1	-	Gasket kit (for hydr. cylinder)
23	027 555		Schlauchleitung	Ø8x6000	-	-	4	Hose line
24	028 616		Einstellb. Winkelstutzen	SV, f. Ø8 M14x1,5	-	-	4	Adjustable angle socket
25	028 606		Ger. Einschraubstutzen	f. Ø8, M18x1,5	-	-	2	Screw socket straight
27	025 149		Senkdrossel	0,6mm	-	-	2	Throttle valve
28	025 178		Drosseladapter	M18x1,5, M16x1,5	-	-	2	Throttle adapter
29	010 394	DIN7603A16x22CU	Dichtring		-	-	2	Sealing ring
30	028 607		Ger. Einschraubstutzen	f. Ø8, M16x1,5	-	-	2	Screw socket straight
31	015 723	000 990 18 56	Überwurfmutter	f. Ø8, M14x1,5	-	-	2	Lock nut
32	015 749	000 990 18 57	Profilring	f. Ø8	-	-	2	Profile ring
33	120 998		Zsb. Stromregler (3 l/min)	Eingeb. bis Serienende im Ersatzfall 33a mit 59-64 verwenden	-	-	2	Current regulator compl.
33a	137 909		Zsb. Stromregelventil (2,5 l/min)	ca. ab 1999	-	-	2	Current regulator compl.

BILDTAFEL NR. 10
FELDSPRITZLEITUNGEN F812 BIS F815
HYDRAULIKZYLINDER ZUM AUS- UND EINKLAPPEN
CA. BIS 09.98

TABLE NO. 10
FIELD SPRAY BOOM F812 UP TO F815
HYDRAULIC CYLINDER FOR FOLDING
UP TO APPROX. 09.98

Bild-Nr. III.No.	Bestell-Nr. Part No.		Benennung	Abm./Bemerk. Dimen./Remarks	Stück Pieces F815 M12 ↓	F812 HM bis F815 HM ↓	F812-22 bis F815-22 ↓	Denomination
34	120 997		Ventilgehäuse	SW27x110	-	-	2	Valve housing
35	027 726		Runddichtring	Ø12x1,5	-	-	4	O-Ring
36	120 999		Durchflußdrossel (mit Teil 35)	3 l/min	-	-	4	Flow reduction (with part 35)
37	024 882		Stopfen	M18x1,5x10	-	-	2	Plug
38	010 395	DIN7603A18x24CU	Dichtring		-	-	2	Sealing ring
39	028 606		Ger. Einschraubstutzen	f. Ø8, M18x1,5	-	-	2	Screw socket straight
40	010 491	DIN71412AM8x1	Schmiernippel		-	-	2	Lubrication nipple
41	027 394		Gelenkbolzen	Ø24x Ø20x75	-	-	2	Bolt
42	022 643	000 994 21 26	Distanzring	Ø30x Ø20,3x19	-	-	2	Spacer ring
43	015 628	000 991 18 39	Beilegscheibe	Ø20,5x Ø28x1	-	-	2	Shim
44	010 595	DIN1481-4x32	Spannstift		-	-	2	Tension pin
45	127 153		Hydraulikzylinder	Ø50x670	-	-	2	Hydraulic cylinder
	123 914		Zsb. Dichtungssatz (für Hydr. Zylinder)		-	-	2	Gasket kit (for hydr. cylinder)
46	023 575	DIN916M8x10	Gewindestift	M8x10, 45°	-	-	2	Threaded pin
47	026 104		Kunststoffrohr	Ø6x1x4	-	-	2	Tube
48	127 001		Zsb. Anschlagbuchse Mittel	NL. Ø45x84	-	-	1	Limitation bush
49	010 102	DIN439BM18x1,5	Sechskantmutter	flach	-	-	2	Hexagon nut, flat
50	120 180		Zsb. Hubstangenkopf	NL.	-	-	2	Rod head
51	127 002		Zsb. Anschlagbuchse Kurz	NL. Ø45x44	-	-	1	Limitation bush
52	026 829		Draht- und Kabel-markierer weiß	f. Ø11,2-15	-	-	4	Clip sleeve white
53	027 250		Kabelband	365x7,8	-	n.B.	n.B.	Cable strap
54	137 906		Nippel (Ringseite)	M22x1,5 / R3/8“	-	1	2	Nipple
55	137 905		Stromregelpatrone	1,3l/min	-	1	2	Current regulator cartridge
56	028 609		Ger. Einschraubstutzen	f. Ø8, R3/8”	-	2	4	Screw socket straight
57	137 907		Nippel (Kolbenseite)	M22x1,5 / R3/8“	-	1	2	Nipple
58	137 904		Stromregelpatrone	2,5l/min	-	1	2	Current regulator cartridge
59	010 401	DIN7603A22x27CU	Dichtring		-	-	4	Sealing ring
60	141 857		Anschlußstutzen	Ø8 / M22x1,5	-	-	4	Connecting socket
61	137 908		Zsb. Stromregelventil (1,3 l/min)	ca. ab 1999	-	-	2	Current regulator compl.
62	015 723	000 990 18 56	Überwurfmutter	f. Ø8, M14x1,5	-	-	2	Lock nut
63	015 749	000 990 18 57	Profilring	f. Ø8	-	-	2	Profile ring
64	028 607		Ger. Einschraubstutzen	f. Ø8, M16x1,5	-	-	2	Screw socket straight

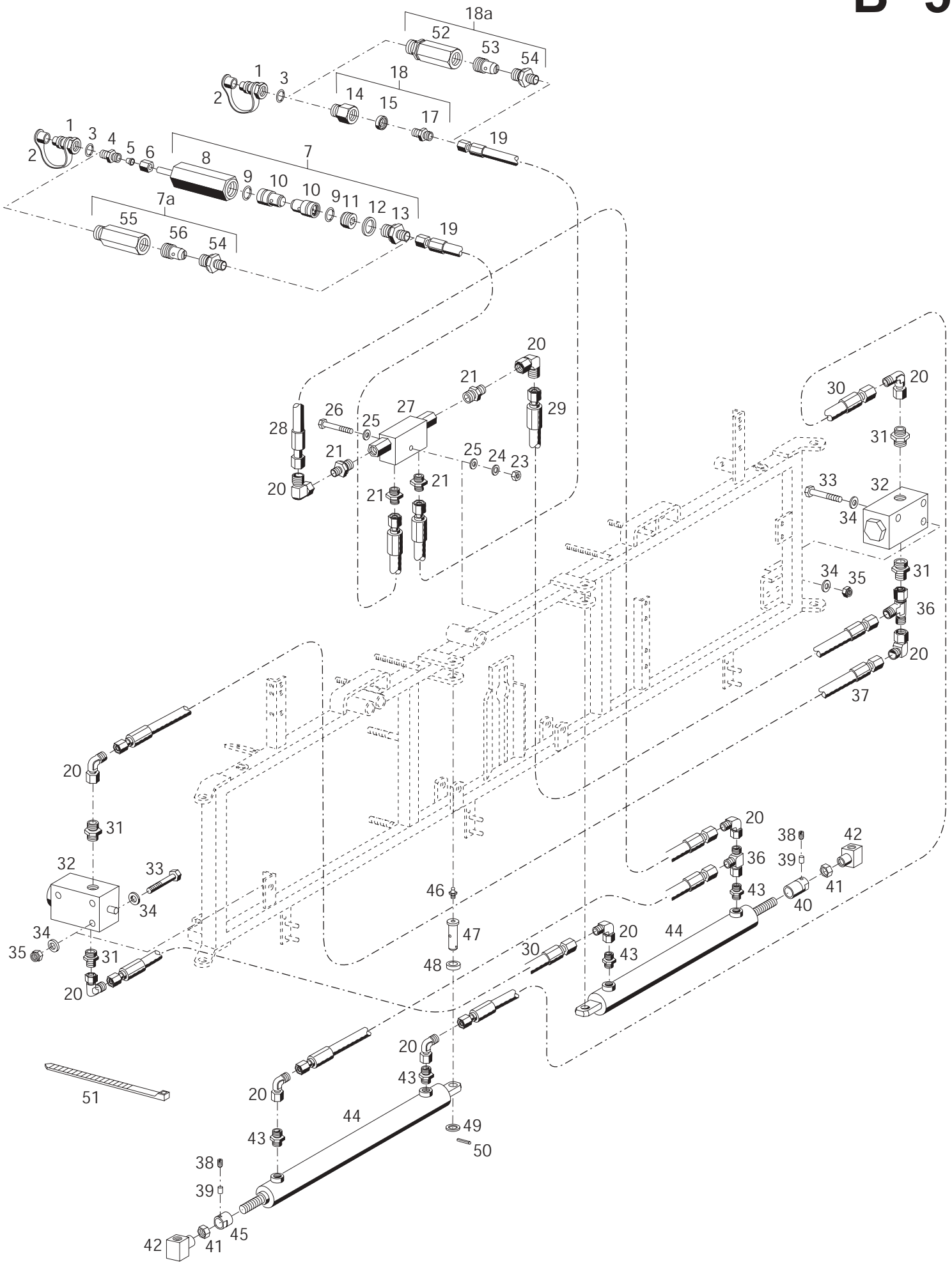

Bildtafel - table - No. 10-1

BILDTAFEL NR. 10-1
FELDSPRITZLEITUNGEN FH812 BIS FH815
HYDRAULIKZYLINDER ZUM AUS- UND EINKLAPPEN
CA. AB 10.98

TABLE NO. 10-1
FIELD SPRAY BOOM FH812 UP TO FH815
HYDRAULIC CYLINDER FOR FOLDING
FROM APPROX. 10.98

Bild-Nr. III.No.	Bestell-Nr. Part No.		Benennung	Abm./Bemerk. Dimen./Remarks	Stück Pieces	Denomination
					FH81505-1/-2 ↓ FH81200-1/-2 bis FH81500-1/-2 FH81515-2 ↓	
1	115 644	4580 078 80 55	Kupplungsstecker (mit Staubschutz)		- 2	Hydr. coupling (with dust cap)
2	025 584		Staubschutz		- 2	Dust cap
3	010 401	DIN7603A22x27CU	Dichtring		- 2	Sealing ring
4	022 660	DIN74313A8	Stutzen gerade	f. Ø8, M22x1,5	- 1	Connecting nipple
5	015 749	000 990 18 57	Profilring	f. Ø8	- 1	Profile ring
6	015 723	000 990 18 56	Überwurfmutter	f. Ø8, M14x1,5	- 1	Lock nut
7	120 998		Zsb. Stromregler (3 l/min)	ca. bis 01.99 im Ersatzfall Teil 7a zus. mit Teil 18a verwenden	- 1	Current regulator compl.
7a	137 909		Zsb. Stromregelventil (2,5 l/min)	ca. ab 02.99	- 1	Current regulator compl.
8	120 997		Ventilgehäuse	SW27x110	- 1	Valve housing
9	027 726		Runddichtring	Ø12x1,5	- 2	O-Ring
10	120 999		Durchflußdrossel (mit Teil 9)	3 l/min	- 2	Flow reduction (with part 9)
11	024 882		Stopfen	M18x1,5x10	- 1	Plug
12	010 395	DIN7603A18x24CU	Dichtring		- 1	Sealing ring
13	028 606		Ger. Einschraubstutzen	f. Ø8, M18x1,5	- 1	Screw socket straight
14	029 071		Drosseladapter	35lg. M22x1,5x M18x1,5	- 1	Throttle adapter
15	025 149		Senkdrossel	0,6mm	- 1	Throttle valve
17	028 606		Ger. Einschraubstutzen	f. Ø8, M18x1,5	- 1	Screw socket straight
18	121 926		Zsb. Rückschlagdrossel (0,6mm)	ca. bis 01.99 im Ersatzfall Teil 18a zus. mit Teil 7a verwenden	- 1	Non return restriction Valve
18a	137 908		Zsb. Stromregelventil (1,3 l/min)	ca. ab 02.99	- 1	Current regulator compl.
19	022 651		Hochdruckschlauch	Ø8x4100	- 2	Hose line
20	028 616		Einstellb. Winkelstutzen	SV, f. Ø8 M14x1,5	- 10	Adjustable angle socket
21	028 613		Ger. Einschraubstutzen	f. Ø8 R1/4"	- 4	Screw socket, str.
23	011 577	DIN934M6	Sechskantmutter		- 1	Hexagon nut
24	011 742	DIN137B6	Federscheibe		- 1	Lock washer
25	010 051	DIN126-6,6	Scheibe		- 2	Shim
26	027 248	DIN931M6x50	Sechskantschraube		- 1	Hexagon screw
27	136 720		Zsb. Rückschlagventil		- 1	Relief valve ass.
28	022 646		Hochdruckschlauch	Ø8x1000lg.	- 1	High pressure hose
29	025 239		Hochdruckschlauch	Ø8x1300lg.	- 1	High pressure hose
30	027 909		Hochdruckschlauch	Ø8x2150lg.	- 3	High pressure hose
31	028 609		Ger. Einschraubstutzen	f. Ø8, R3/8”	- 4	Screw socket straight
32	142 452		Hydr. Umschaltventil		- 2	Hydraulic valve
33	011 172	DIN931M8x60	Sechskantschraube		- 4	Hexagon screw
34	010 044	DIN125A8,4	Scheibe		- 8	Shim
35	011 935	DIN985M8	Sechskantmutter	selbsts.	- 4	Hexagon nut, self lock
36	028 621		Einstellb. L-Stutzen	f. Ø8, M14x1,5	- 2	Adjustable L-union
37	022 645		Hochdruckschlauch	Ø8x2800lg.	- 1	High pressure hose
38	023 575	DIN916M8x10	Gewindestift	M8x10, 45°	- 2	Threaded pin
39	026 104		Kunststoffrohr	Ø6x1x4	- 2	Tube

BILDTAFEL NR. 10-1
FELDSPRITZLEITUNGEN FH812 BIS FH815
HYDRAULIKZYLINDER ZUM AUS- UND EINKLAPPEN
CA. AB 10.98

TABLE NO. 10-1
FIELD SPRAY BOOM FH812 UP TO FH815
HYDRAULIC CYLINDER FOR FOLDING
FROM APPROX. 10.98

Bild-Nr. III.No.	Bestell-Nr. Part No.		Benennung	Abm./Bemerk. Dimen./Remarks	Stück Pieces	Denomination
					FH81505-1/-2 ↓ FH81200-1/-2 bis FH81500-1/-2 FH81515-2 ↓	
40	127 001		Zsb. Anschlagbuchse Mittel	NL. Ø45x84	- 1	Limitation bush
41	010 102	DIN439BM18x1,5	Sechskantmutter	flach	- 2	Hexagon nut, flat
42	120 180		Zsb. Hubstangenkopf	NL.	- 2	Rod head
43	028 607		Ger. Einschraubstutzen	f. Ø8 M16x1,5	- 4	Screw socket straight
44	127 153		Hydraulikzylinder	Ø50x670	- 2	Hydraulic cylinder
	123 914		Zsb. Dichtungssatz (für Hydr. Zylinder)		- 2	Gasket kit (for hydr. cylinder)
45	127 002		Zsb. Anschlagbuchse Kurz	NL. Ø45x44	- 1	Limitation bush
46	010 491	DIN71412AM8x1	Schmiernippel		- 2	Lubrication nipple
47	027 394		Gelenkbolzen	Ø24x Ø20x75	- 2	Bolt
48	022 643	000 994 21 26	Distanzring	Ø30x Ø20,3x19	- 2	Spacer ring
49	028 732	DIN988-20x28x1	Paßscheibe	Ø20x Ø28x1	- 2	Shim
50	010 595	DIN1481-4x32	Spannstift		- 2	Tension pin
51	027 250		Kabelband	365x7,8	- n.B.	Cable strap
52	137 906		Nippel (Ringseite)	M22x1,5 / R3/8“	- 1	Nipple
53	137 905		Stromregelpatrone	1,3l/min	- 1	Current regulator cartridge
54	028 609		Ger. Einschraubstutzen	f. Ø8, R3/8”	- 2	Screw socket straight
55	137 907		Nippel (Kolbenseite)	M22x1,5 / R3/8“	- 1	Nipple
56	137 904		Stromregelpatrone	2,5l/min	- 1	Current regulator cartridge

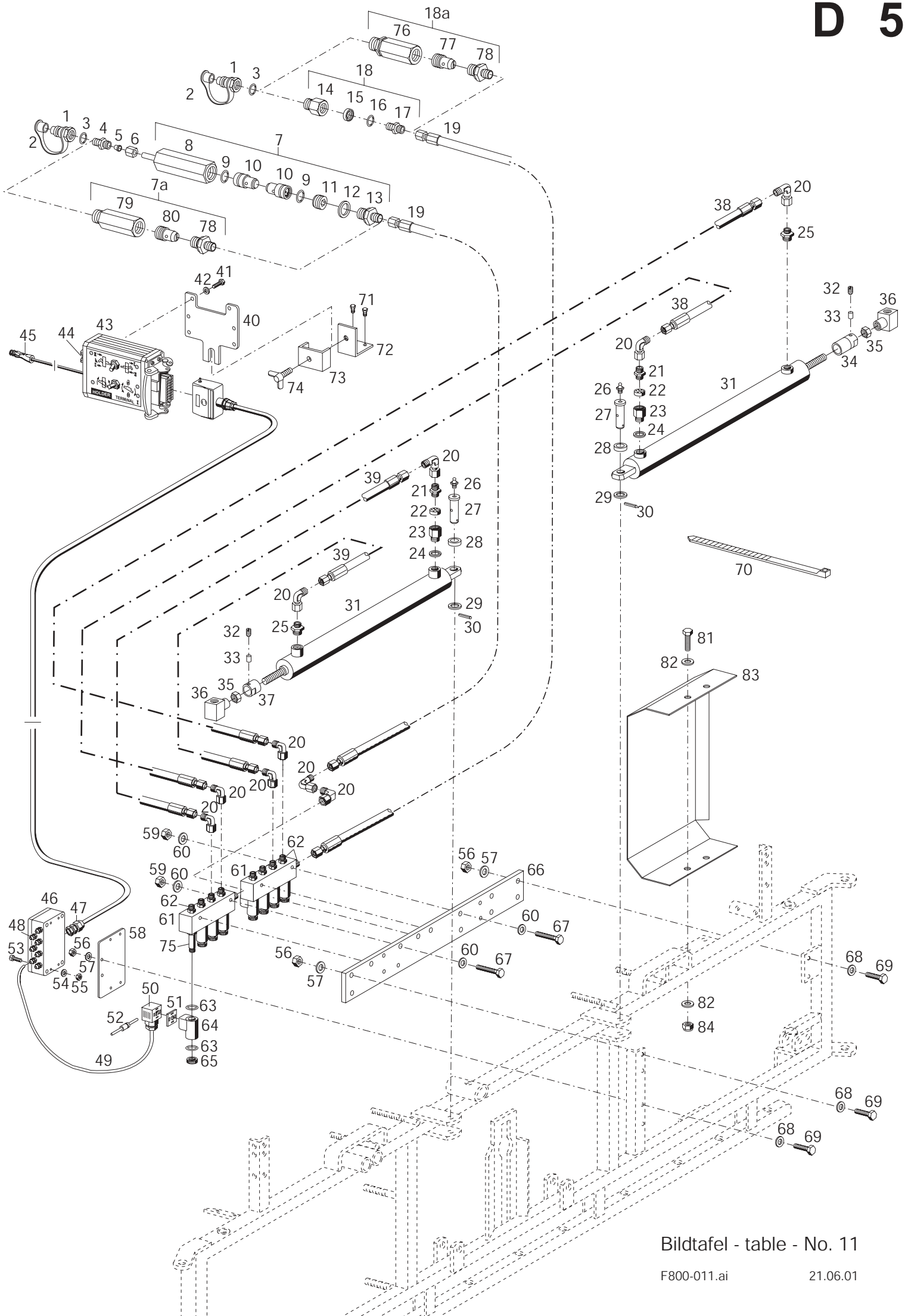

Bildtafel - table - No. 11

F800-011.ai 21.06.01

BILDTAFEL NR. 11
FELDSPRITZLEITUNGEN FH81225-0 UND FH81525-0
HYDRAULIKZYLINDER ZUM AUS- UND EINKLAPPEN
EINSEITIG KLAPPBAR

TABLE NO. 11
FIELD SPRAY BOOM FH81225-0 AND FH81525-0
HYDRAULIC CYLINDER FOR FOLDING
ONE-SIDE FOLDING

Bild-Nr. III.No.	Bestell-Nr. Part No.		Benennung	Abm./Bemerk. Dimen./Remarks	Stück Pieces FH81225-0/-1/-2/FH81255-1/-2 ↓	FH81525-0/-1/-2 ↓	Denomination
1	115 644	4580 078 80 55	Kupplungsstecker (mit Staubschutz)		2	2	Hydr. coupling (with dust cap)
2	025 584		Staubschutz		2	2	Dust cap
3	010 401	DIN7603A22x27CU	Dichtring		2	2	Sealing ring
4	022 660	DIN74313A8	Stutzen gerade	f. Ø8, M22x1,5	1	1	Connecting nipple
5	015 749	000 990 18 57	Profilring	f. Ø8	1	1	Profile ring
6	015 723	000 990 18 56	Überwurfmutter	f. Ø8, M14x1,5	1	1	Lock nut
7	120 998		Zsb. Stromregler (3 l/min)	ca. bis 01.99; im Ersatzfall Teil 7a zus. mit Teil 18a verwenden	1	1	Current regulator compl.
7a	137 909		Zsb. Stromregelventil (2,5 l/min)	ca. ab 02.99	1	1	Current regulator compl.
8	120 997		Ventilgehäuse	SW27x110	1	1	Valve housing
9	027 726		Runddichtring	Ø12x1,5	2	2	O-Ring
10	120 999		Durchflußdrossel (mit Teil 9)	3 l/min	2	2	Flow reduction (with part 9)
11	024 882		Stopfen	M18x1,5x10	1	1	Plug
12	010 395	DIN7603A18x24CU	Dichtring		1	1	Sealing ring
13	015 842	000 990 08 89	Ger. Einschraubverschraubung	f. Ø8, M18x1,5	1	1	Screw union straight
14	029 071		Drosseladapter	M22x1,5, M18x1,5 35lg. Ersetzt 025 133 34lg.	1	1	Throttle adapter
15	025 149		Senkdrossel	0,6mm	1	1	Throttle valve
16	010 395	DIN7603A18x24CU	Dichtring	Entf. ab Teil 029 071	1	1	Sealing ring
17	028 606		Ger. Einschraubstutzen	f. Ø8, M18x1,5	1	1	Screw socket straight
18	121 926		Zsb. Rückschlagdrossel (0,6mm)	ca. bis 01.99; im Ersatzfall Teil 18a zus. mit Teil 7a verwenden	1	1	Non return restriction Valve
18a	137 908		Zsb. Stromregelventil (1,3 l/min)	ca. ab 02.99	1	1	Current regulator compl.
19	027 555		Schlauchleitung	Ø8x6000	2	2	Hose line
20	028 616		Einstellb. Winkelstutzen	SV, f. Ø8 M14x1,5	10	10	Adjustable angle socket
21	028 606		Ger. Einschraubstutzen	f. Ø8, M18x1,5	2	2	Screw socket straight
22	025 149		Senkdrossel	0,6mm	2	2	Throttle valve
23	025 178		Drosseladapter	M18x1,5, M16x1,5	2	2	Throttle adapter
24	010 394	DIN7603A16x22CU	Dichtring		2	2	Sealing ring
25	028 607		Ger. Einschraubstutzen	f. Ø8, M16x1,5	2	2	Screw socket straight
26	010 491	DIN71412AM8x1	Schmiernippel		2	2	Lubrication nipple
27	027 394		Gelenkbolzen	Ø24x Ø20x75	2	2	Bolt
28	022 643	000 994 21 26	Distanzring	Ø30x Ø20,3x19	2	2	Spacer ring
29	028 732	DIN988-20x28x1	Paßscheibe	Ø20x Ø28x1	2	2	Shim
30	010 595	DIN1481-4x32	Spannstift		2	2	Tension pin
31	127 153		Hydraulikzylinder	Ø50x670	2	2	Hydraulic cylinder
	123 914		Zsb. Dichtungssatz (für Hydr. Zylinder)		2	2	Gasket kit (for hydr. cylinder)
32	023 575	DIN916M8x10	Gewindestift	M8x10, 45°	2	2	Threaded pin
33	026 104		Kunststoffrohr	Ø6x1x4	2	2	Tube

BILDTAFEL NR. 11
FELDSPRITZLEITUNGEN FH81225-0 UND FH81525-0
HYDRAULIKZYLINDER ZUM AUS- UND EINKLAPPEN
EINSEITIG KLAPPBAR

TABLE NO. 11
FIELD SPRAY BOOM FH81225-0 AND FH81525-0
HYDRAULIC CYLINDER FOR FOLDING
ONE-SIDE FOLDING

Bild-Nr. III.No.	Bestell-Nr. Part No.		Benennung	Abm./Bemerk. Dimen./Remarks	Stück Pieces		Denomination
					FH81225-0/-1/-2/FH81255-1/-2 ↓	FH81525-0/-1/-2 ↓	
34	127 001		Zsb. Anschlagbuchse Mittel	NL. Ø45x84	1	1	Limitation bush
35	010 102	DIN439BM18x1,5	Sechskantmutter	flach	2	2	Hexagon nut, flat
36	120 180		Zsb. Hubstangenkopf	NL.	2	2	Rod head
37	127 002		Zsb. Anschlagbuchse Kurz	NL. Ø45x44	1	1	Limitation bush
38	022 646		Schlauchleitung	Ø8x1000	2	2	Hose line
39	019 294	000 078 27 89	Druckschlauch	Ø8x2700	2	2	Pressure hose
40	133 475		Halterung Terminal 1	112x5x130	1	1	Holder
41	025 441	DIN7985M4x12 NIRO	Linsenschraube		2	2	Lenthead screw
42	010 083	DIN433-5,3 NIRO	Scheibe		2	2	Shim
43	133 476		Zsb. Terminal 1 (mit Teilen 44 und 45)		1	1	Terminal 1 ass. (with parts 44 and 45)
44	019 559	000 181 12 14	Steckdose	2-polig	1	1	Socket
45	012 019	DIN72591-2-polig	Stecker	2-polig	1	1	Cable socket
46	137 053		Zsb. Kabelbaum (best. aus Teilen 46-52)		1	1	Cable ass. (cons. of parts 46-52)
47	127 528		PG-Verschraubung	PG 13,5	1	1	Screw union
48	029 204		PG-Verschraubung	PG 7	9	9	Screw union
49	137 054		Magnetanschlußkabel (best. aus Teilen 49-52)	740 lg.	8	8	Magnet connecting cable (cons. of parts 49-52)
50	126 318		Gerätestecker	schwarz	8	8	Plug (black)
51	128 432		Dichtung	29x29x1,5	8	8	Gasket
52	029 205		Diode	1N5401	8	8	Diode
53	025 441	DIN7985M4x12 NIRO	Linsenschraube		4	4	Lenthead screw
54	011 741	DIN137B4	Federscheibe		4	4	Lock washer
55	022 990	DIN934M4 NIRO	Sechskantmutter		4	4	Hexagon nut
56	011 579	DIN934M8	Sechskantmutter		6	6	Hexagon nut
57	010 063	DIN137B8	Federscheibe		6	6	Lock washer
58	133 720		Halteplatte	3x100x160	1	1	Retaining plate
59	011 683	DIN985M6	Sechskantmutter	selbsts.	4	4	Hexagon nut, self lock
60	010 464	DIN9021B6,4	Scheibe		8	8	Shim
61	133 968		Zsb. Ventilblock (best. aus Teilen 61-65 u. 75)		2	2	Valve block (cons. of parts 61-65,75)
62	028 613		Ger. Einschraubstutzen	f. Ø8, R1/4“	10	10	Screw socket straight
63	014 722	000 997 49 09	Runddichtring	Ø16x2	16	16	Sealing ring
64	137 453		Magnet	12V	8	8	Magneto
65	139 163		Rändelmutter	M16x1	8	8	Knurled nut
66	132 475		Anschraubplatte	70x5x600	1	1	Plate
67	027 248	DIN931M6x50	Sechskantschraube		4	4	Hexagon screw
68	010 044	DIN125A8,4	Scheibe		6	6	Shim
69	011 511	DIN933M8x20	Sechskantschraube		6	6	Hexagon screw
70	027 250		Kabelband	365x7,8	n. B.		Cable strap
71	011 503	DIN933M6x16	Sechskantschraube		4	4	Hexagon screw
72	131 916		Beschlag	40x4x100	2	2	Fixture
73	131 913		Spannplatte	50x4x40	2	2	Plat
74	010 076	DIN316M10x20	Flügelschraube		2	2	Wing screw
75	141 005		Sitzventil (ohne Magnet)		8	8	Valve seat
76	137 906		Nippel (Ringseite)	M22x1,5 / R3/8“	1	1	Nipple

BILDTAFEL NR. 11
FELDSPRITZLEITUNGEN FH81225-0 UND FH81525-0
HYDRAULIKZYLINDER ZUM AUS- UND EINKLAPPEN
EINSEITIG KLAPPBAR

TABLE NO. 11
FIELD SPRAY BOOM FH81225-0 AND FH81525-0
HYDRAULIC CYLINDER FOR FOLDING
ONE-SIDE FOLDING

Bild-Nr. III.No.	Bestell-Nr. Part No.		Benennung	Abm./Bemerk. Dimen./Remarks	Stück Pieces		Denomination
					FH81225-0/-1/-2/FH81255-1/-2 ↓	FH81525-0/-1/-2 ↓	
77	137 905		Stromregelpatrone	1,3l/min	1	1	Current regulator cartridge
78	028 609		Ger. Einschraubstutzen	f. Ø8, R3/8”	2	2	Screw socket straight
79	137 907		Nippel (Kolbenseite)	M22x1,5 / R3/8“	1	1	Nipple
80	137 904		Stromregelpatrone	2,5l/min	1	1	Current regulator cartridge
81	011 514	DIN933M8x25	Sechskantschraube	ca. ab Anfang 2001	4	4	Hexagon screw
82	010 044	DIN125A8,4	Scheibe		8	8	Shim
83	140 975		Abdeckblech (Plat. 1,5x274x657)		1	1	Cover plate
84	011 935	DIN985M8	Sechskantmutter selbsts.		4	4	Hexagon nut, self lock

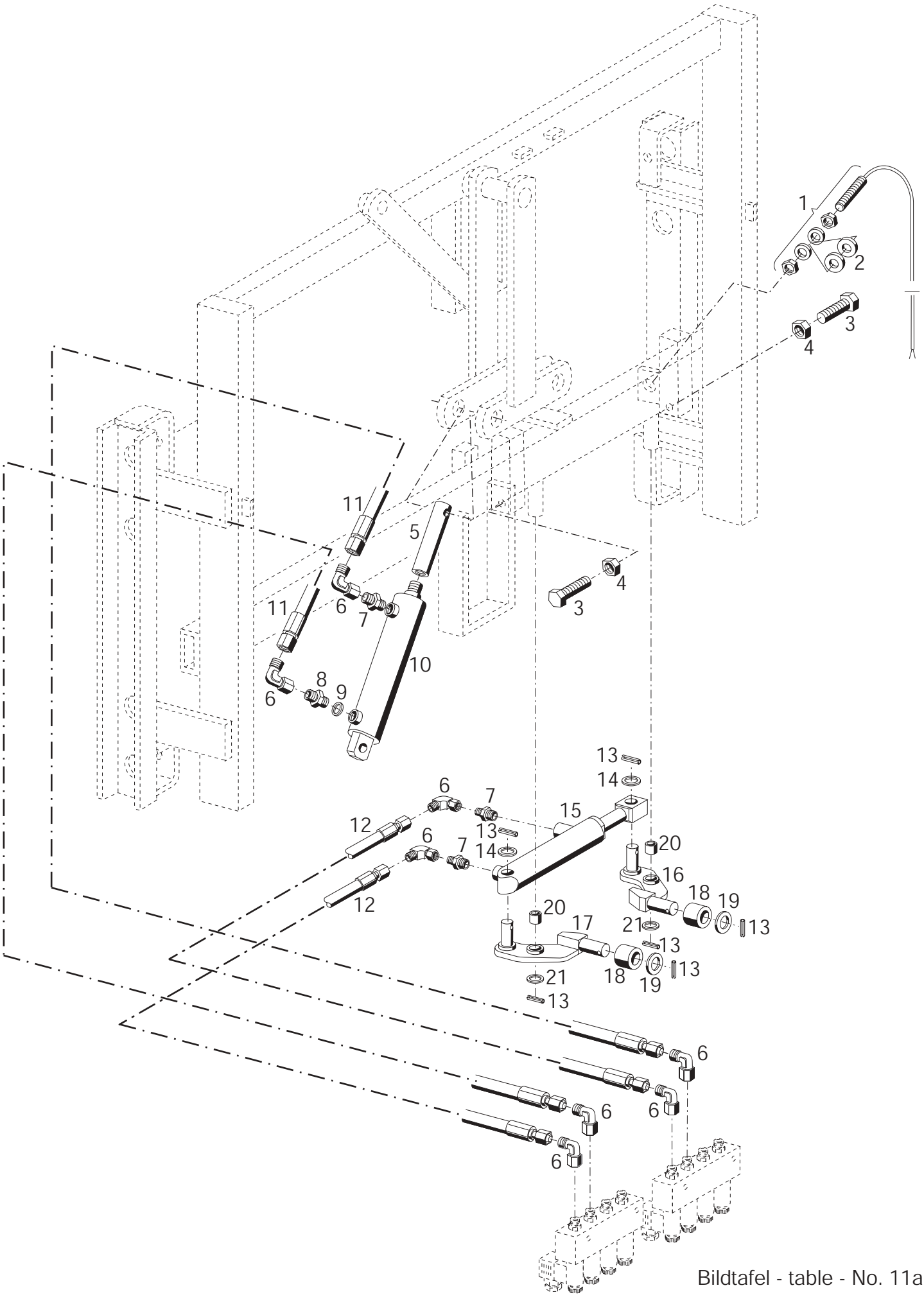

Bildtafel - table - No. 11a

BILDTAFEL NR. 11a
FELDSPRITZLEITUNGEN FH81225-0 UND FH81525-0
HYDRAULISCHER HANGAUSGLEICH UND SPERRZYLINDER
EINSEITIG KLAPPBAR

TABLE NO. 11a
FIELD SPRAY BOOM FH81225-0 AND FH81525-0
HYDRAULIC SLOPE COMPENSATOR AND LOCKING CYLINDER
ONE-SIDE FOLDING

Bild-Nr. III.No.	Bestell-Nr. Part No.		Benennung	Abm./Bemerk. Dimen./Remarks	Stück Pieces FH81225-0/-1/-2/FH81255-1/-2 ↓	FH81525-0/-1/-2 ↓	Denomination
1	132 664		Induktiv Sensor (M8, 2000 lg.)	bis 09.2000 nicht austauschbar	1	1	Inductiv sensor
1a	029 489		Induktivschalter mit Kabel (M12, 3000 lg.)	ab 10.2000	1	1	Inductiv sensor
	029 490		Zsb. Kabel	3000 lg.	1	1	Cable ass.
2	010 044	DIN125A8,4	Scheibe		2	2	Shim
3	011 366	DIN933M12x55	Sechskantschraube		2	2	Hexagon screw
4	011 590	DIN934M12	Sechskantmutter		2	2	Hexagon nut
5	130 202		Anschlußbolzen	Ø30x116	1	1	Connecting bolt
6	028 616		Einstellb. Winkelstutzen	SV, f. Ø8 M14x1,5	8	8	Adjustable angle socket
7	028 607		Ger. Einschraubstutzen	f. Ø8 M16x1,5	3	3	Screw socket straight
8	026 832		Einschraubstutzen	f. Ø8 M16x1,5 Bohr.0,6	1	1	Screw socket straight
9	010 394	DIN7603A16x22x1,5	Dichtring		1	1	Sealing ring
10	118 558		Zsb. Hydraulikzylinder	Ø50x263 lang	1	1	Hydraulic Cylinder
	123 912		Dichtungssatz (für Hydr. Zylinder)		1	1	Gasket kit (for hydr. cylinder)
11	019 291	000 078 16 89	Druckschlauch	Ø8x1730	2	2	Pressure hose
12	025 369		Schlauchleitung	Ø8x1500	2	2	Hose line
13	010 595	DIN1481-4x32	Spannstift		6	6	Tension pin
14	010 048	DIN125A17	Scheibe		2	2	Shim
15	125 219		Zsb. Hydraulikzylinder	Ø48x230 lang	1	1	Hydraulic Cylinder
	126 056		Dichtungssatz (für Hydr. Zylinder)		1	1	Gasket kit (for hydr. cylinder)
16	134 674		Zsb. Schwinge rechts	NL.	1	1	Swing rh.
17	134 673		Zsb. Schwinge links	NL.	1	1	Swing lh.
18	133 591		Rolle	Ø40xØ23,1x27	2	2	Roller
19	011 134	DIN125A23	Scheibe		2	2	Shim
20	023 216	DIN1494-20A23x20	Lagerbuchse		2	2	Bearing bush
21	010 050	DIN125A21	Scheibe		2	2	Shim

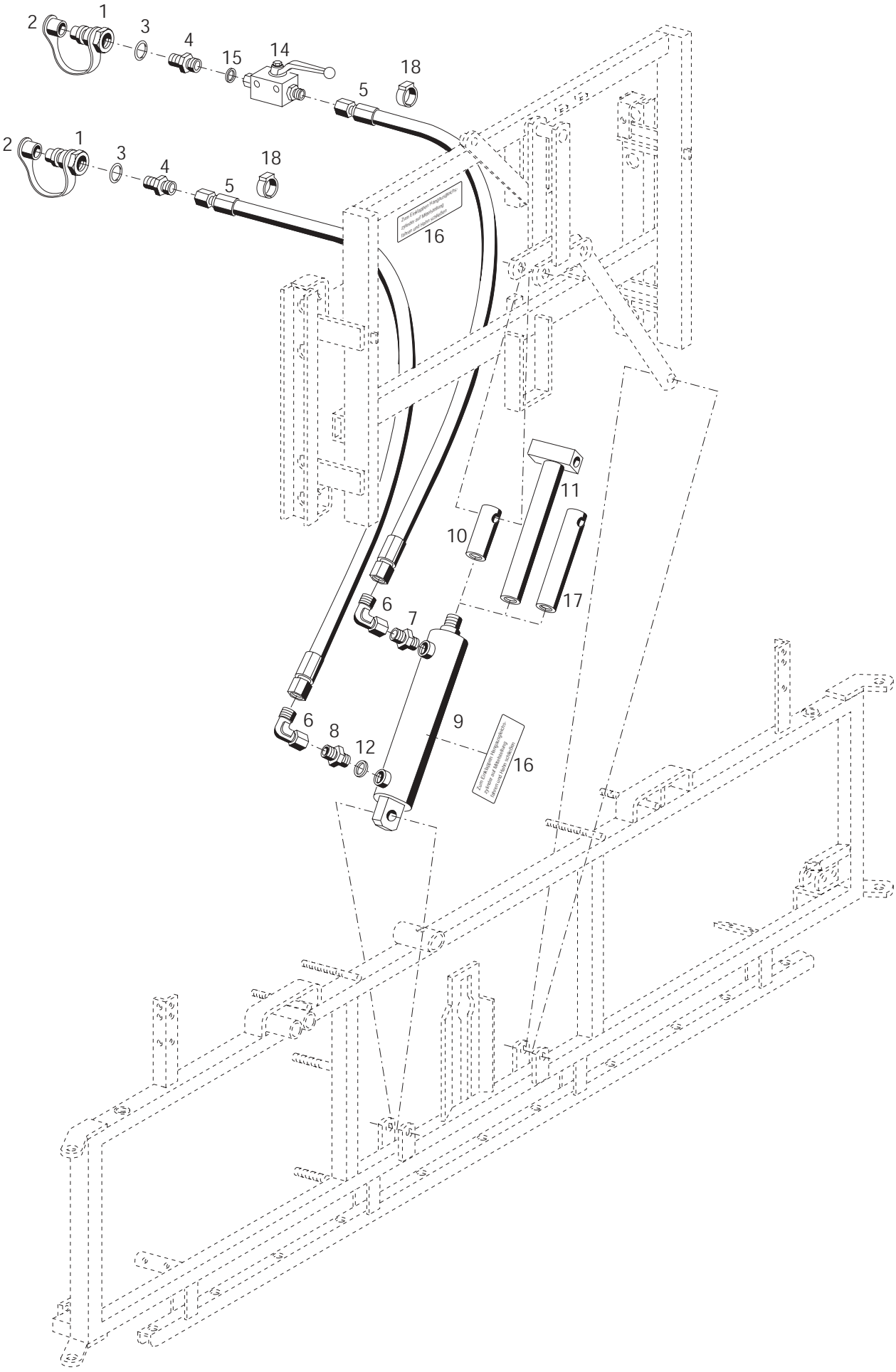

Bildtafel - table - No. 12

F800-012.ai 19.06.01

BILDTAFEL NR. 12
FELDSPRITZLEITUNGEN F812 BIS F815
HYDRAULISCHER HANGAUSGLEICH TYP F821-80/1

TABLE NO. 12
FIELD SPRAY BOOM F812 UP TO F815
HYDRAULIC SLOPE COMPENSATOR TYPE F821-80/1

Bild-Nr. III.No.	Bestell-Nr. Part No.		Benennung	Abm./Bemerk. Dimen./Remarks	Stück Pieces			Denomination
					F815 M12/FH81505-1/-2 ↓	F812 HM bis F815 HM FH81200-1/-2 bis FH81500-1/-2 FH81515-2 ↓	F812-22 bis F815-22 ↓	
	F821-80/1		HYDRAULISCHER HANGAUSGLEICH (best. aus Teilen 1-17)	Bei F812-22/F812,5-22 u.F815-22 serienmäßig eingebaut.	1	1	1	HYDRAULIC SLOPE COMPENSATOR (cons. of parts 1-17)
1	115 644	4580 078 80 55	Kupplungsstecker (mit Staubschutz)		2	2	-	Hydr. coupling (with dust cap)
2	025 584		Staubschutz		2	2	-	Dust cap
3	010 401	DIN7603A22x27CU	Dichtring		2	2	-	Sealing ring
4	022 660	DIN74313A8	Stutzen gerade	f. Ø8, M22x1,5	2	2	-	Connecting nipple
5	027 555		Schlauchleitung	Ø8x6000	2	2	-	Hose line
	022 654	000 078 48 89	Schlauchleitung	Ø8x5000	-	-	2	Hose line
6	028 616		Einstellb. Winkelstutzen	SV, f. Ø8 M14x1,5	2	2	2	Adjustable angle socket
7	028 607		Ger. Einschraubstutzen	f. Ø8 M16x1,5	1	1	1	Screw socket straight
8	026 832		Einschraubstutzen	f. Ø8 M16x1,5 Bohr.0,6	1	1	1	Screw socket straight
9	118 558		Zsb. Hydraulikzylinder	Ø50x263 lang	1	1	1	Hydraulic Cylinder
	123 912		Dichtungssatz (für Hydr. Zylinder)		1	1	1	Gasket kit (for hydr. cylinder)
10	130 202		Anschlußbolzen (Ø30x116)	Für F812 - F815	1	1	1	Connecting bolt (for F812 - F815)
11	130 888		Zsb. Anschlußbolzen (Ø30x286)	NL. Für F818 - F824	-	-	-	Connecting bolt ass. (for F818 - F824)
12	010 394	DIN7603A16x22x1,5	Dichtring		1	1	1	Sealing ring
14	026 229		Absperrhahn (M14x1,5)	ca. ab Ende 96	1	1	1	Shut-off valve
15	025 746	DIN7603A14x20AL	Dichtring	ca. ab Ende 96	1	1	1	Sealing ring
16	135 944		Hinweisschild (29x95; Zum Einkl. ...)	ca. ab Ende 96	2	2	2	Instruction sign
17	136 795		Anschlußbolzen (Ø30x216)	Für F900 ca. ab Ende 97	-	-	-	Connecting bolt (for F900)
18	026 829		Draht und Kabelmarkierer		-	-	2	Marker

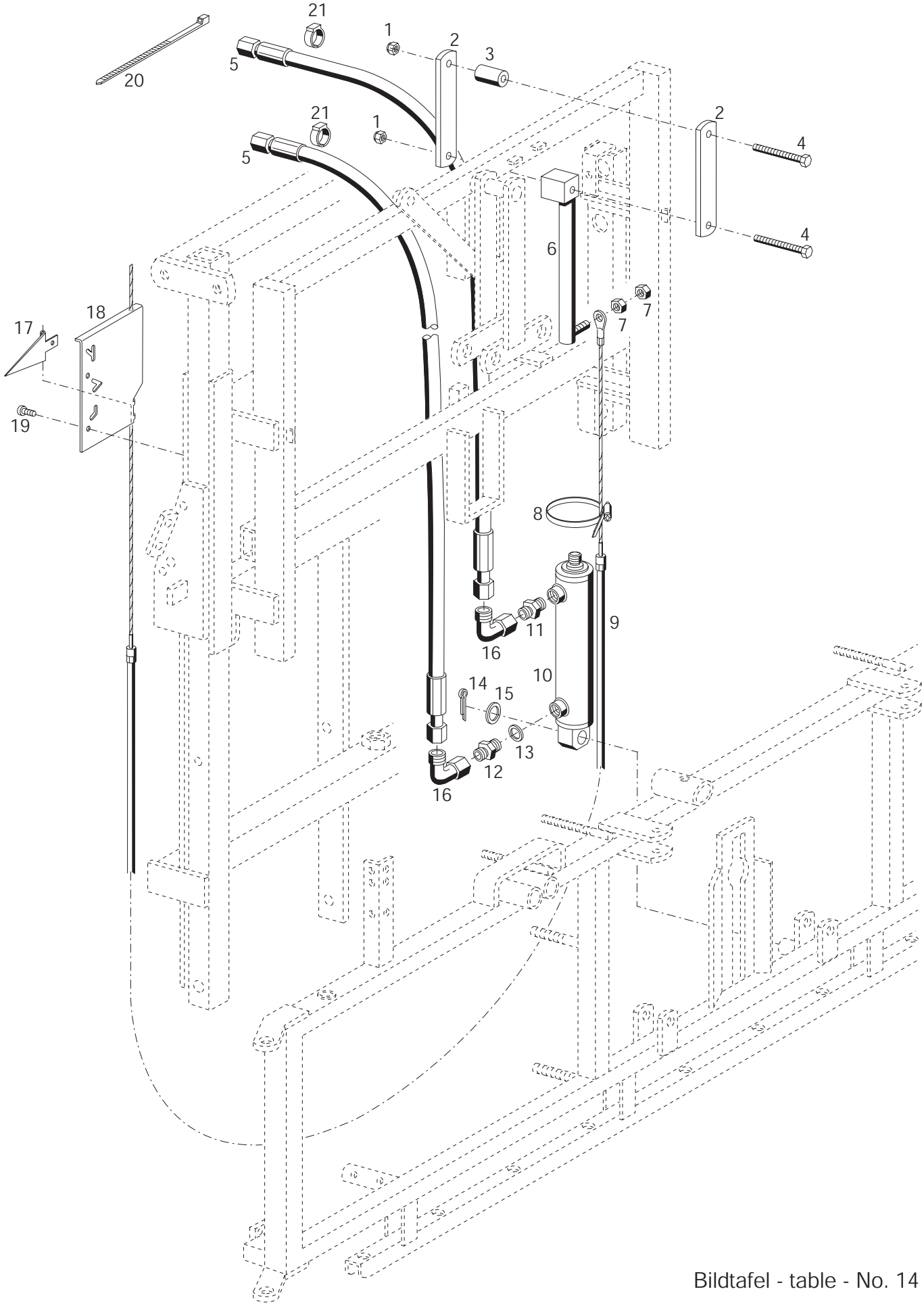

Bildtafel - table - No. 14

BILDTAFEL NR. 14
FELDSPRITZLEITUNGEN F812 BIS F815
SPERRZYLINDER

TABLE NO. 14
FIELD SPRAY BOOM F812 UP TO F815
LOCKING CYLINDER

Bild-Nr. III.No.	Bestell-Nr. Part No.		Benennung	Abm./Bemerk. Dimen./Remarks	Stück Pieces			Denomination
					F815 M12/FH81505-1/-2 ↓	F812 HM bis F815 HM FH81200-1/-2 bis FH81500-1/-2 FH81515-2 ↓	F812-22 bis F815-22 ↓	
1	011 685	DIN985M10	Sechskantmutter	selbsts.	-	-	2	Hexagon nut, self lock
2	127 087		Leiste	30x8x187	-	-	2	Fixture
3	127 089		Distanzbolzen	Ø25x Ø10,2x42	-	-	1	Bolt
4	011 108	DIN931M10x75	Sechskantschraube		-	-	2	Hexagon screw
5	022 654	000 078 48 89	Schlauchleitung	8x5000	-	-	2	Hose line
6	130 205		Zsb. Anschlußrohr		-	-	1	Spacer tube
7	011 579	DIN934M8	Sechskantmutter		-	-	2	Hexagon nut
8	022 229	000 995 70 66	Schneckengewinde-schelle	für Ø40	-	-	1	Hose clip
9	128 650		Seilzug	3100 lang	-	-	1	Cable
10	118 558		Zsb. Hydraulikzylinder	Ø50x263 lang	-	-	1	Hydraulic Cylinder
	123 912		Dichtungssatz (für Hydr. Zylinder)		-	-	1	Gasket kit (for hydr. cylinder)
11	028 607		Ger. Einschraubstutzen	f. Ø8 M16x1,5	-	-	1	Screw socket straight
12	026 832		Einschraubstutzen	f. Ø8 M16x1,5 Bohr. 0,6	-	-	1	Screw socket straight
13	010 394	DIN7603A16x22x1,5	Dichtring		-	-	1	Sealing ring
14	011 145	DIN94-9x25	Splint		-	-	1	Split pin
15	010 048	DIN125A17	Scheibe		-	-	1	Shim
16	028 616		Einstellb. Winkelstutzen	SV. f. Ø8 M14x1,5	-	-	2	Adjustable angle socket
17	127 149		Anzeigepfeil	Plat. 1x40x100	-	-	1	Instruction arrow
18	127 148		Anzeigetafel	Plat. 1x150x220	-	-	1	Insruction plate
19	010 451	DIN7981B5,5x16	Linsenblechschraube		-	-	2	Lent screw
20	027 250		Kabelband	365x7,8	-	-	n.B.	Cable strap
21	026 829		Draht und Kabelmarkierer		-	-	2	Marker

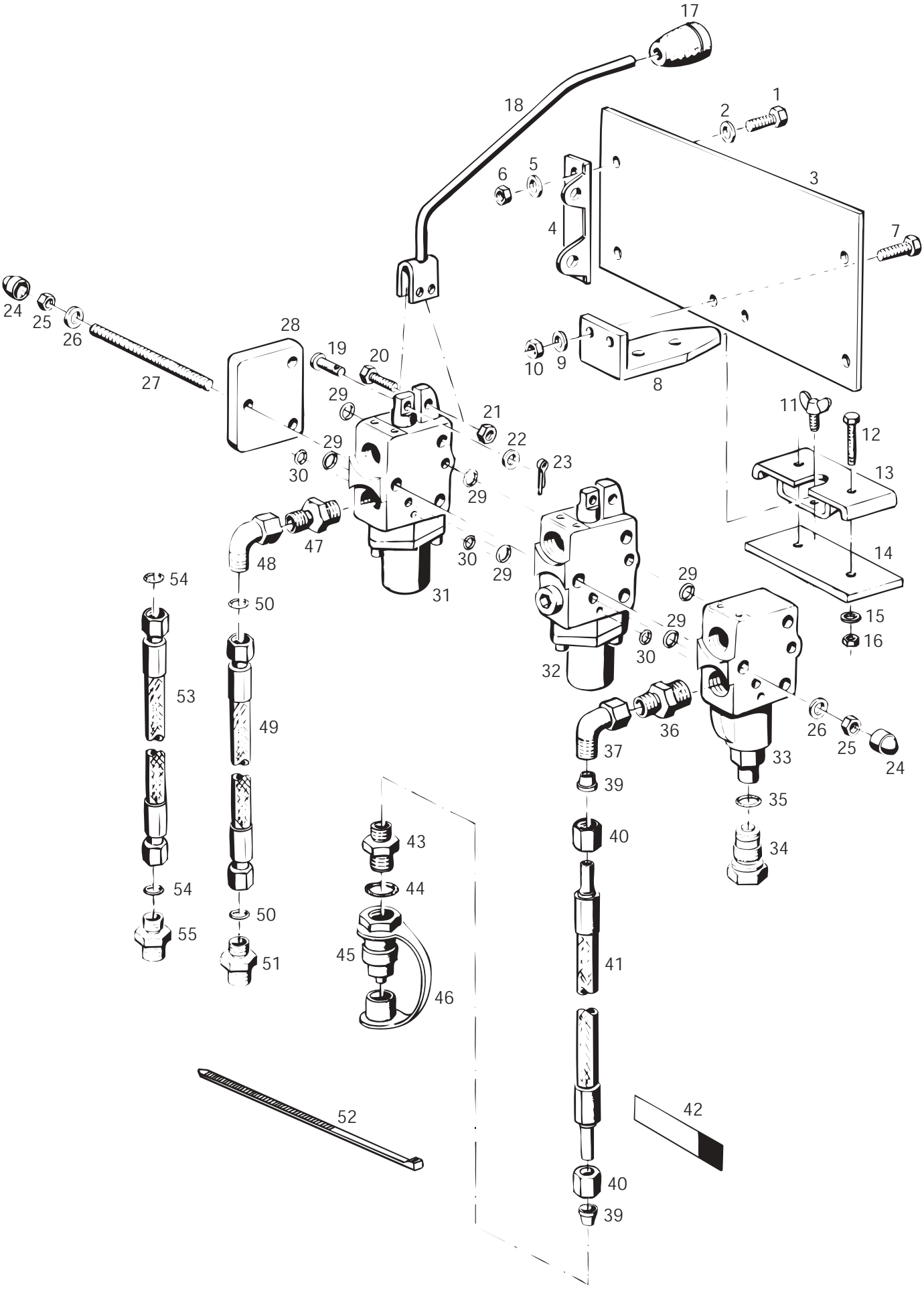

Bildtafel - table - No. 16

BILDTAFEL NR. 16
FELDSPRITZLEITUNGEN F812 BIS F815
VENTILBLOCK, BAUSATZ HYDRAULIKSCHLAUCH-VERLÄNGERUNG TYP 7235

TABLE NO. 16
FIELD SPRAY BOOM F812 UP TO F815
VALVE BLOCK, HYDRAULIC HOSE EXTENSION TYPE 7235

Bild-Nr. III.No.	Bestell-Nr. Part No.		Benennung	Abm./Bemerk. Dimen./Remarks	Stück Pieces			Denomination
					F815 M12 ↓	F812 HM bis F815 HM ↓	F812-22 bis F815-22 ↓	
1	011 511	DIN933M8x20	Sechskantschraube		-	-	4	Hexagon screw
2	012 537	DIN9021A8,4	Scheibe		-	-	4	Shim
3	127 059		Halteplatte	4x165x253	-	-	1	Fixing plate
4	129 440		Fußwinkel		-	-	2	Angle
5	010 063	DIN137B8	Federscheibe		-	-	4	Lock washer
6	011 579	DIN934M8	Sechskantmutter		-	-	4	Hexagon nut
7	011 514	DIN933M8x25	Sechskantschraube		-	-	2	Hexagon screw
8	108 804	BA 587 A 17	Haltewinkel	50x8x170	-	-	1	Retaining angle
9	010 063	DIN137B8	Federscheibe		-	-	2	Lock washer
10	011 579	DIN934M8	Sechskantmutter		-	-	2	Hexagon nut
11	010 076	DIN316M10x20	Flügelschraube		-	-	1	Wing screw
	018 507	000 580 10 57	ZSB. LASCHE (best. aus Teilen 12-16)		-	-	1	SHACKLE ASS. (cons. of parts 12-16)
12	011 521	DIN933M8x40	Sechskantschraube		-	-	2	Hexagon screw
13	018 506	000 580 01 57	Zsb. Lasche	NL.	-	-	1	Shackle ass.
14	018 609	000 587 80 15	Gegenplatte	50x5x130	-	-	1	Counter plate
15	010 063	DIN137B8	Federscheibe		-	-	2	Lock washer
16	011 579	DIN934M8	Sechskantmutter		-	-	2	Hexagon nut
17	023 417		Schaltknopf	Ø25x45	-	-	5	Selector button
18	026 659		Zsb. Hebel	NL.	-	-	5	Lever ass.
19	010 510	DIN1436-6x22x18	Bolzen		-	-	5	Bolt
20	023 250		Sechskantschraube	SW 9x22	-	-	5	Hexagon screw
21	011 577	DIN934M6	Sechskantmutter		-	-	5	Hexagon nut
22	010 051	DIN126-6,6	Scheibe		-	-	5	Shim
23	010 026	DIN94-1,6x12	Splint		-	-	5	Splint pin
24	023 241		Schutzkappe	f. M8	-	-	6	Protection cap
25	011 579	DIN934M8	Sechskantmutter		-	-	6	Hexagon nut
26	010 063	DIN137B8	Federscheibe		-	-	6	Lock washer
27	011 674	DIN976BM8x320	Gewindebolzen		-	-	3	Thread bolt
28	020 559	000 070 30 79	Abschlußplatte	LA 06 PU	-	-	1	Endplate
	026 874		Zsb. Abschlußplatte	LA 06 PUJ für geschlossenen Öl-kreislauf (Closed Center System)	-	-	1	Endplate (for closed center system)
29	014 703	000 997 25 09	Ringdichtung	Ø8x2	-	-	12	Ring seal
30	012 664	000 997 06 29	Ringdichtung	Ø5x1,5	-	-	6	Ring seal
31	020 550	000 070 01 79	Zsb. 4/3 Wegeventil (doppeltwirkend ohne Schwimmstellung)	LA06P4FA-M061	-	-	4	4/3-way valve compl. (double-acting without floating position)
	025 355		Zsb.Reparatursatz für 4/3 Wegeventil		-	-	4	Repair kit for 4/3-way valve
32	024 075		Zsb. 3/3 Wegeventil	LA 06 P3FA-M061	-	-	1	3/3-way valve
	019 803	000 190 03 83	Reparatursatz f. 3/3 Wegeventil		-	-	1	Repair kit for 3/3-way valve
33	020 555	000 070 12 79	Zsb. Eingangsplatte	LA 06 PB 175	-	-	1	Input plate
	019 806	000 190 20 83	Zsb.Reparatursatz für Eingangsplatte		-	-	1	Repair kit for input plate

BILDTAFEL NR. 16
FELDSPRITZLEITUNGEN F812 BIS F815
VENTILBLOCK, BAUSATZ HYDRAULIKSCHLAUCH-VERLÄNGERUNG TYP 7235

TABLE NO. 16
FIELD SPRAY BOOM F812 UP TO F815
VALVE BLOCK, HYDRAULIC HOSE EXTENSION TYPE 7235

Bild-Nr. III.No.	Bestell-Nr. Part No.		Benennung	Abm./Bemerk. Dimen./Remarks	Stück Pieces F815 M12 ↓	F812 HM bis F815 HM ↓	F812-22 bis F815-22 ↓	Denomination
34	026 875		Verschlußschraube (mit Teil 35)	für geschlossenen Öl-kreislauf (Closed Center System)	-	-	1	Sealing screw (for closed center system-with parts 35)
35	012 673		Runddichtring	Ø11x2	-	-	1	O-Ring
36	026 324		Ger. Einschraubstutzen	f. Ø12, M18x1,5	-	-	2	Screw socket straight
37	026 338		Einstellb. Winkelstutzen	SV, f. Ø12, M18x1,5	-	-	2	Adjustable angle socket
39	015 751	000 990 22 57	Profilring	f. Ø12	-	-	2	Profile ring
40	015 725	000 990 23 56	Überwurfmutter	f. Ø12, M18x1,5	-	-	2	Lock nut
41	023 344		Höchstdruckschlauch	Ø12x2200 lg.	-	-	2	High-pressure hose
42	026 830		Beschriftungsfolie	150x25	-	-	2	Folio
43	024 109	DIN74313A12	Stutzen gerade	f. Ø12, M22x1,5	-	-	2	Connecting nipple
44	010 401	DIN7603A22x27CU	Dichtring		-	-	2	Sealing ring
45	115 644	4580 078 80 55	Kupplungsstecker (mit Staubschutz)		-	-	2	Hydr. coupling (with dust cap)
46	025 584		Staubschutz		-	-	2	Dust cap
47	026 339		Ger. Einschraubstutzen	f. Ø8, M18x1,5	-	-	9	Screw socket straight
48	026 337		Einstellb. Winkelstutzen	SV, f. Ø8 M14x1,5	-	-	9	Adjustable angle socket
	7235		BAUSATZ HYDR. SCHLAUCHVER-LÄNGERUNG (best. aus Teilen 49-51)	Für IN 250/IN 360	1	3	9	HYDRAULIC HOSE EXTENSION (cons. of parts 49-51)
49	022 659	000 078 34 89	Schlauchleitung (mit Teil 50)	Ø8x3500	1	3	9	Hose line (with parts 50)
50	025 385		Ringdichtung	Ø6x1,5	2	6	18	O-Ring
51	027 291		Gerader Stutzen	f. Ø8, M14x1,5	1	3	9	Connecting nipple
52	027 250		Kabelband	365x7,8	n.B.	n.B.	n.B.	Cable strap
53	022 646	000 078 10 89	Schlauchleitung (Ø8x1000, mit Teil 54)		1	3	9	Hose line (with parts 50)
54	025 385		Ringdichtung (Ø6x1,5)	Für IN 360 For IN 360	2	6	18	O-Ring
55	027 291		Gerader Stutzen (f. Ø8, M14x1,5)		1	3	9	Connecting nipple

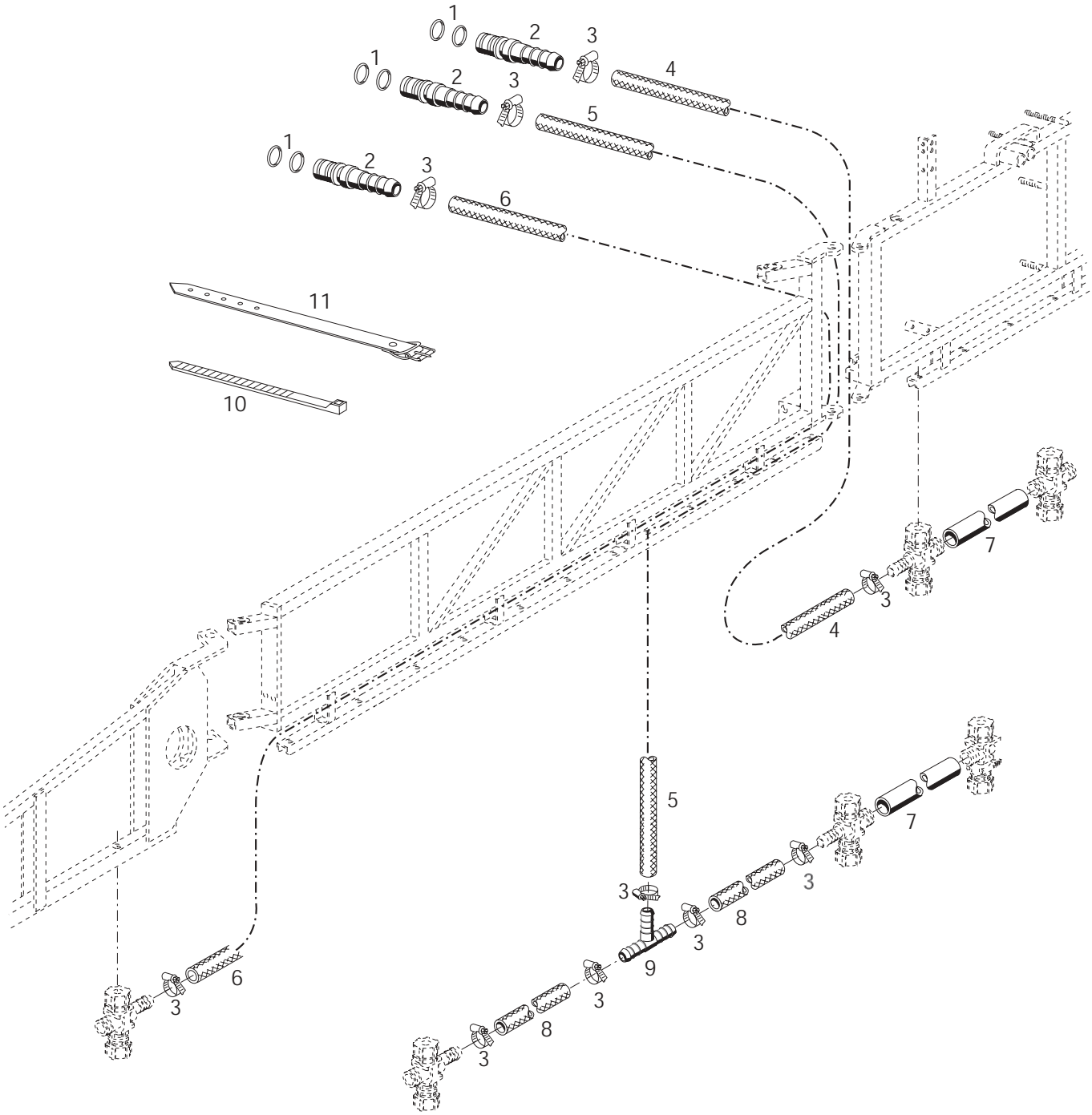

Bildtafel - table - No. 20

BILDTAFEL NR. 20
FELDSPRITZLEITUNGEN F812 BIS F815
SCHLAUCHLEITUNGEN
CA. BIS 09.98

TABLE NO. 20
FIELD SPRAY BOOM F812 UP TO F815
HOSE LINE
UP TO APPROX. 09.98

Bild-Nr. III.No.	Bestell-Nr. Part No.		Benennung	Abm./Bemerk. Dimen./Remarks	Stück Pieces F812 ↓	F812,5 ↓	F815 ↓	Denomination
1	014 752	000 997 96 09	Runddichtring	Ø15x2	10	10	10	O-Ring
2	024 276		Zsb. Stecker (mit Teil 1)	Ø20x66	5	5	5	Pin ass. (with part 1)
3	010 909	000 970 14 67	Schlauchklemme	16-27	18	18	18	Hose clip
4	027 544		Druckschlauch	Ø16x4,5x2700	1	1	1	Pressure hose
5	027 546		Druckschlauch	Ø16x4,5x3800	2	2	2	Pressure hose
6	027 542		Druckschlauch	Ø16x4,5x5900	2	2	2	Pressure hose
7	116 666		Spritzrohr	Ø26x3x472	17	18	23	Spraying tube
8	023 063	000 971 21 22	Druckschlauch	Ø16x4,5x230	4	4	4	Pressure hose
9	022 618	000 977 03 41	T-Stück	f. Ø16	2	2	2	T-Piece
10	027 250		Kabelband	365x7,8	n.B.	n.B.	n.B.	Cable strap
11	015 380	000 993 35 91	Riemen mit Schnalle	380x15	n.B.	n.B.	n.B.	Strap

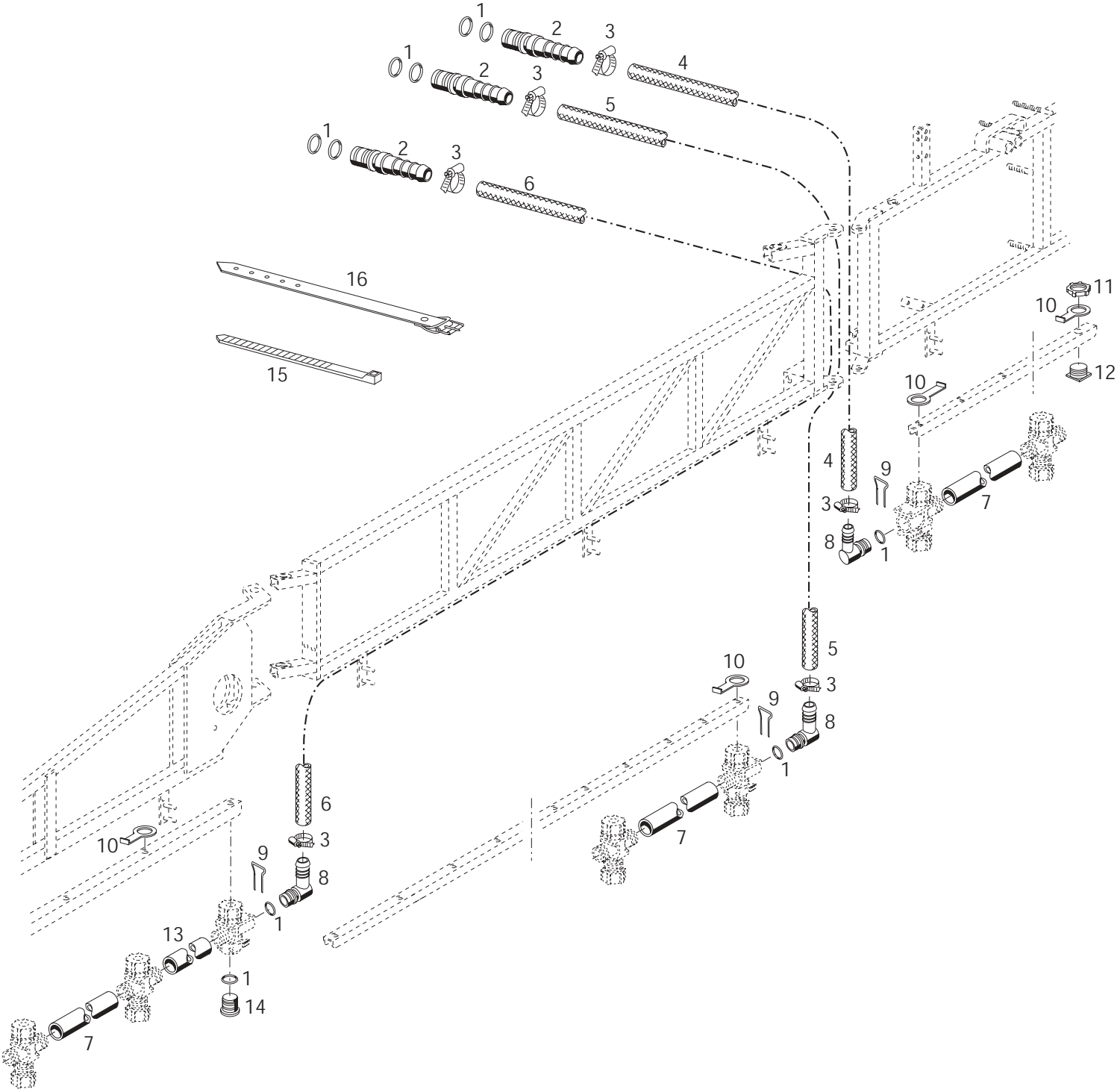

Bildtafel - table - No. 20-1

BILDTAFEL NR. 20-1
FELDSPRITZLEITUNGEN F812 BIS F815
SCHLAUCHLEITUNGEN
CA. AB 10.98

TABLE NO. 20-1
FIELD SPRAY BOOM F812 UP TO F815
HOSE LINE
FROM APPROX. 10.98

Bild-Nr. III.No.	Bestell-Nr. Part No.		Benennung	Abm./Bemerk. Dimen./Remarks	Stück Pieces F812 ↓	F812,5 ↓	F815 ↓	Denomination
1	014 752	000 997 96 09	Runddichtring	Ø15x2	17	17	17	O-Ring
2	024 276		Zsb. Stecker (mit Teil 1)	Ø20x66	5	5	5	Pin ass. (with part 1)
3	010 909	000 970 14 67	Schlauchklemme	16-27	18	18	18	Hose clip
4	016 957-3000		Druckschlauch (Meterw.)	Ø16x4,5x3000	1	1	1	Pressure hose
5	016 957-3300		Druckschlauch (Meterw.)	Ø16x4,5x3300	2	2	2	Pressure hose
6	016 957-6800		Druckschlauch (Meterw.)	Ø16x4,5x6800	2	2	2	Pressure hose
7	116 666		Spritzrohr	Ø26x3x472	17	18	23	Spraying tube
8	136 868		Schlauchtülle 90°	f. Schlauch Ø16	5	5	5	Hose socket
9	014 408	000 994 22 70	Federstecker	Ø3x34x49	5	5	5	Spring plug
10	135 726		Anschlag	Plat. 1,5x40x90	10	10	10	Stopper
11	022 994		Mutter	R3/4“	-	9	-	Nut
12	136 784		Anschlaghalteschraube	25x12, R3/4“	-	9	-	Screw
13	132 378		Spritzrohr	Ø26x3x222	2	-	2	Spraying tube
14	139 524		Stopfen	Ø26x20	2	2	2	Plug
15	027 250		Kabelband	365x7,8	n.B.	n.B.	n.B.	Cable strap
16	015 380	000 993 35 91	Riemen mit Schnalle	380x15	n.B.	n.B.	n.B.	Strap

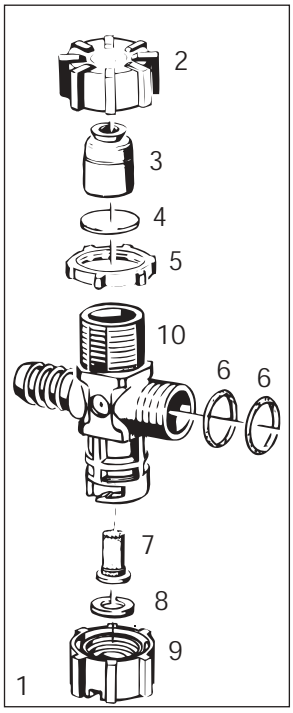

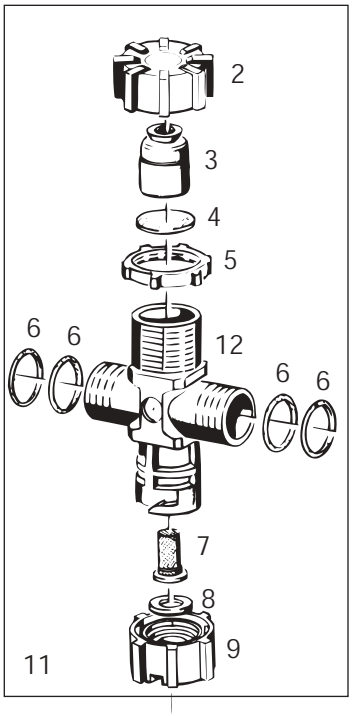

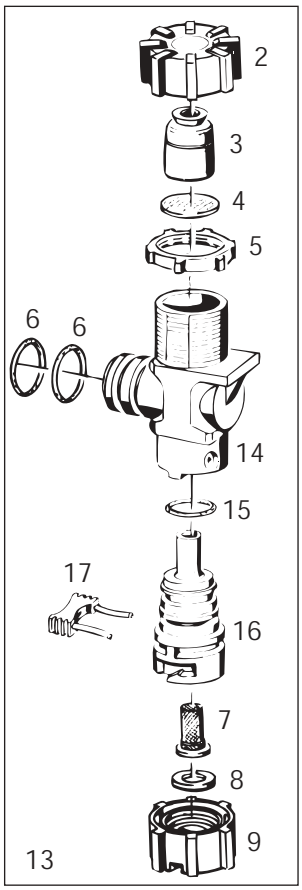

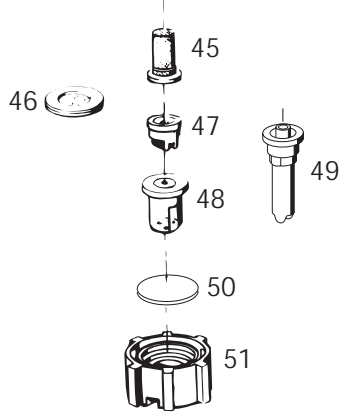

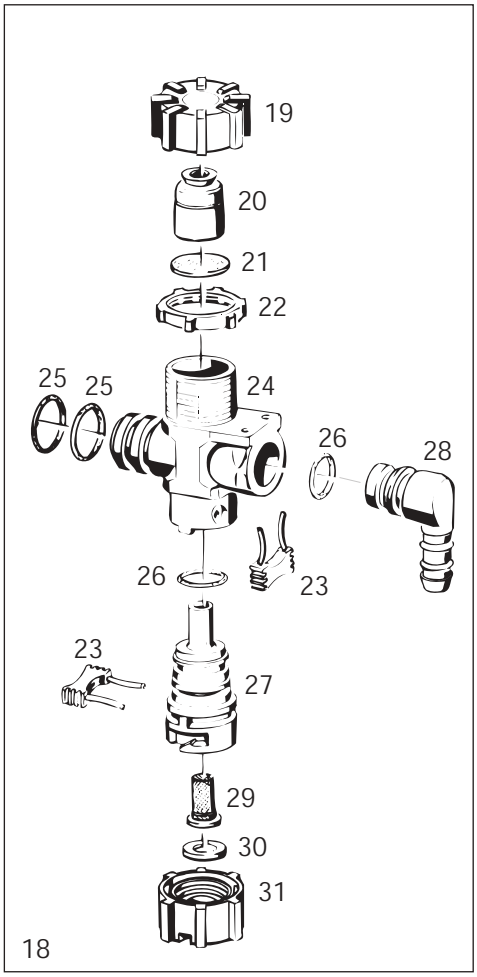

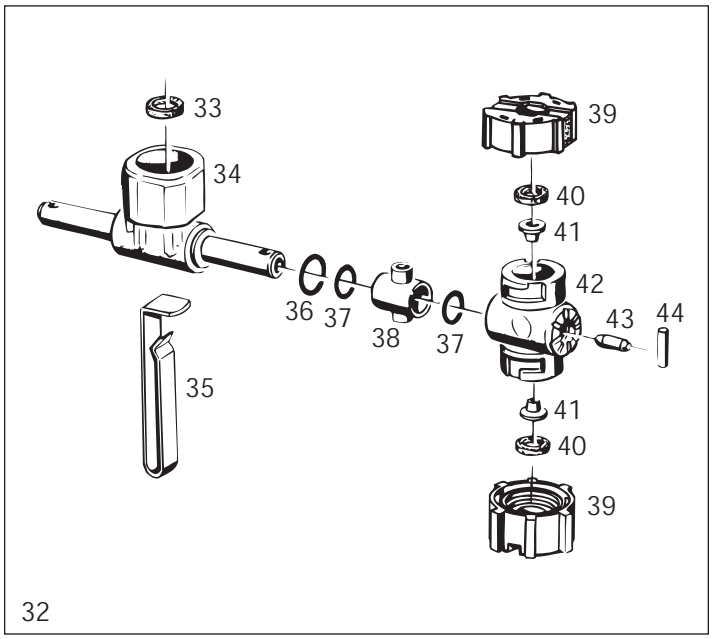

Bildtafel - table - No. 22

F800-022.ai 25.04.01

BILDTAFEL NR. 22
FELDSPRITZLEITUNGEN F812 BIS F815
ZSB. DÜSENKÖRPER

TABLE NO. 22
FIELD SPRAY BOOM F812 UP TO F815
NOZZLE BODY ASS.

Bild-Nr. III.No.	Bestell-Nr. Part No.		Benennung	Abm./Bemerk. Dimen./Remarks	Stück Pieces F812 ↓	F812,5 ↓	F815 ↓	Denomination
1	026 910		ZSB. DÜSENKÖRPER-TÜLLENANSCHLUSS (best. aus Teilen 2-10)		7	7	7	NOZZLE-BODY-ASS. SOCKET CONNECTION (cons. of parts 2-10)
2	022 995		Überwurfmutter	R3/4"	24	25	30	Wing nut
3	116 888		Zsb. Membranhalter		24	25	30	Diaphragm fixture ass
4	025 419		Membrane, Viton	Ø20,9x0,8	24	25	30	Diaphragm
5	022 994		Mutter	R3/4"	24	25	30	Nut
6	014 711	000 997 33 09	Ringdichtung	Ø18x Ø2	68	72	92	Ring seal
7	116 742		Filter	25 Masch./Zoll	24	25	30	Strainer
8	011 444	000 997 01 01	Flachdichtung	Ø19x Ø11x3	24	25	30	Gasket
9	127 560		Düsenmutter rot (für Flachstrahldüse)		24	25	30	Nozzle nut red(for flat jet nozzles)
10	116 677		Düsenkörper-Tüllenanschluß		7	7	7	Nozzle body Socket connection
11	026 911		ZSB. DÜSENKÖRPER-STECKANSCHLUSS (best. aus Teilen 2-9 und 12)		10	11	16	NOZZLE-BODY-ASS. CONNECTOR (cons. of parts 2-9 and 12)
12	116 679		Düsenkörper-Steckanschluß		10	11	16	Nozzle body
13	026 912		ZSB. DÜSENKÖRPER-ENDSTÜCK (best. aus Teilen 2-9 und 14-17)		7	7	7	NOZZLE-BODY-ASS. END PART (cons. of parts 2-9 and 14-17)
14	121 698		Entwässerungsendstück-Oberteil geschlossen		7	7	7	Draining water upper section, closed
15	014 752	000 997 96 09	Ringdichtung	Ø15x2	7	7	7	Ring seal
16	121 699		Düsenkörper-Unterteil		7	7	7	Nozzle body
17	121 696		Sicherungsstecker 19	26x6x34	7	7	7	Pin
			Z U B E H Ö R					
18	026 913		ZSB. ENTWÄSSERUNGSEND-STÜCK-OFFEN (best aus Teilen 19-31)		n.B.			DRAINING WATER END SECTION, OPEN (cons. of parts 19-31)
19	022 995		Überwurfmutter	R3/4"		1		Wing nut
20	116 888		Zsb. Membranhalter			1		Diaphragm fixture ass
21	025 419		Membrane, Viton	Ø20,9x0,8		1		Diaphragm
22	022 994		Mutter	R3/4"		1		Nut
23	121 696		Sicherungsstecker 19	26x6x34		2		Pin
24	121 697		Entwässerungsendstück-Oberteil offen			1		Draining water upper section, closed
25	014 711	000 997 33 09	Ringdichtung	Ø18x Ø2		2		Ring seal
26	014 752	000 997 96 09	Ringdichtung	Ø15x2		2		Ring seal
27	121 699		Düsenkörper-Unterteil			1		Nozzle body, lower section
28	121 700		Winkeltülle	für Ø8		1		Hose socket
29	116 742		Filter	25 Masch./Zoll		1		Strainer
30	011 444	000 997 01 01	Flachdichtring	Ø11x Ø19x3		1		Flat seal ring
31	127 560		Düsenmutter rot			1		Nozzle nut red

BILDTAFEL NR. 22
FELDSPRITZLEITUNGEN F812 BIS F815
ZSB. DÜSENKÖRPER

TABLE NO. 22
FIELD SPRAY BOOM F812 UP TO F815
NOZZLE BODY ASS.

Bild-Nr. III.No.	Bestell-Nr. Part No.		Benennung	Abm./Bemerk. Dimen./Remarks	Stück Pieces	Denomination
32	D 40-1		VIERFACH-DÜSE (best. aus Teilen 33-44)	Zubehör	n.B.	SQUAR NOZZLE (cons. of parts 33-44)
33	011 444	000 997 01 01	Flachdichtring	Ø11x Ø19x3	1	Flat seal ring
34	116 900		Verteilerstück		1	Distributor
35	121 006		Sicherungsklammer	6,5x0,7x45,5	1	Clamp
36	014 701	000 997 23 09	Ringdichtung	Ø14x Ø2	2	Sealing ring
37	014 751	000 997 95 09	Ringdichtung	Ø10x Ø2,5	4	Sealing ring
38	023 072		Dichtungskörper	Ø24x17	2	Seal body
39	127 560		Düsenmutter	rot	1	Nozzle nut, red
	127 561		Düsenmutter	gelb	1	Nozzle nut, yellow
	127 562		Düsenmutter	blau	1	Nozzle nut, blue
	127 563		Düsenmutter	grün	1	Nozzle nut, green
40	011 444	000 997 01 01	Flachdichtring	Ø11x Ø19x3	1	Flat seal ring
41	136 602		Klemmkörper (Ø14,9x Ø4,5x8)	Ersetzt 116 904 ca. ab Mitte 1997	4	Clamping body
42	116 902		Düsenaufnahme		2	Nozzle body
43	023 073		Stopfen	Ø4,8x10	2	Plug
44	015 943	000 991 01 16	Knebelkerbstift	Ø4x20	2	Slotted pin
	Düseneinzelteile für Feldspritzleitungen mit Membranventilen			**Nozzle components for field spray booms with diaphragm valves**		
	Filter			**Strainer**		
45	116 742		Filter	25M./Zoll ohne Ventil		Strainer 25m./inch (without valve)
	023 531		Filter	50M./Zoll ohne Ventil		Strainer 50m./inch (without valve)
46	023 215		Feinfilter	100M./Zoll		Strainer 100m./inch
	Antidriftdüse AD-Lechler 120°			**Anti-clrip nozzle Lechler 120°**		
47	127 886		Antidriftdüse	AD-120015 grün		Anti-drip nozzle green
	127 887		Antidriftdüse	AD-12002 gelb		Anti-drip nozzle yellow
	127 888		Antidriftdüse	AD-12003 blau		Anti-drip nozzle blue
	127 889		Antidriftdüse	AD-12004 rot		Anti-drip nozzle red
	Flachstrahldüse Lechler 110°			**Flat jet nozzle Lechler 110°**		
	023 647	000 591 12 56	Flachstrahldüse 110°	11004-V2A		Flat jet nozzle stainless steel
	023 645	000 591 11 56	Flachstrahldüse 110°	517-06 rot		Flat jet nozzle red
	025 473	000 591 17 56	Flachstrahldüse 110°	567-08 grün		Flat jet nozzle green
	Flachstrahldüse mit Kunststoffmundstück 120° Lechler			**Flat nozzle with plastic orifice 120° Lechler**		
	025 958		Flachstrahldüse 120°	LU 12002 gelb (LU 367-02)		Flat jet nozzle yellow
	025 959		Flachstrahldüse 120°	LU 12003 blau (LU 407-03)		Flat jet nozzle blue
	025 960		Flachstrahldüse 120°	LU 12004 rot (LU 447-04)		Flat jet nozzle red
	025 961		Flachstrahldüse 120°	LU 12005 braun (LU 487-05)		Flat jet nozzle brown
	025 962		Flachstrahldüse 120°	LU 12006 grau (LU 517-06)		Flat jet nozzle grey
	025 963		Flachstrahldüse 120°	LU 12008 weiß (LU 567-08)		Flat jet nozzle white
	Flachstrahldüse mit V2A-Mundstück 120° Lechler			**Flat jet nozzle with stainless steel orifice 120° Lechler**		
	026 701		Flachstrahldüse 120°	LU 12002 gelb		Flat jet nozzle yellow
	026 702		Flachstrahldüse 120°	LU 12003 blau		Flat jet nozzle blue
	026 703		Flachstrahldüse 120°	LU 12004 rot		Flat jet nozzle red
	026 649		Flachstrahldüse 120°	LU 12005 braun		Flat jet nozzle brown
	026 704		Flachstrahldüse 120°	LU 12006 grau		Flat jet nozzle grey
	026 705		Flachstrahldüse 120°	LU 12008 weiß		Flat jet nozzle white

Bild-Nr. III.No.	Bestell-Nr. Part No.	Benennung	Abm./Bemerk. Dimen./Remarks	Stück Pieces	Denomination
	Flachstrahldüse mit V2A-Mundstück 110° Teejet XR		**Flat jet nozzle with stainless steel orifice 110° Teejet XR**		
	025 951	Flachstrahldüse 110°	XR 11002 VS gelb		Flat jet nozzle yellow
	025 952	Flachstrahldüse 110°	XR 11003 VS blau		Flat jet nozzle blue
	025 953	Flachstrahldüse 110°	XR 11004 VS rot		Flat jet nozzle red
	025 954	Flachstrahldüse 110°	XR 11005 VS braun		Flat jet nozzle brown
	025 955	Flachstrahldüse 110°	XR 11006 VS grau		Flat jet nozzle grey
	025 956	Flachstrahldüse 110°	XR 11008 VS weiß		Flat jet nozzle white
	Dreilochdüse für Flüssigdünger		**Three-hole nozzle for liquid fertilizer**		
48	024 972	Dreilochdüse	rot		Three-hole nozzle red
	024 974	Dreilochdüse	blau		Three-hole nozzle blue
	024 975	Dreilochdüse	weiß		Three-hole nozzle white
	Air-Injektordüse Kunststoff 120° Lechler		**Air-Injector nozzle plastic 120° Lechler**		
49	028 488	Air-Injektordüse 120°	ID 120-015 grün		Air-injector nozzle green
	028 986	Air-Injektordüse 120°	ID 120-025 lila		Air-injector nozzle violett
	028 489	Air-Injektordüse 120°	ID 120-02 gelb		Air-injector nozzle yellow
	028 490	Air-Injektordüse 120°	ID 120-03 blau		Air-injector nozzle blue
	028 491	Air-Injektordüse 120°	ID 120-04 rot		Air-injector nozzle red
	029 667	Air-Injektordüse 120°	ID 120-05 braun		Air-injector nozzle brown
	029 668	Air-Injektordüse 120°	ID 120-06 grau		Air-injector nozzle grey
	Air-Injektordüse Keramik 120° Lechler		**Air-Injector nozzle ceramic 120° Lechler**		
	029 213	Air-Injektordüse 120°	ID 120025 lila		Air-injector nozzle violett
	029 240	Air-Injektordüse 120°	ID 12003 blau		Air-injector nozzle blue
	029 275	Air-Injektordüse 120°	ID 12004 rot		Air-injector nozzle red
	Air-Injektor-Enddüse Kunststoff 80° Lechler		**Air-Injector endnozzle plastic 80° Lechler**		
	029 565	Air-Injektor-Enddüse	IS 80-02 gelb		Air-injector nozzle yellow
	029 241	Air-Injektor-Enddüse	IS 80-03 blau		Air-injector nozzle blue
	029 242	Air-Injektor-Enddüse	IS 80-04 rot		Air-injector nozzle red
	Blindscheiben für Düsenkörper		**Blind discs for nozzle body**		
50	020 234	Blindscheibe	Ø15x2		Blind disc
	Bajonett-Düsenmuttern		**Bajonet nozzle nuts**		
51	127 560	Düsenmutter rot	für Flachstrahldüse		Nozzle nut red for flat jet nozzle
	127 561	Düsenmutter gelb	für Flachstrahldüse		Nozzle nut jello for flat jet nozzle
	127 562	Düsenmutter blau	für Flachstrahldüse		Nozzle nut blue for flat jet nozzle
	127 563	Düsenmutter grün	für Flachstrahldüse		Nozzle nut green for flat jet nozzle
	123 994	Düsenmutter weiß	für XR-Düse		Nozzle nut white for XR nozzle
	116 669	Düsenmutter schwarz	für Dreilochdüse		Nozzle nut black for three-hole nozzle
	116 670	Düsenmutter grau	für Rundstrahldüse		Nozzle nut grey for round jet nozzle
	118 160	Düsenmutter braun	für Doppelflachstrahld.		Nozzle nut brown for double flat jet nozzle

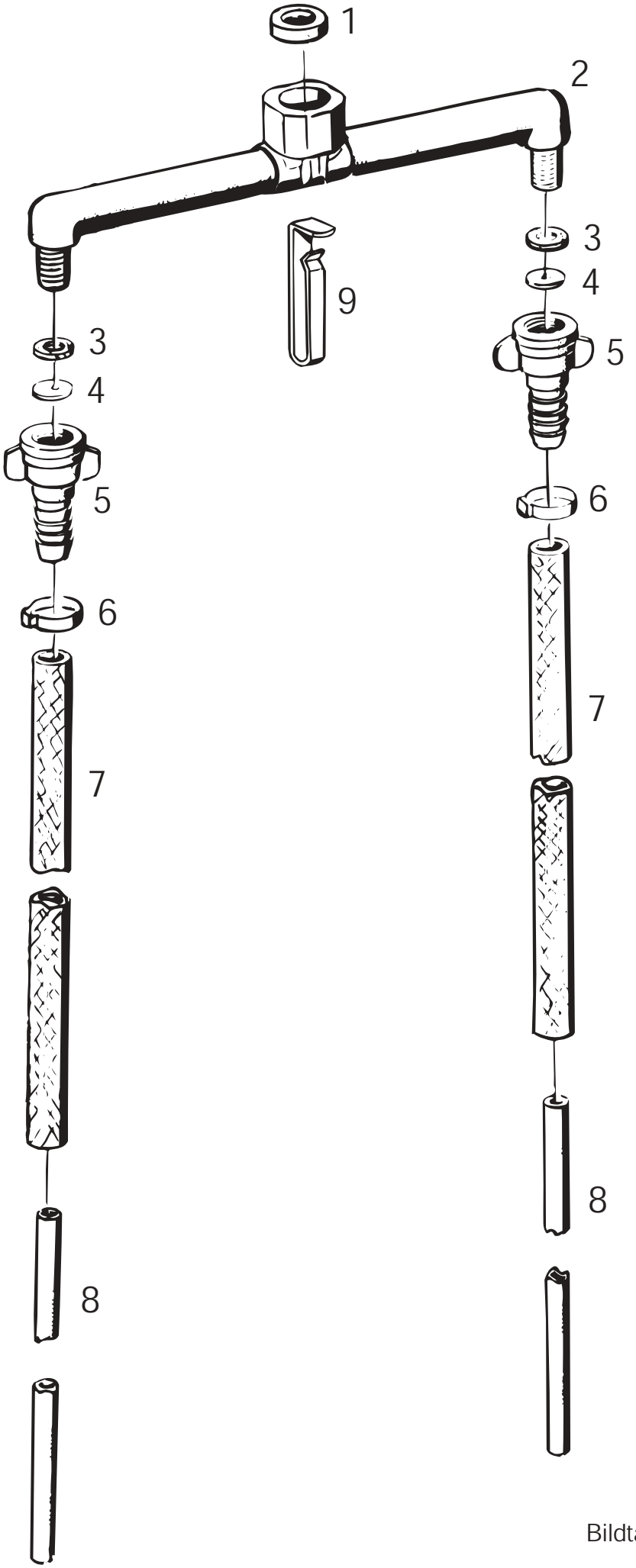

Bildtafel - table - No. 24

BILDTAFEL NR. 24
FELDSPRITZLEITUNGEN F812 BIS F824
BAJONETTSCHLEPPSCHLAUCH TYP BAS

TABLE NO. 24
FIELD SPRAY BOOM F812 UP TO F824
FERTILIZEN HOSE TYPE BAS

Bild-Nr. III.No.	Bestell-Nr. Part No.		Benennung	Abm./Bemerk. Dimen./Remarks	Stück Pieces	Denomination
	BAS		BAJONETT-SCHLEPPSCHLAUCH (best. aus Teilen der Tafel 24)		1	FERTILIZEN HOSE (cons. of parts on table 24)
1	011 444		Flachdichtring	Ø11x19x3	1	Sealing ring
2	119 375		Zsb. Verteiler		1	Distributor
3	011 462	000 997 25 01	Flachdichtring	Ø10,5xØ16x2,5	2	Sealing ring
4	023 927		Dosierplättchen	Ø16xØ0,8x0,4	2	Nozzle
5	023 858		Tülle mit Überwurfmutter	M18x1,5	2	Wing nut with socket
6	023 926		Ein-Ohrklemme	19,5x6	2	Hose clip
	027 065		Ein-Ohrklemme	17,5x6	2	Hose clip
7	023 861		Schlauch	R1/2"x2x750	2	Hose
8	023 929		Einschieberohr	12x2x700	2	Tube
9	121 006		Sicherungsklammer		1	Clamp

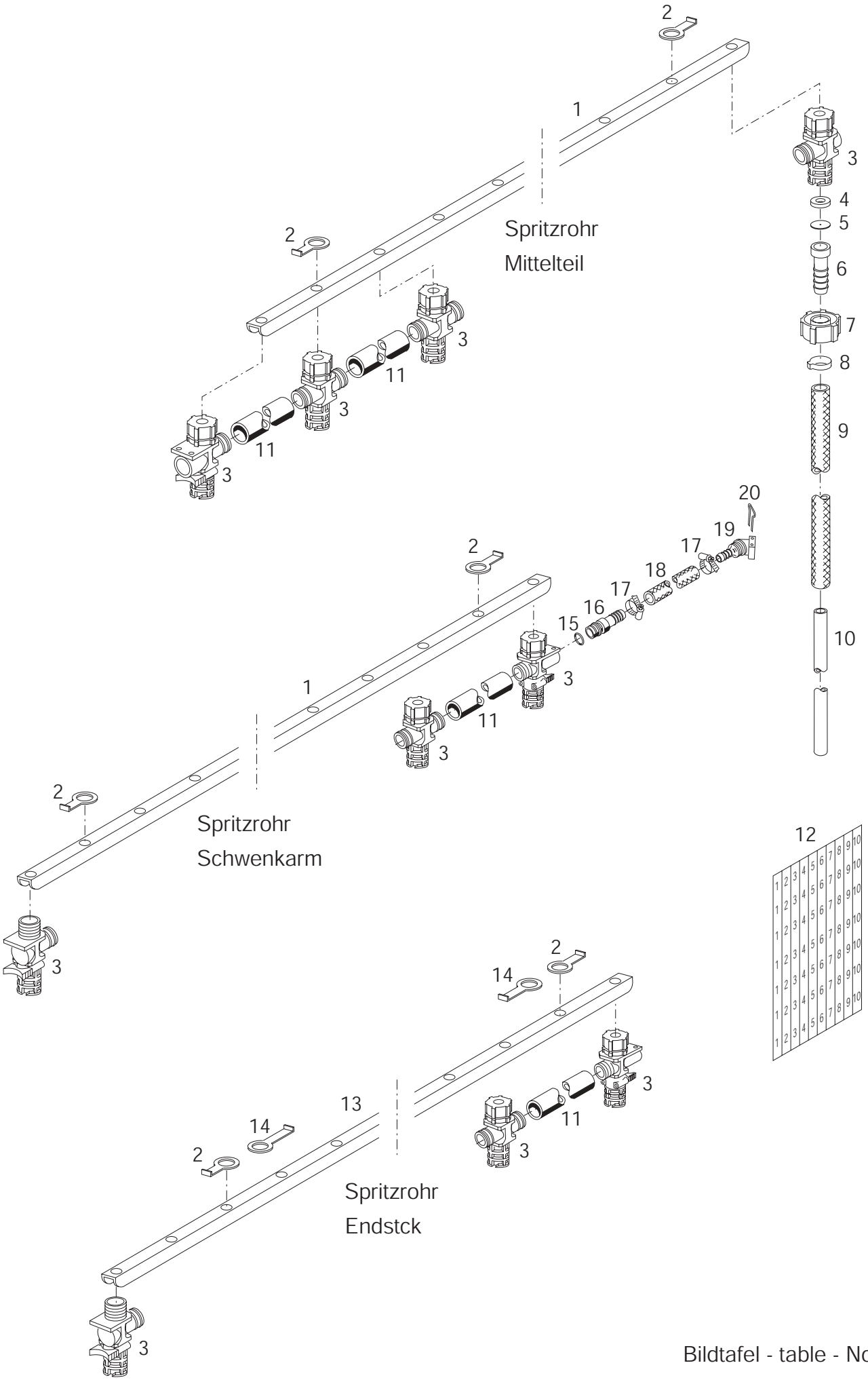

Bildtafel - table - No. 24-1

F800-024-1.ai 12.06.01

BILDTAFEL NR. 24-1
FELDSPRITZLEITUNGEN F812 BIS F815
BAUSATZ SCHLEPPSCHLAUCH
CA. AB 10.98

TABLE NO. 24-1
FIELD SPRAY BOOM F812 UP TO F815
FERTILIZEN HOSE KIT
FROM APPROX. 10.98

Bild-Nr. III.No.	Bestell-Nr. Part No.		Benennung	Abm./Bemerk. Dimen./Remarks	Stück Pieces FH812 ↓	FH812,5 ↓	FH815 ↓	Denomination
	FH07214-0		BAUSATZ SCHLEPP-SCHLAUCH GRUNDAUSFÜHRUNG (best. aus Teilen 1-12)		1	1	1	FERTILIZEN HOSE STANDARD. KIT (cons. of parts 1-12)
	FH07215-0		BAUSATZ SCHLEPP-SCHLAUCH (best. aus Teilen 2-11 und 13)		1	-	-	FERTILIZEN HOSE KIT (cons. of parts 2-11 and 13)
	FH07216-0		BAUSATZ SCHLEPP-SCHLAUCH (best. aus Teilen2-11 und 13-20)		-	1	-	FERTILIZEN HOSE KIT (cons. of parts 2-11 and 13-20)
	FH07217-0		BAUSATZ SCHLEPP-SCHLAUCH (best. aus Teilen2-11 und 13)		-	-	1	FERTILIZEN HOSE KIT (cons. of parts 2-11 and 13)
1	136 854		Spritzrohrträger	12 Bohr. 2790 lg.	3	3	3	Spraying tube support
2	136 049		Anschlag	Plat. 1,5x40x75	10	10	10	Stopper
3			Düsenkörper und Einzel-teile siehe Tafel 22					Nozzle body (see table 22)
4	011 444		Flachdichtring	Ø11x19x3	48	50	60	Sealing ring
5	023 927		Dosierplättchen	Ø16xØ0,8x0,4	48	50	60	Nozzle
6	027 971		Tülle (mit Querbohrung)	Ø13x45	48	50	60	Hose socket
7	116 670		Düsenmutter grau		48	50	60	Nozzle nut grey
8	027 065		Ein-Ohrklemme	17,5x6	96	100	120	Hose clip
9	023 861		Schlauch	R1/2"x2x750	48	50	60	Hose
10	023 929		Einschieberohr	12x2x700	48	50	60	Tube
11	132 378		Spritzrohr	Ø26x3x222	43	45	55	Spraying tube
12	136 148		Kennzeichnungsschild	1-10; 120x150	1	1	1	Marking shield
13	136 772		Spritzrohrträger	7 Bohr. 1540 lg.)	2	2	-	Spraying tube support
	136 854		Spritzrohrträger	12 Bohr. 2790 lg.	-	-	2	Spraying tube support
14	135 726		Anschlag	Plat. 1,5x40x90	-	-	4	Stopper
15	014 752	000 997 96 09	Runddichtring	Ø15x2	-	2	-	O-Ring
16	136 869		Stecker	Ø20x60	-	2	-	Pin
17	010 909	000 970 14 67	Schlauchklemme	16-27	-	4	-	Hose clip
18	016 957-65		Druckschlauch (Meterw.)	Ø16x4,5x65	-	2	-	Pressure hose
19	024 066		Buchse		-	2	-	Bush
20	014 408	000 994 22 70	Federstecker	Ø3x34x49	-	2	-	Spring plug

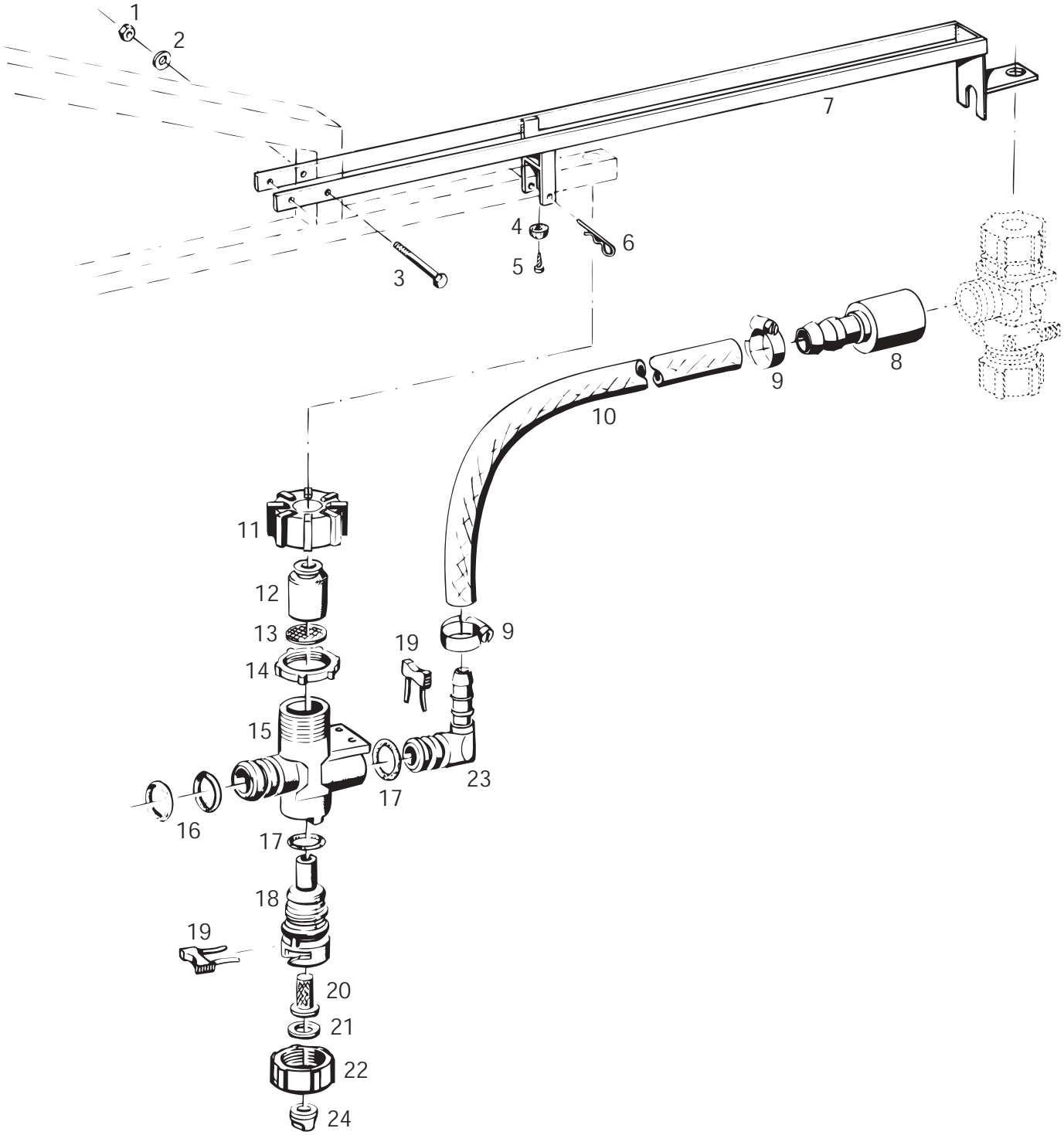

Bildtafel - table - No. 26

BILDTAFEL NR. 26
FELDSPRITZLEITUNGEN F812 BIS F824
FELDSPRITZLEITUNGSVERBREITERUNG TYP 7256

TABLE NO. 26
FIELD SPRAY BOOM F812 UP TO F824
EXTENSION KIT TYPE 7256 FOR ELONGATION OF FIELD SPRAY BOOMS

Bild-Nr. III.No.	Bestell-Nr. Part No.		Benennung	Abm./Bemerk. Dimen./Remarks	Stück Pieces	Denomination
	7256		FELDSPRITZLEITUNGS-VERBREITERUNG (best. aus Teilen der Bildtafel 26)		1	EXTENSION KIT FOR ELONGATION OF FIELD SPRAY BOOMS (cons. of parts on table 26)
1	011 935	DIN985M8	Sechskantmutter	selbsts.	2	Hexagon nut
2	010 044	DIN125-8,4	Scheibe		2	Shim
3	011 089	DIN931M8x65	Sechskantschraube		2	Hexagon screw
4	021 927	000 992 23 91	Puffer	Ø22x10	2	Rubber buffer
5	023 687	DIN7981B4,8x16	Linsenblechschraube		2	Lenthead screw
6	014 396	000 994 06 70	Sicherungsöse		2	Pin
7	117 917		Zsb. Ausleger	NL.	2	Fixture ass.
8	117 911		Tülle	Ø27x60	2	Hose socket
9	022 945	000 970 17 67	Schlauchklemme	8-16	4	Hose clip
10	016 739	000 971 12 09	Druckschlauch	Ø8x2x1200	2	Pressure hose
	026 913		ZSB. ENTWÄSSERUNGSEND-STÜCK-OFFEN (best aus Teilen 11-23)		2	DRAINING WATER END SECTION, OPEN (cons. of parts 11-23)
11	022 995		Überwurfmutter	R3/4"	2	Wing nut
12	116 888		Zsb. Membranhalter		2	Diaphragm fixture ass.
13	025 419		Membrane, Viton	Ø20,9x0,8	2	Diaphragm
14	022 994		Mutter	R3/4"	1	Nut
15	121 697		Entwässerungsendstück		2	Draining water upper
16	014 711		Ringdichtung	Ø18x Ø2	4	Ring seal
17	014 752		Ringdichtung	Ø15x Ø2	4	Ring seal
18	121 699		Düsenkörper-Unterteil		2	Nozzle body, lower section
19	121 696		Sicherungsstecker 19		4	Pin
20	116 742		Filter	25 Masch./Zoll	2	Strainer
21	011 444		Flachdichtung	Ø19x Ø11x3	2	Gasket
22	127 560		Düsenmutter rot		2	Nozzle nut red
23	121 700		Winkeltülle	für Ø8	2	Hose socket
24	026 649		Flachstrahldüse	12005 braun	2	Flat jet nozzle
	026 702		Flachstrahldüse	12003 blau	2	Flat jet nozzle

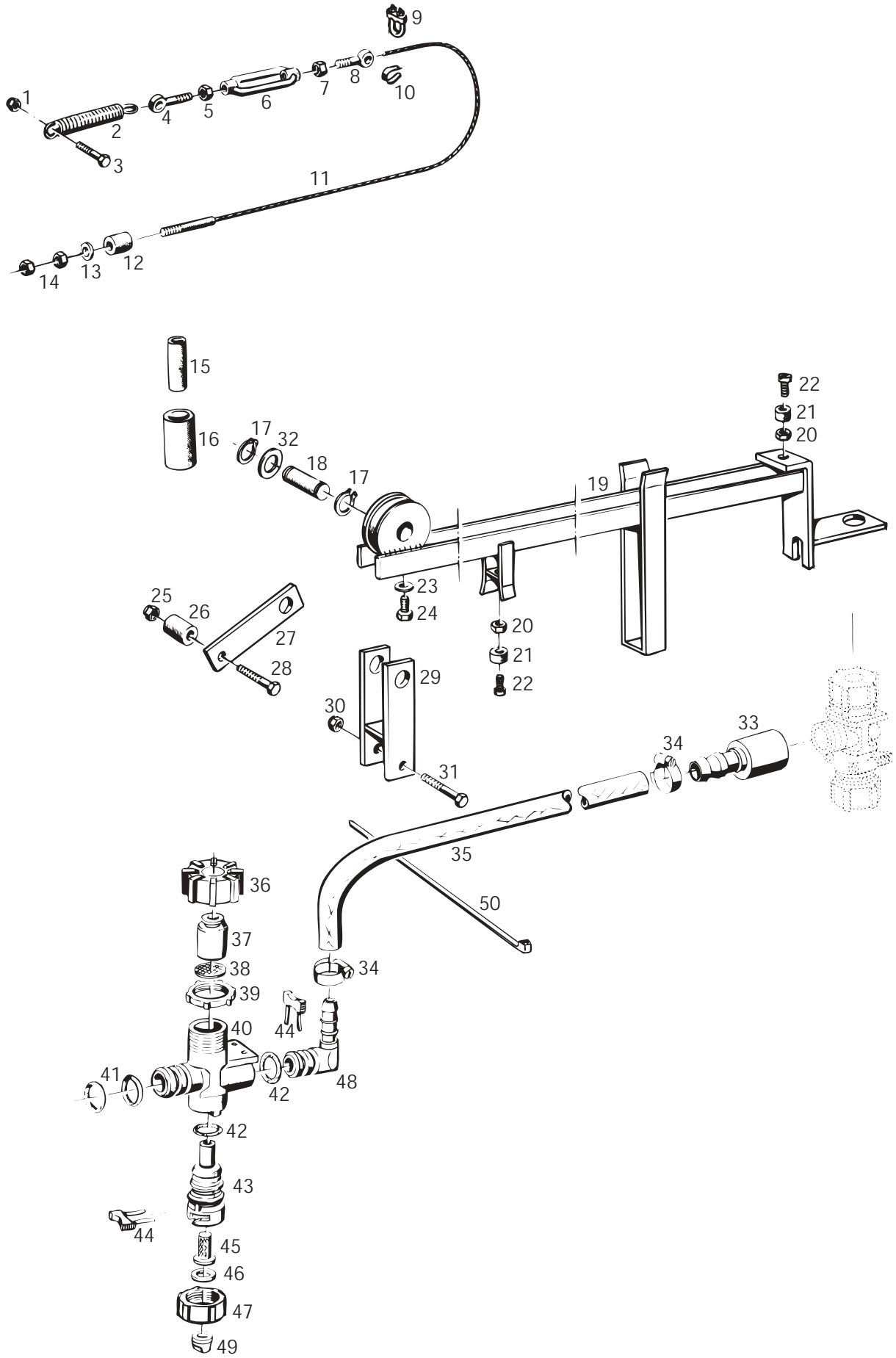

Bildtafel - table - No. 27

BILDTAFEL NR. 27
FELDSPRITZLEITUNG F815 HM
FELDSPRITZLEITUNGSVERBREITERUNG TYP F715/761

TABLE NO. 27
FIELD SPRAY BOOM F815 HM
EXTENSION KIT TYPE F715/761 FOR ELONGATION OF FIELD SPRAY BOOMS

Bild-Nr. III.No.	Bestell-Nr. Part No.		Benennung	Abm./Bemerk. Dimen./Remarks	Stück Pieces	Denomination
						F815 HM
	F715/761		FELDSPRITZLEITUNGS-VERBREITERUNG (best. aus Teilen der Bildtafel 27)		1	EXTENSION KIT FOR ELONGATION OF FIELD SPRAY BOOMS (cons. of parts on table 27)
1	011 935	DIN985M8	Sechskantmutter	selbsts.	2	Hexagon nut
2	015 568	000 992 40 12	Zugfeder	Ø26,5x230x4,5	2	Spring
3	011 087	DIN931M8x50	Sechskantschraube		2	Hexagon screw
4	025 632	DIN444LAM6x75	Augenschraube	Einzeln nicht lieferbar	1	Screw
5	011 577	DIN934M6	Sechskantmutter		1	Hexagon nut
6	025 631	DIN1480SPM6x110	Spannschloßmutter (best. aus Teilen 4,6 u. 8)		2	Turnbuckle sleeve (cons. of parts 4,6,8)
7	025 646	DIN934M6links	Sechskantmutter	links	1	Hexagon nut, left
8	025 633	DIN444LAM6x75links	Augenschraube	Einzeln nicht lieferbar	1	Screw
9	025 638	DIN741-3	Drahtseilklemme		4	Rope clip
10	025 637	DIN6899NG2,5	Kausche		2	Gommet
11	123 702		Seilzug	4900 lg. M6	2	Cable
12	025 627		Spannhülse	Ø16x4x25	2	Tube
13	011 749	DIN433-6,4	Scheibe		2	Shim
14	011 577	DIN934M6	Sechskantmutter		4	Hexagon nut
15	025 628		Federhülse	Ø26x Ø31,2x100	2	Tube
16	025 629		Seilhülse	Ø53x Ø64,5x100	2	Cable tube
17	010 138	DIN471-20x1,2	Sicherungsring		4	Circlip
18	123 713		Lagerbolzen	Ø20x59	2	Bearing bolt
19	123 703		Zsb. Ausleger	NL.	2	Jib ass.
20	011 571	DIN934M4	Sechskantmutter		4	Hexagon nut
21	021 927	000 992 23 91	Puffer	Ø22x10	4	Rubber buffer
22	010 012	DIN84M4x12	Zylinderschraube		4	Cylinder screw
23	011 749	DIN433-6,4	Scheibe		2	Shim
24	011 503	DIN933M6x16	Sechskantschraube		2	Hexagon screw
25	011 685	DIN985M10	Sechskantmutter	selbsts.	2	Hexagon nut
26	025 630		Umlenkrolle	Ø10,5x Ø35x29	2	Pully
27	123 714		Horizontalhalter	30x5x130	4	Fixture
28	011 105	DIN931M10x60	Sechskantschraube		2	Hexagon screw
29	123 704		Zsb. Rollenlager	NL.	2	Fixture ass.
30	011 935	DIN985M8	Sechskantmutter	selbsts.	2	Hexagon nut
31	011 087	DIN931M8x50	Sechskantschraube		2	Hexagon screw
32	015 627	000 991 17 39	Beilegscheibe	Ø20,5x Ø28x0,5	n. B.	Shim
33	117 911		Tülle	Ø27x60	2	Hose socket
34	022 945	000 970 17 67	Schlauchklemme	8-16	4	Hose clip
35	016 738	000 971 10 09	Druckschlauch	Ø8x2x1000	2	Pressure hose
	026 913		ZSB. ENTWÄSSERUNGSEND-STÜCK-OFFEN (best aus Teilen 36-48)		2	DRAINING WATER END SECTION, OPEN (cons. of parts 36-48)
36	022 995		Überwurfmutter	R3/4"	2	Wing nut
37	116 888		Zsb. Membranhalter		2	Diaphragm fixture ass.
38	025 419		Membrane, Viton	Ø20,9x0,8	2	Diaphragm

BILDTAFEL NR. 27
FELDSPRITZLEITUNG F815 HM
FELDSPRITZLEITUNGSVERBREITERUNG TYP F715/761

TABLE NO. 27
FIELD SPRAY BOOM F815 HM
EXTENSION KIT TYPE F715/761 FOR ELONGATION OF FIELD SPRAY BOOMS

Bild-Nr. III.No.	Bestell-Nr. Part No.	Benennung	Abm./Bemerk. Dimen./Remarks	Stück Pieces	Denomination
				F815 HM	
39	022 994	Mutter	R3/4"	1	Nut
40	121 697	Entwässerungsendstück		2	Draining water upper
41	014 711	Ringdichtung	Ø18x Ø2	4	Ring seal
42	014 752	Ringdichtung	Ø15x Ø2	4	Ring seal
43	121 699	Düsenkörper-Unterteil		2	Nozzle body, lower section
44	121 696	Sicherungsstecker 19		4	Pin
45	116 742	Filter	25 Masch./Zoll	2	Strainer
46	011 444	Flachdichtung	Ø19x Ø11x3	2	Gasket
47	127 560	Düsenmutter rot		2	Nozzle nut red
48	121 700	Winkeltülle	für Ø8	2	Hose socket
49	026 649	Flachstrahldüse	12005 braun	2	Flat jet nozzle
	026 702	Flachstrahldüse	12003 blau	2	Flat jet nozzle
50	027 250	Kabelband	365x7,8	n. B.	Cable strap

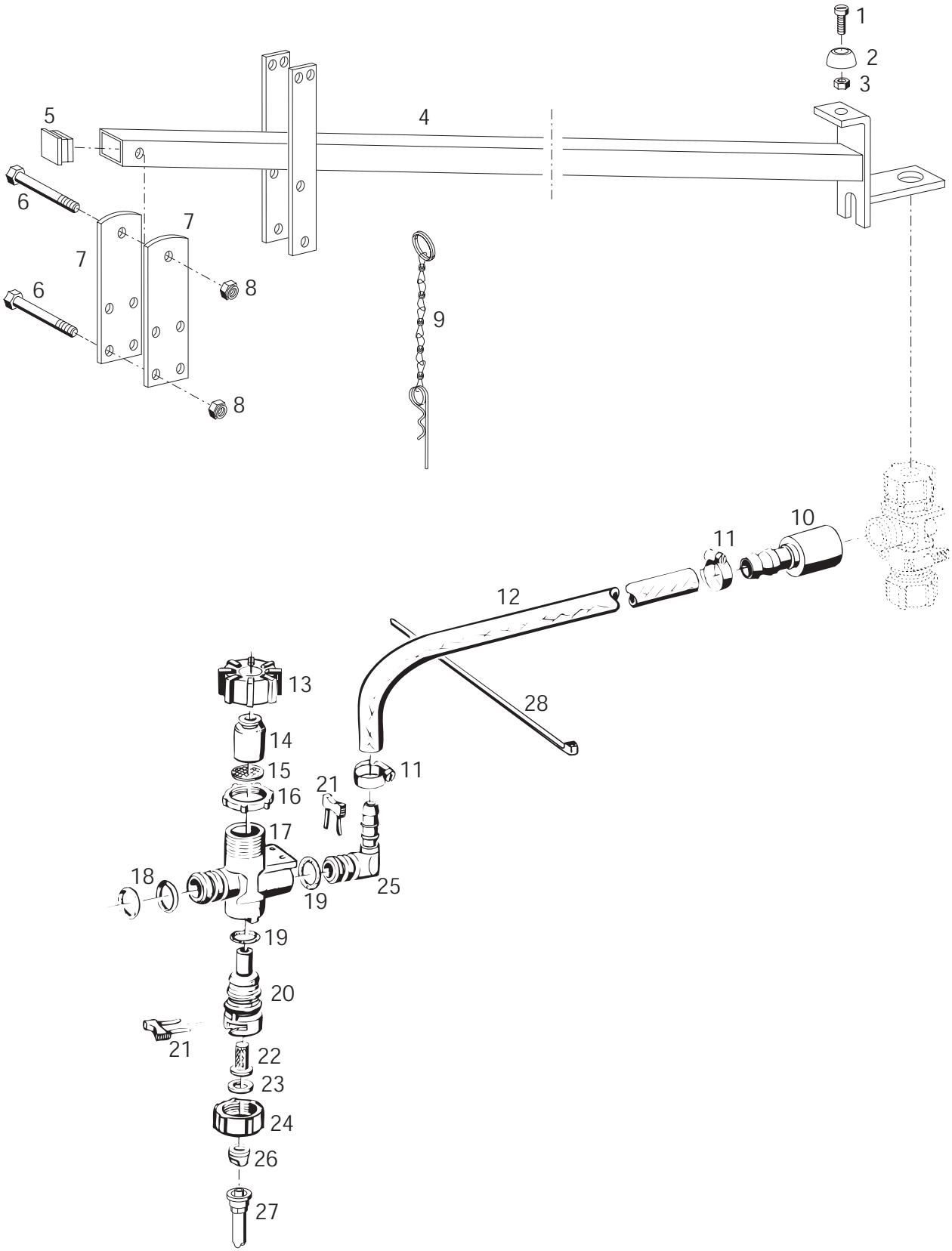

Bildtafel - table - No. 28

BILDTAFEL NR. 28
FELDSPRITZLEITUNG FH815
VERBREITERUNGS-BAUSATZ TYP FH07219-0

TABLE NO. 28
FIELD SPRAY BOOM FH815
EXTENSION KIT TYPE FH07219-0 FOR ELONGATION OF FIELD SPRAY BOOMS

Bild-Nr. III.No.	Bestell-Nr. Part No.		Benennung	Abm./Bemerk. Dimen./Remarks	Stück Pieces	Denomination
					FH815	
	FH07219-0		VERBREITERUNGS-BAUSATZ (best. aus Teilen der Bildtafel 28)		1	EXTENSION KIT FOR ELONGATION OF FIELD SPRAY BOOMS (cons. of parts on table 28)
1	010 012	DIN84M4x12	Zylinderschraube		2	Cylinder screw
2	021 927	000 992 23 91	Puffer	Ø22x10	2	Rubber buffer
3	011 571	DIN934M4	Sechskantmutter		2	Hexagon nut
4	137 824		Zsb. Verbreiterung	NL.	2	Elongation of field
5	015 317	000 993 03 55	Vierkantstopfen	30x30x1,5	2	Plug
6	011 087	DIN931M8x50	Sechskantschraube		10	Hexagon screw
7	137 820		Halter		4	Fixture
8	011 935	DIN985M8	Sechskantmutter	selbsts.	10	Hexagon nut
9	135 488		Zsb. Federstecker	Ø2,8	2	Spring pin ass.
10	117 911		Tülle	Ø27x60	2	Hose socket
11	022 945	000 970 17 67	Schlauchklemme	8-16	4	Hose clip
12	016 737-2150		Druckschlauch (Meterw.)	Ø8x2x2150 lg.	2	Pressure hose
	026 913		ZSB. ENTWÄSSERUNGSEND-STÜCK-OFFEN (best aus Teilen 13-25)		2	DRAINING WATER END SECTION, OPEN (cons. of parts 13-25)
13	022 995		Überwurfmutter	R3/4"	2	Wing nut
14	116 888		Zsb. Membranhalter		2	Diaphragm fixture ass.
15	025 419		Membrane, Viton	Ø20,9x0,8	2	Diaphragm
16	022 994		Mutter	R3/4"	1	Nut
17	121 697		Entwässerungsendstück		2	Draining water upper
18	014 711		Ringdichtung	Ø18x Ø2	4	Ring seal
19	014 752		Ringdichtung	Ø15x Ø2	4	Ring seal
20	121 699		Düsenkörper-Unterteil		2	Nozzle body, lower section
21	121 696		Sicherungsstecker 19		4	Pin
22	116 742		Filter	25 Masch./Zoll	2	Strainer
23	011 444		Flachdichtung	Ø19x Ø11x3	2	Gasket
24	127 560		Düsenmutter rot		2	Nozzle nut red
25	121 700		Winkeltülle	für Ø8	2	Hose socket
26	026 649		Flachstrahldüse	12005 braun	2	Flat jet nozzle
27	028 490		Air-Injektordüse 120°	ID 120-03 blau	2	Air-injector nozzle blue
28	027 250		Kabelband	365x7,8	n. B.	Cable strap

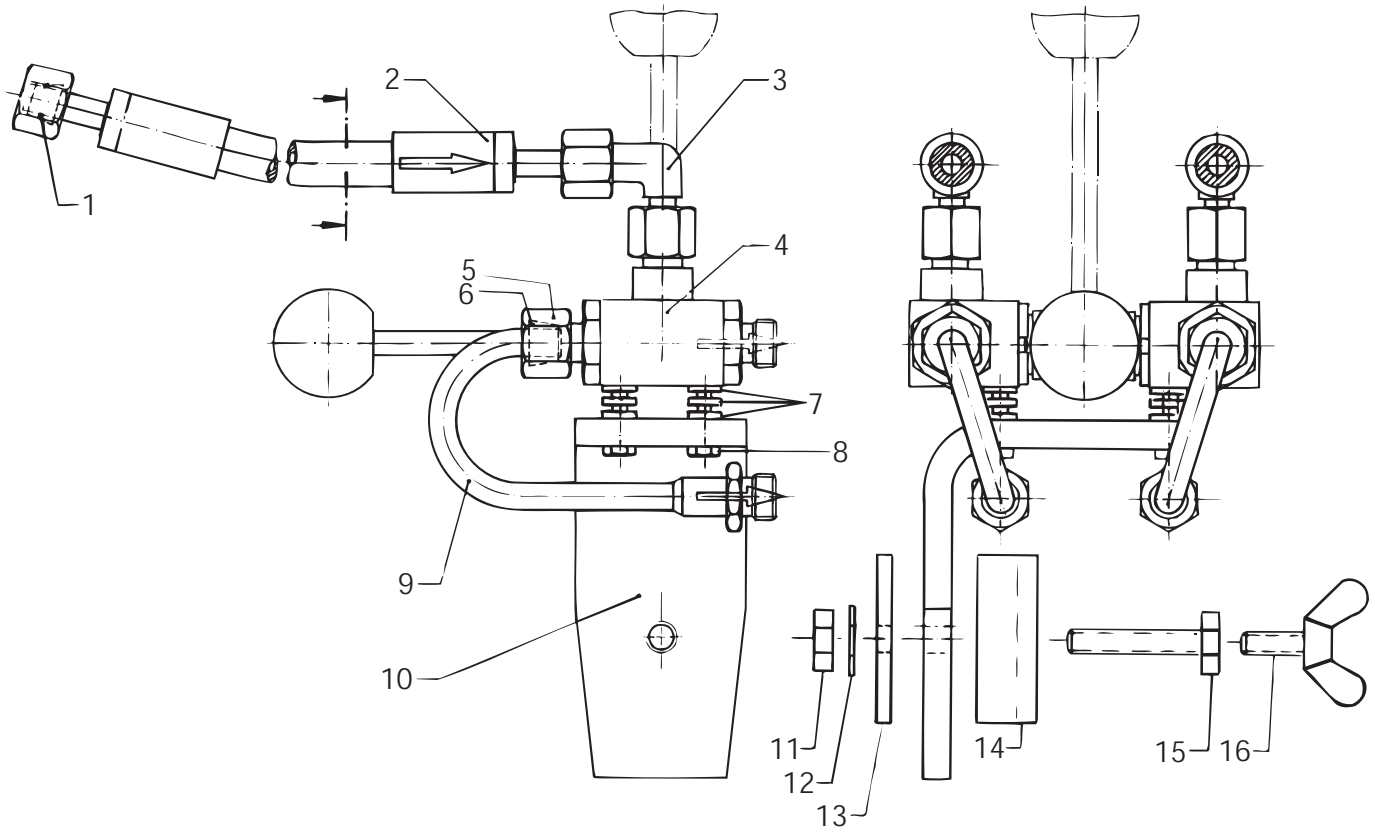

Bildtafel - table - No. 29

BILDTAFEL NR.29
FELDSPRITZLEITUNGEN F812 BIS F824
ZSB.HYDRAULISCHE VORSCHALTGRUPPE
TYP 7252

TABLE NO.29
FIELD SPRAY BOOM F812 UP TO F824
EXTENSION KIT 7252 HYDR. CONTROL

Bild-Nr. III.No.	Bestell-Nr. Part No.		Benennung	Abm./Bemerk. Dimen./Remarks	Stück Pieces	Denomination
	7252		ZSB. HYDRAULISCHE VORSCHALTGRUPPE (best. aus Teilen der Tafel 29)		1	EXTENSION KIT HYDR. CONTROL (cons. of parts on table 29)
1	025 385		Runddichtring	Ø6x1,5	4	O-ring
2	022 652	000 078 25 89	Schlauchleitung	Ø8x2500	2	Hose pipe
3	026 337		Einstellb. Winkelstutzen	für Ø8	2	Angle screw union
4	022 852	000 070 11 85	Zsb. Doppelumschalthahn		1	Hydraulic switch-over control
5	015 723	000 990 18 56	Überwurfmutter	für Ø8 M14x1,5	2	Lock nut
6	015 749	000 990 18 57	Profilring	für Ø8	2	Profile ring
7	027 177	DIN125-4,3	Scheibe		6	Shim
8	DIN933M4x16		Sechskantschraube		2	Hexagon screw
9	116 226	7240 020 81 03	Zsb. Verbindungsrohr		2	Connection tube ass.
10	107 715	7240 078 80 63	Haltewinkel	50x8x170	1	Retainig angle
11	011 579	DIN934M8	Sechskantmutter		2	Hexagon nut
12	010 063	DIN137B8	Federscheibe		2	Lock washer
13	018 609	000 587 80 15	Gegenplatte	50x5x130	1	Counter plate
14	018 506	000 580 01 57	Zsb. Lasche		1	Shackle ass.
15	011 521	DIN933M8x40	Sechskantschraube		2	Hexagon screw
16	010 076	DIN316M10x20	Flügelschraube		2	Wing screw

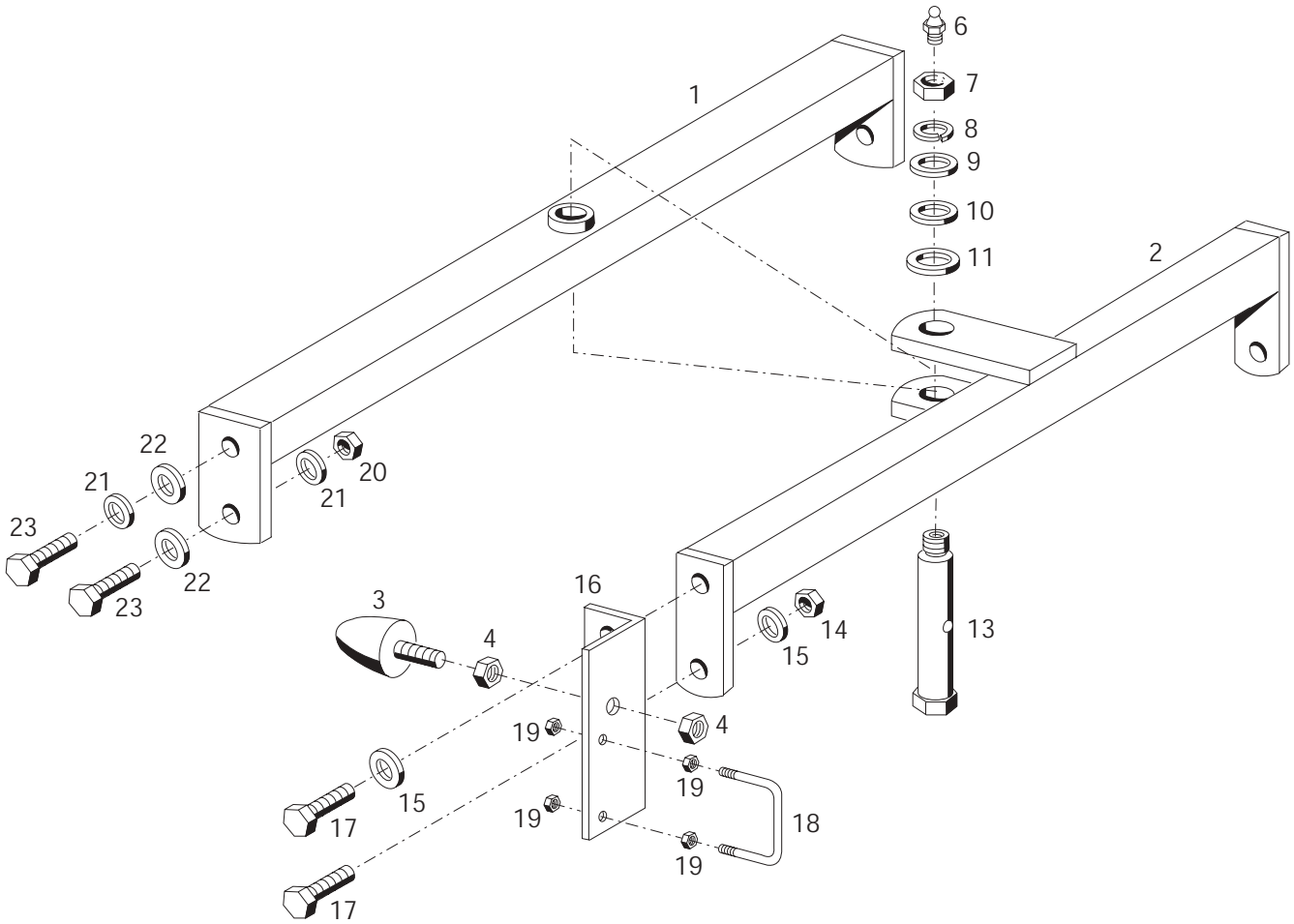

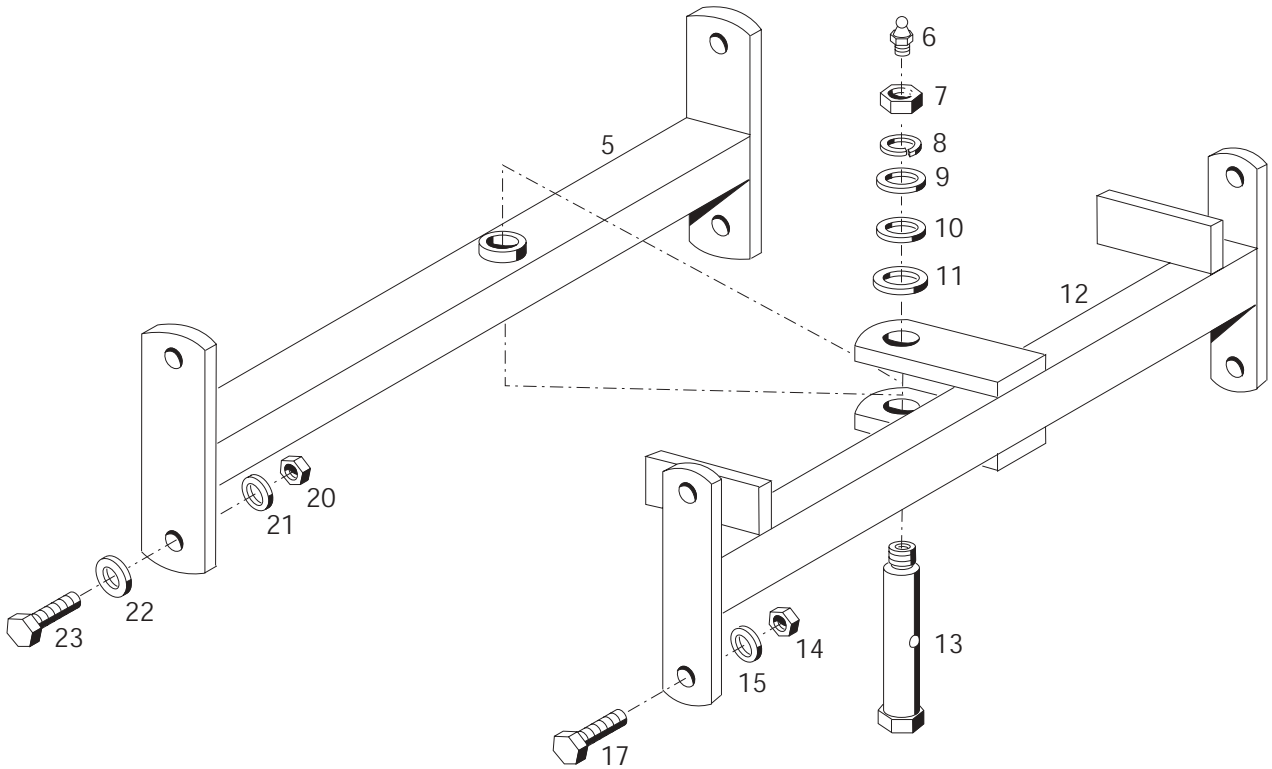

Bildtafel - table - No. 30

BILDTAFEL NR. 30
ZSB.HORIZONTAL PENDELDÄMPFER
TYP 7232

TABLE NO. 30
HORIZONTAL PENDULUM SUSPENSION
TYPE 7232

Bild-Nr. III.No.	Bestell-Nr. Part No.		Benennung	Abm./Bemerk. Dimen./Remarks	Stück Pieces	Denomination
	7232		ZSB. HORIZONTAL PENDELDÄMPFUNG (best. aus Teilen 1-17)		1	HORIZONTAL PENDULUM SUSPENSION (cons. of parts 1-17)
1	107 687	7232 530 02 14	Zsb. Zwischenrahmen oben	NL.	1	Intermediate frame ass.
2	107 685	7232 530 02 01	Zsb. Rahmen oben	NL.	1	Frame ass.
3	027 633		Anschlagpuffer (M16 Ø50x109 lg.)	70 Shore E. 024 301, 60 Shore	4	Rubber buffer ass.
4	010 099	DIN439BM16	Sechskantmutter	flach	8	Hexagon nut, flat
5	107 686	7232 530 01 14	Zsb. Zwischenrahmen unten	NL.	1	Intermediate frame ass.
6	010 491	DIN71412AM8x1	Schmiernippel		2	Lubrication nipple
7	023 336	DIN934M16x1,5	Sechskantmutter		2	Hexagon nut
8	021 934	DIN127A16	Federring		2	Spring ring
9	010 048	DIN125A17	Scheibe		2	Shim
10	013 613	000 991 03 40	Beilegscheibe	Ø20,5x Ø33x1	2	Shim
11	010 050	DIN125A21	Scheibe		2	Shim
12	107 684	7232 530 01 01	Zsb. Rahmen unten	NL.	1	Frame ass.
13	015 886	000 990 25 91	Hohlschraube	M16x1,5 SW24x116	2	Hollow screw
14	011 590	DIN934M12	Sechskantmutter		6	Hexagon nut
15	010 065	DIN137B12	Federscheibe		8	Lock washer
16	131 194		Befestigungswinkel links	60x40x5x240 lg.	2	Retaining angle LH.
	131 195		Befestigungswinkel rechts	60x40x5x240 lg.	2	Retaining angle RH.
17	011 544	DIN933M12x40	Sechskantschraube		8	Hexagon screw
18	120 090		Bügel	M8, Ø8x197	2	Stirrup
19	011 579	DIN934M8	Sechskantmutter		8	Hexagon nut
20	011 590	DIN934M12	Sechskantmutter		6	Hexagon nut
21	010 065	DIN137B12	Federscheibe		8	Lock washer
22	011 327	DIN9021A13	Scheibe		8	Shim
23	011 542	DIN933M12x35	Sechskantschraube		8	Hexagon screw

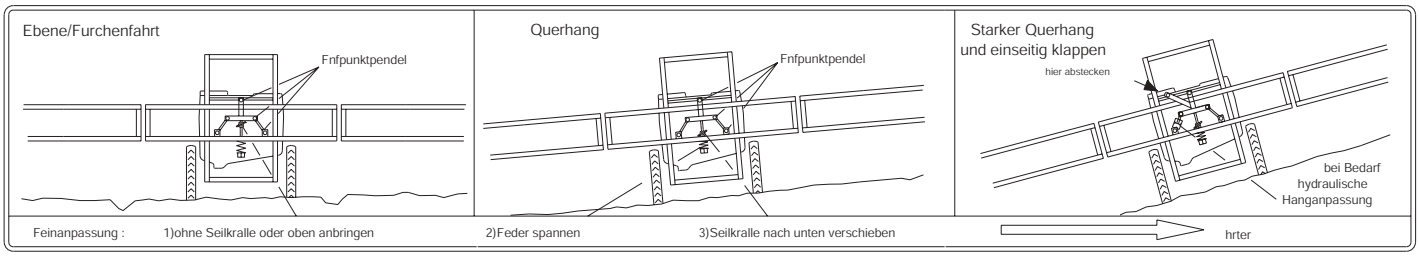

1

F812HM
12m 24

2

F812,5HM
12,5m 25

2

F815HM
15m 30

2

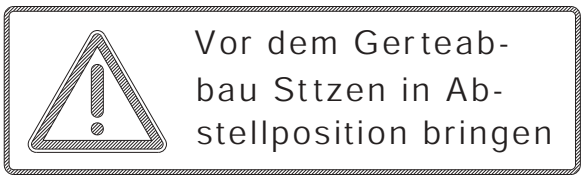

3

Ausgerstet mit Lechler Agrardsen

4

Zum T ransport und zum Abstellen L eitung in unterste S tellung fahren.

5

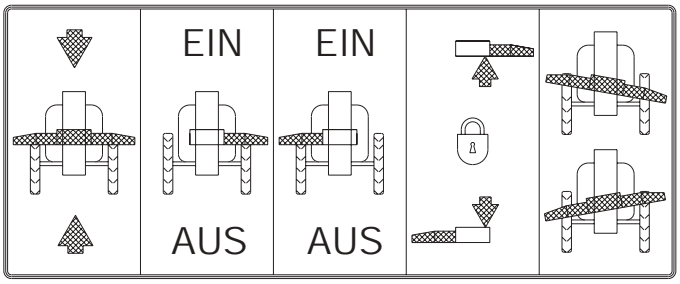

6

7

Achtung:
Nach 20 Betriebsstunden
Schrauben nachziehen

8

9

10

11

12

Bildtafel - table - No. 32

F800-032.ai 20.06.01

BILDTAFEL NR. 32
FELDSPRITZLEITUNGEN F812 BIS F815
HINWEISSCHILDER

TABLE NO. 32
FIELD SPRAY BOOM F812 UP TO F815
INSTRUCTION SIGN

Bild-Nr. III.No.	Bestell-Nr. Part No.		Benennung	Abm./Bemerk. Dimen./Remarks	Stück Pieces				Denomination
					F815 M12/FH81505-1/-2/FH81515-2 ↓	F812 HM bis F815 HM FH81200-1/-2 bis FH81500-1/-2 ↓	F812-22 bis F815-22 ↓	FH81225-0/-1/-2 FH81255-1/-2 FH81525-0/-1/-2 ↓	
1	130 193		Hinweisschild	Hanganpassung	1	1	1	1	Instruction sign
2	130 097		Typenbezeichnung	F812HM	-	1	-	-	Type plate
	130 098		Typenbezeichnung	F812,5HM	-	1	-	-	Type plate
	130 100		Typenbezeichnung	F815HM	-	1	-	-	Type plate
	130 099		Typenbezeichnung	F815M12	1	-	-	-	Type plate
2	130 101		Typenbezeichnung	F812-22	-	-	1	-	Type plate
	130 102		Typenbezeichnung	F812,5-22	-	-	1	-	Type plate
	130 103		Typenbezeichnung	F815-22	-	-	1	-	Type plate
	136 472		Typenbezeichnung	FH81225	-	-	-	1	Type plate
	132 495		Typenbezeichnung	FH81525	-	-	-	1	Type plate
2	136 933		Typenbezeichnung	FH81505-1	1	-	-	-	Type plate
	136 930		Typenbezeichnung	FH81200-1	-	1	-	-	Type plate
	136 931		Typenbezeichnung	FH81250-1	-	1	-	-	Type plate
	136 932		Typenbezeichnung	FH81500-1	-	1	-	-	Type plate
	136 934		Typenbezeichnung	FH81225-1	-	-	-	1	Type plate
	137 504		Typenbezeichnung	FH81255-1	-	-	-	1	Type plate
	136 935		Typenbezeichnung	FH81525-1	-	-	-	1	Type plate
2	139 656		Typenbezeichnung	FH81505-2	1	-	-	-	Type plate
	141 880		Typenbezeichnung	FH81515-2	1	-	-	-	Type plate
	139 653		Typenbezeichnung	FH81200-2	-	1	-	-	Type plate
	139 654		Typenbezeichnung	FH81250-2	-	1	-	-	Type plate
	139 655		Typenbezeichnung	FH81500-2	-	1	-	-	Type plate
	139 657		Typenbezeichnung	FH81225-2	-	-	-	1	Type plate
	139 658		Typenbezeichnung	FH81255-2	-	-	-	1	Type plate
	139 659		Typenbezeichnung	FH81525-2	-	-	-	1	Type plate
3	027 588		Hinweisschild	Vor dem Geräteabb. ...	1	1	1	1	Instruction sign
4	026 136		Klebeschild	ausgerüstet mit ...	2	2	2	2	Decal
5	019 913	000 001 42 59	Hinweisschild	Zum Transport ...	1	1	1	1	Instruction sign
6	127 685		Hinweisschild	Für 5 Ventile	-	-	1	-	Instruction sign
7	027 589		Hinweisschild	Umweltsch. Hydr. ...	1	1	1	1	Instruction sign
8	133 811		Hinweisschild	Nach 20 Betriebss.	1	1	1	1	Instruction shield
9	028 182		Piktogramm (50x96)	Ersetzt 026 484	1	1	1	1	Pictogram
10	028 184		Piktogramm	35x68	1	1	1	1	Pictogram
11	029 690		Piktogramm	50x96	4	4	4	4	Pictogram
12	028 183		Piktogramm (50x96)	Ersetzt 019 944	1	1	1	1	Pictogram

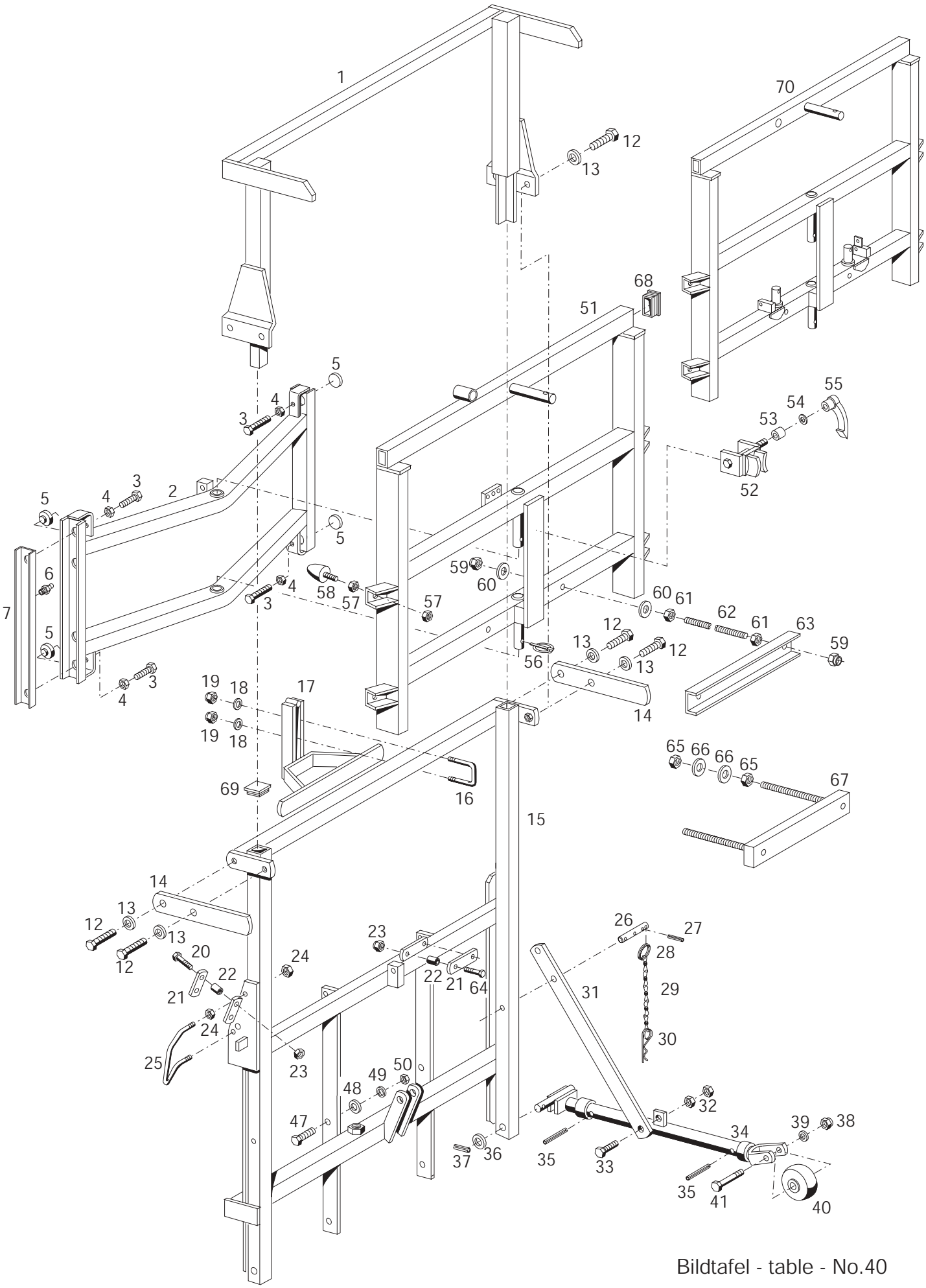

Bildtafel - table - No.40

F800-040.ai 20.03.00

BILDTAFEL NR. 40
FELDSPRITZLEITUNGEN F818 UND F821
HÖHENVERSTELLRAHMEN, VERSTELLSTÄNDER

TABLE NO. 40
FIELD SPRAY BOOM F818 AND F821
ADJUSTABLE FRAME, ADJUSTABLE PROP

Bild-Nr. III.No.	Bestell-Nr. Part No.		Benennung	Abm./Bemerk. Dimen./Remarks	Stück Pieces F818	F821	Denomination
1	F821-72/1		ZSB. VERLÄNGE-RUNGSRAHMEN	NL.	1	1	EXTENSION FRAME ASS.
2	130 108		Zsb. Verstellständer	NL.	1	1	Adjustable prop
3	011 566	DIN933M16x60	Sechskantschraube		4	4	Hexagon screw
4	010 099	DIN439BM16	Sechskantmutter	flach	4	4	Hexagon nut, flat
5	130 303		Druckstück	Ø45x17	4	4	Pressure piece
6	010 491	DIN71412AM8x1	Schmiernippel		4	4	Lubrication nipple
7	130 023		Führungsschiene	U69x43x589	2	2	Guide rail
12	011 544	DIN933M12x40	Sechskantschraube		4	4	Hexagon screw
13	010 065	DIN137B12	Federscheibe		4	4	Lock washer
14	130 144		Anschlag	60x12x390	2	2	Limit stop
15	130 045		Zsb. Höhenverstell-rahmen	NL.	1	1	Adjustable frame ass.
16	115 558	F721 595 80 75	Bügel	10x271	1	1	Stirrup
17	130 148		Zsb. Anschlag	NL.	1	1	Stop lever
18	025 055	DIN9021A10,5	Scheibe		2	2	Shim
19	011 585	DIN934M10	Sechskantmutter		2	2	Hexagon nut
20	011 087	DIN931M8x50	Sechskantschraube		2	2	Hexagon screw
	011 089	DIN931M8x65	Sechskantschraube		2	2	Hexagon screw
21	130 024		Schlauchhalter	30x6x105	3	3	Hose holder
22	027 587		Druckschlauch	Ø8x2x35	6	6	Hose
23	011 935	DIN985M8	Sechskantmutter	selbsts.	6	6	Hexagon nut, self lock
24	011 590	DIN934M12	Sechskantmutter	Wird nur beim Anbau	8	8	Hexagon nut
25	131 004		Schlauchführung	an IN 250 benötigt.	2	2	Hose guide
26	130 192		Haltebolzen	Ø16x112	2	2	Bolt
27	022 869	DIN1481-5x30	Spannstift		2	2	Tension pin
28	014 305	000 994 25 45	Schlüsselring	30x35	2	2	Ring
29	016 613	000 990 02 04	Zsb. Knotenkette	145 lg.	2	2	Cain
30	010 471	DIN11024-4	Federstecker		2	2	Spring-loaded pin
31	130 191		Strebe	40x12x687	2	2	Strut
32	011 590	DIN934M12	Sechskantmutter		4	4	Hexagon nut
33	011 545	DIN933M12x45	Sechskantschraube		2	2	Hexagon screw
34	130 134		Zsb. Fuß rechts (mit Teil 35)	NL.	1	1	Foot ass. RH (with part 35)
	130 114		Zsb. Fuß links (mit Teil 35)	NL.	1	1	Foot ass. LH (with part 35)
35	011 972	DIN1481-6x70	Spannstift		8	8	Tension pin
36	010 050	DIN125A21	Scheibe		2	2	Shim
37	010 610	DIN1481-8x40	Spannstift		2	2	Tension pin
	F821-72/2		TRANSPORTROLLEN (best. aus Teilen 38-41)		2	2	TRANSPORT CASTERS (cons. of parts 38-41)
38	011 687	DIN985M12	Sechskantmutter	selbsts.	2	2	Hexagon nut, self lock
39	010 087	DIN433-13	Scheibe		2	2	Shim
40	130 601		Rolle	Ø80x35	2	2	Roller
41	011 116	DIN931M12x75	Sechskantschraube		2	2	Hexagon screw
47	011 542	DIN933M12x35	Sechskantschraube		8	8	Hexagon screw
48	010 047	DIN125A13	Scheibe		8	8	Shim
49	010 065	DIN137B12	Federscheibe		8	8	Lock washer
50	011 590	DIN934M12	Sechskantmutter		8	8	Hexagon nut
51	130 065		Zsb. Zwischenrahmen	NL.	1	1	Spacer frame
52	130 199		Zsb. Seilführung	NL.	1	1	Rope guide

BILDTAFEL NR. 40
FELDSPRITZLEITUNGEN F818 UND F821
HÖHENVERSTELLRAHMEN, VERSTELLSTÄNDER

TABLE NO. 40
FIELD SPRAY BOOM F818 AND F821
ADJUSTABLE FRAME, ADJUSTABLE PROP

Bild-Nr. III.No.	Bestell-Nr. Part No.		Benennung	Abm./Bemerk. Dimen./Remarks	Stück Pieces F818	F821	Denomination
53	130 200		Ring	Ø20x Ø11x13	1	1	Ring
54	010 064	DIN137B10x18	Federscheibe		1	1	Lock washer
55	027 583		Klemmhebel	M10	1	1	Clip lever
56	010 469	DIN11023-12x40	Klappstecker		1	1	Dowel pin
57	010 099	DIN439BM16	Sechskantmutter	flach	8	8	Hexagon nut, flat
58	027 633		Anschlagpuffer (M16, Ø50x109 lg.)	70 shore E. 024 301, 60 shore	4	4	Rubber buffer
59	011 687	DIN985M12	Sechskantmutter, selbsts.		4	4	Hexagon nut, self lock
60	011 327	DIN9021A13	Scheibe		4	4	Shim
61	011 590	DIN934M12	Sechskantmutter	ca. bis Ende 96	4	4	Hexagon nut
62	027 586	DIN976BM12x200	Gewindebolzen	kompl. austauschbar	2	2	Thread bolt
63	130 166		Gleitschiene lang (40x20x5x370lg.)	durch Teil 67 (Bohrung aufbohren)	1	1	Rail long
64	011 520	DIN933M8x35	Sechskantschraube		2	2	Hexagon screw
65	011 597	DIN934M16	Sechskantmutter		4	4	Hexagon nut
66	010 048	DIN125A17	Scheibe	ca. ab Ende 96	4	4	Shim
67	135 430		Zsb. Gleitschiene (best. aus Teilen 65-67)		1	1	Rail ass. (cons. Of parts 65-67)
68	135 477		Vierkantstopfen	80x40x4	2	2	Plug
69	135 479		Vierkantstopfen	60x60x5	2	2	Plug
70	132 455		Zsb. Zwischenrahmen (NL.)	für einseitig klappbar	1	1	Spacer frame (for one-side folding)

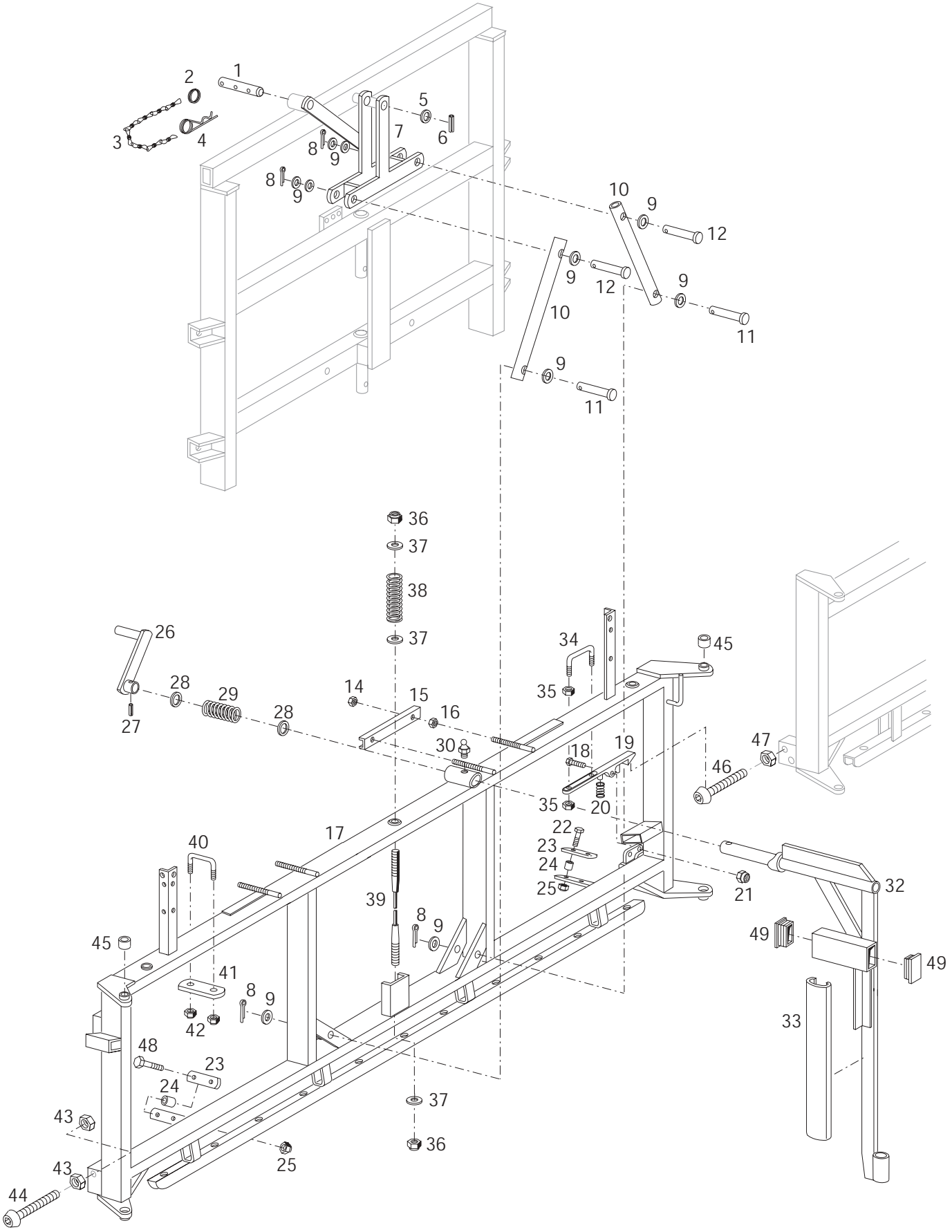

Bildtafel - table - No.42

F800-042.ai 26.03.01

BILDTAFEL NR. 42
FELDSPRITZLEITUNGEN F818 UND F821
MITTELTEIL
CA. BIS 02.98

TABLE NO. 42
FIELD SPRAY BOOM F818 AND F821
CENTRE PIECE
UP TO APPROX. 02.98

Bild-Nr. III.No.	Bestell-Nr. Part No.		Benennung	Abm./Bemerk. Dimen./Remarks	Stück Pieces F818	F821	Denomination
1	130 127		Absteckbolzen	Ø15x82	1	1	Bolt
2	014 305	000 994 25 45	Schlüsselring	30x35	1	1	Ring
3	016 613	000 990 02 04	Zsb. Knotenkette	145 lg.	1	1	Chain
4	010 471	DIN11024-4	Federstecker		1	1	Spring-loaded pin
5	028 742	DIN988-36x45x2	Paßscheibe	Ersetzt 015 672 36x50x2 ca. ab 10.96	1	1	Shim
6	010 611	DIN1481-8x60	Spannstift		1	1	Tension pin
7	136 392		Zsb. Pendelbock (NL.)	Ersetzt 130 112 ca. ab Anfang 97	1	1	Pendulum main frame
8	011 145	DIN94-4x25	Splint		4	4	Split pin
9	010 048	DIN125A17	Scheibe		10	10	Shim
10	130 025		Querlenker (Ø48,3x8,8x600)	E. Ø48,3x4,5x600	2	2	Cross guide
11	010 517	DIN1444B16H11x85	Bolzen		2	2	Bolt
12	027 650	DIN1444B16H11x115	Bolzen		2	2	Bolt
14	011 687	DIN985M12	Sechskantmutter	selbsts.	4	4	Hexagon nut, self lock
15	130 165		Gleitschiene kurz	40x20x5x260lg.	2	2	Rail short
16	011 590	DIN934M12	Sechskantmutter		4	4	Hexagon nut
17	130 027		Zsb. Mittelteil	NL.	1	1	Centre piece
18	011 087	DIN931M8x50	Sechskantschraube		1	1	Hexagon screw
19	115 557	F721 595 80 26	Hebel	30x250	1	1	Lever
20	022 918	DIN2098-4x20x33,5	Druckfeder		1	1	Pressure spring
21	011 935	DIN985M8	Sechskantmutter	selbsts.	1	1	Hexagon nut, self lock
22	011 087	DIN931M8x50	Sechskantschraube		2	2	Hexagon screw
23	130 024		Schlauchhalter	30x6x105	2	2	Hose holder
24	027 587		Druckschlauch	Ø8x2x35	4	4	Hose
25	011 935	DIN985M8	Sechskantmutter	selbsts.	4	4	Hexagon nut, self lock
26	130 344		Zsb. Stütze	NL.	1	1	Lever
27	023 303	DIN1481-10x50	Spannstift		1	1	Tension pin
28	028 742	DIN988-36x45x2	Paßscheibe	Ersetzt 015 672 36x50x2 ca. ab 10.96	2	2	Shim
29	023 295		Druckfeder	Ø53,5x82x8	1	1	Pressure spring
30	010 491	DIN71412AM8x1	Schmiernippel		1	1	Lubrication nipple
32	117 548		Zsb. Anschlag (NL.)	Verstärkt Ausführung ca. ab Ende 96	1	1	Stop lever
33	023 429		Handlauf (250 lg.)	Entfällt ab Ende 96	1	1	Plastic handle
34	115 558	F721 595 80 75	Bügel	Ø10x271	1	1	Stirrup
35	011 585	DIN934M10	Sechskantmutter		4	4	Hexagon nut
36	011 687	DIN985M12	Sechskantmutter	selbsts.	2	2	Hexagon nut, self lock
37	014 878	000 991 17 41	Scheibe	Ø12,3x Ø30x3	3	3	Shim
38	026 101		Druckfeder	Ø31,25x74x7,25	1	1	Pressure spring
39	129 623		Pendelseil	M12, Ø6x860	1	1	Rope
40	130 306		Bügel	Ø8x252	2	2	Stirrup
41	130 307		Halteplatte	30x6x134	2	2	Retaining plate
42	011 935	DIN985M8	Sechskantmutter	selbsts.	4	4	Hexagon nut, self lock
43	011 597	DIN934M16	Sechskantmutter		4	4	Hexagon nut
44	027 236		Innensechskantschraube	M16x80	1	1	Sockethead screw
45	023 348	DIN1494Y1-20A23x25	Lagerbüchse		4	4	Bearing bush
46	027 236		Innensechskantschraube	M16x80	1	1	Sockethead screw
47	010 099	DIN439BM16	Sechskantmutter	flach	1	1	Hexagon nut, flat
48	011 089	DIN931M8x65	Sechskantschraube		2	2	Hexagon screw
49	026 574		Vierkantstopfen	60x40x4	2	2	Plug

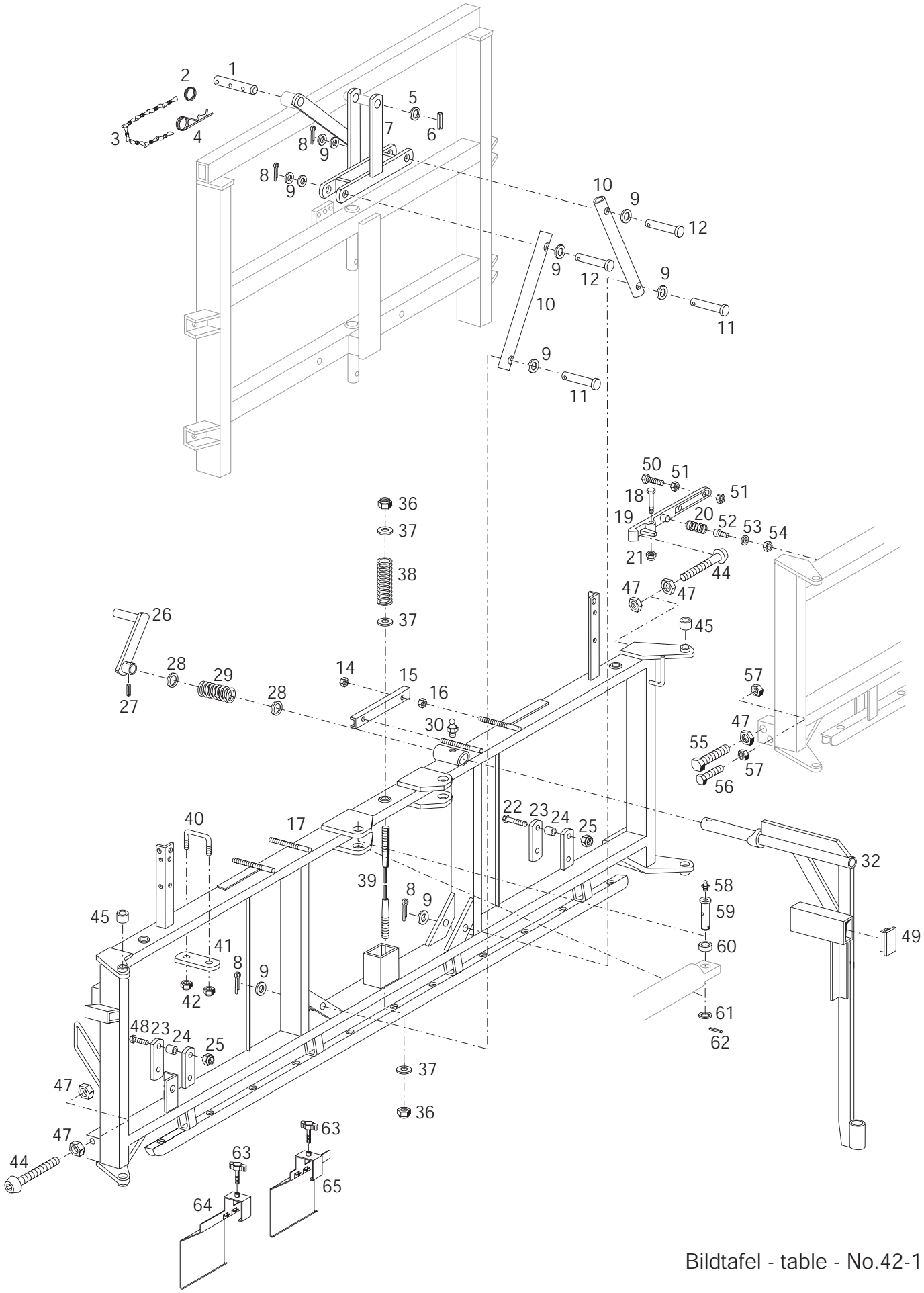

Bildtafel - table - No.42-1

F800-042-1.ai 02.05.01

BILDTAFEL NR. 42-1
FELDSPRITZLEITUNGEN F818 UND F821
MITTELTEIL
CA. AB 03.98

TABLE NO. 42-1
FIELD SPRAY BOOM F818 AND F821
CENTRE PIECE
FROM APPROX. 03.98

Bild-Nr. III.No.	Bestell-Nr. Part No.		Benennung	Abm./Bemerk. Dimen./Remarks	Stück Pieces F818	F821	Denomination
1	130 127		Absteckbolzen	Ø15x82	1	1	Bolt
2	014 305	000 994 25 45	Schlüsselring	30x35	1	1	Ring
3	016 613	000 990 02 04	Zsb. Knotenkette	145 lg.	1	1	Chain
4	010 471	DIN11024-4	Federstecker		1	1	Spring-loaded pin
5	028 742	DIN988-36x45x2	Paßscheibe		1	1	Shim
6	010 611	DIN1481-8x60	Spannstift		1	1	Tension pin
7	136 392		Zsb. Pendelbock	NL.	1	1	Pendulum main frame
8	011 145	DIN94-4x25	Splint		4	4	Split pin
9	010 048	DIN125A17	Scheibe		10	10	Shim
10	130 025		Querlenker	Ø48,3x8,8x600	2	2	Cross guide
11	010 517	DIN1444B16H11x85	Bolzen		2	2	Bolt
12	027 650	DIN1444B16H11x115	Bolzen		2	2	Bolt
14	011 687	DIN985M12	Sechskantmutter	selbsts.	4	4	Hexagon nut, self lock
15	130 165		Gleitschiene kurz	40x20x5x260lg.	2	2	Rail short
16	011 590	DIN934M12	Sechskantmutter		4	4	Hexagon nut
17	137 255		Zsb. Mittelteil	NL.	1	1	Centre piece
18	011 087	DIN931M8x50	Sechskantschraube		1	1	Hexagon screw
19	115 557	F721 595 80 26	Hebel	30x250	1	1	Lever
20	022 476	DIN2098-3,2x20x33,5	Druckfeder		1	1	Pressure spring
21	011 935	DIN985M8	Sechskantmutter	selbsts.	1	1	Hexagon nut, self lock
22	011 087	DIN931M8x50	Sechskantschraube		2	2	Hexagon screw
23	130 024		Schlauchhalter	30x6x105	2	2	Hose holder
24	027 587		Druckschlauch	Ø8x2x35	4	4	Hose
25	011 935	DIN985M8	Sechskantmutter	selbsts.	4	4	Hexagon nut, self lock
26	130 344		Zsb. Stütze	NL.	1	1	Lever
27	023 303	DIN1481-10x50	Spannstift		1	1	Tension pin
28	028 742	DIN988-36x45x2	Paßscheibe		2	2	Shim
29	023 295		Druckfeder	Ø53,5x82x8	1	1	Pressure spring
30	010 491	DIN71412AM8x1	Schmiernippel		1	1	Lubrication nipple
32	117 548		Zsb. Anschlag	NL.	1	1	Stop lever
36	011 687	DIN985M12	Sechskantmutter	selbsts.	2	2	Hexagon nut, self lock
37	014 878	000 991 17 41	Scheibe	Ø12,3x Ø30x3	3	3	Shim
38	026 101		Druckfeder	Ø31,25x74x7,25	1	1	Pressure spring
39	129 623		Pendelseil	M12, Ø6x860	1	1	Rope
40	130 306		Bügel	Ø8x252	2	2	Stirrup
41	130 307		Halteplatte	30x6x134	2	2	Retaining plate
42	011 935	DIN985M8	Sechskantmutter	selbsts.	4	4	Hexagon nut, self lock
44	027 236		Innensechskantschraube	M16x80	2	2	Sockethead screw
45	023 348	DIN1494Y1-20A23x25	Lagerbüchse		4	4	Bearing bush
47	010 099	DIN439BM16	Sechskantmutter	flach	5	5	Hexagon nut, flat
48	011 089	DIN931M8x65	Sechskantschraube		2	2	Hexagon screw
49	026 574		Vierkantstopfen	60x40x4	2	2	Plug
50	011 532	DIN933M10x45	Sechskantschraube		2	2	Hexagon screw
51	011 585	DIN934M10	Sechskantmutter		4	4	Hexagon nut
52	011 204	DIN912M8x16	Innensechskantschraube	Entfällt ab ...	2	2	Sockethead screw
53	010 063	DIN137B8	Federscheibe	Entfällt ab ...	2	2	Lock washer
54	011 579	DIN934M8	Sechskantmutter	Entfällt ab ...	2	2	Hexagon nut
55	011 568	DIN933M16x90	Sechskantschraube		1	1	Hexagon screw
56	011 548	DIN933M12x75	Sechskantschraube		1	1	Hexagon screw
57	011 590	DIN934M12	Sechskantmutter		2	2	Hexagon nut
58	010 491	DIN71412AM8x1	Schmiernippel		2	2	Lubrication nipple
59	027 394		Gelenkbolzen	Ø24x Ø20x75	2	2	Bolt

BILDTAFEL NR. 42-1
FELDSPRITZLEITUNGEN F818 UND F821
MITTELTEIL
CA. AB 03.98

TABLE NO. 42-1
FIELD SPRAY BOOM F818 AND F821
CENTRE PIECE
FROM APPROX. 03.98

Bild-Nr. III.No.	Bestell-Nr. Part No.		Benennung	Abm./Bemerk. Dimen./Remarks	Stück Pieces F818	F821	Denomination
60	022 643	000 994 21 26	Distanzring	Ø30x Ø20,3x19	2	2	Spacer ring
61	028 732	DIN988-20x28x1	Paßscheibe	Ø20x Ø28x1	2	2	Shim
62	010 595	DIN1481-4x32	Spannstift		2	2	Tension pin
63	029 546		Klemmschraube	M6x20, NIRO	6	6	Attachment screw
64	139 521		Düsenschutzklammer rechts		3	6	Nozzle guard clamp rh.
65	139 522		Düsenschutzklammer links		3	-	Nozzle guard clamp lh.

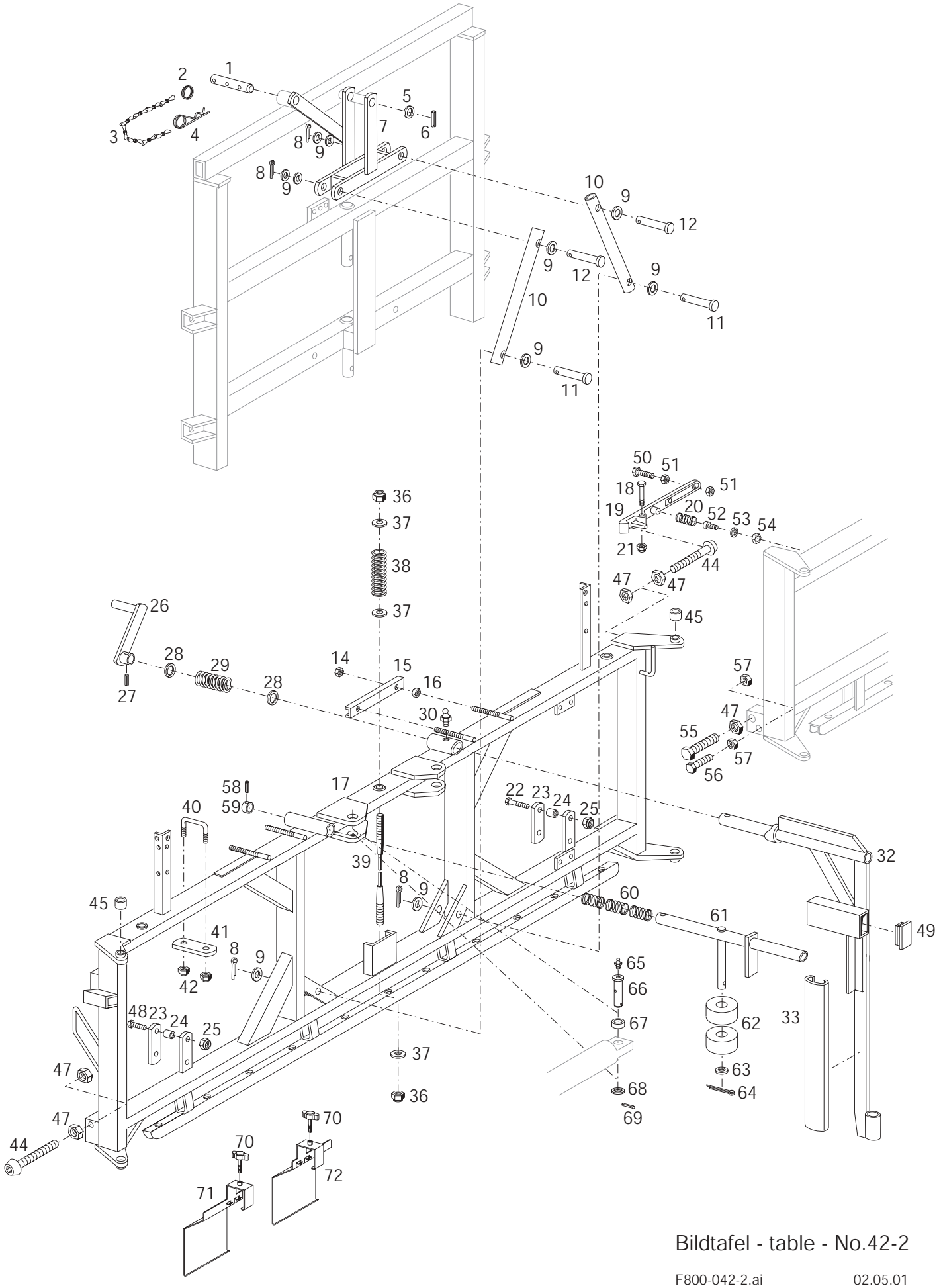

Bildtafel - table - No.42-2

F800-042-2.ai 02.05.01

BILDTAFEL NR. 42-2
FELDSPRITZLEITUNGEN FH81825/FH81827
FH82125 UND FH82127
MITTELTEIL
EINSEITIG KLAPPBAR

TABLE NO. 42-2
FIELD SPRAY BOOM FH81825/FH81827
FH82125 AND FH82127
CENTRE PIECE
ONE-SIDE FOLDING

Bild-Nr. III.No.	Bestell-Nr. Part No.		Benennung	Abm./Bemerk. Dimen./Remarks	Stück Pieces F818	F821	Denomination
1	130 127		Absteckbolzen	Ø15x82	1	1	Bolt
2	014 305	000 994 25 45	Schlüsselring	30x35	1	1	Ring
3	016 613	000 990 02 04	Zsb. Knotenkette	145 lg.	1	1	Chain
4	010 471	DIN11024-4	Federstecker		1	1	Spring-loaded pin
5	028 742	DIN988-36x45x2	Paßscheibe	Ersetzt 015 672 36x50x2 ca. ab 10.96	1	1	Shim
6	010 611	DIN1481-8x60	Spannstift		1	1	Tension pin
7	136 390		Zsb. Pendelbock (NL.)	Ersetzt 132 458 ca. ab Anfang 97	1	1	Pendulum main frame
8	011 145	DIN94-4x25	Splint		4	4	Split pin
9	010 048	DIN125A17	Scheibe		10	10	Shim
10	130 025		Querlenker (Ø48,3x8,8x600)	E. Ø48,3x4,5x600	2	2	Cross guide
11	010 517	DIN1444B16H11x85	Bolzen		2	2	Bolt
12	027 650	DIN1444B16H11x115	Bolzen		2	2	Bolt
14	011 687	DIN985M12	Sechskantmutter	selbsts.	4	4	Hexagon nut, self lock
15	130 165		Gleitschiene kurz	40x20x5x260lg.	2	2	Rail short
16	011 590	DIN934M12	Sechskantmutter		4	4	Hexagon nut
17	132 410		Zsb. Mittelteil	NL.	1	1	Centre piece
18	011 087	DIN931M8x50	Sechskantschraube		1	1	Hexagon screw
19	115 557	F721 595 80 26	Hebel	30x250	1	1	Lever
20	022 476	DIN2098-3,2x20x33,5	Druckfeder		1	1	Pressure spring
21	011 935	DIN985M8	Sechskantmutter	selbsts.	1	1	Hexagon nut, self lock
22	011 087	DIN931M8x50	Sechskantschraube		2	2	Hexagon screw
23	130 024		Schlauchhalter	30x6x105	2	2	Hose holder
24	027 587		Druckschlauch	Ø8x2x35	4	4	Hose
25	011 935	DIN985M8	Sechskantmutter	selbsts.	4	4	Hexagon nut, self lock
26	130 344		Zsb. Stütze	NL.	1	1	Lever
27	023 303	DIN1481-10x50	Spannstift		1	1	Tension pin
28	028 742	DIN988-36x45x2	Paßscheibe	Ersetzt 015 672 36x50x2 ca. ab 10.96	2	2	Shim
29	023 295		Druckfeder	Ø53,5x82x8	1	1	Pressure spring
30	010 491	DIN71412AM8x1	Schmiernippel		1	1	Lubrication nipple
32	117 548		Zsb. Anschlag (NL.)	Verstärkt Ausführung ca. ab Ende 96	1	1	Stop lever
33	023 429		Handlauf (250 lg.)	Entfällt ab Ende 96	1	1	Plastic handle
36	011 687	DIN985M12	Sechskantmutter	selbsts.	2	2	Hexagon nut, self lock
37	014 878	000 991 17 41	Scheibe	Ø12,3x Ø30x3	3	3	Shim
38	026 101		Druckfeder	Ø31,25x74x7,25	1	1	Pressure spring
39	129 623		Pendelseil	M12, Ø6x860	1	1	Rope
40	130 306		Bügel	Ø8x252	2	2	Stirrup
41	130 307		Halteplatte	30x6x134	2	2	Retaining plate
42	011 935	DIN985M8	Sechskantmutter	selbsts.	4	4	Hexagon nut, self lock
44	027 236		Innensechskantschraube	M16x80	2	2	Sockethead screw
45	023 348	DIN1494Y1-20A23x25	Lagerbüchse		4	4	Bearing bush
47	010 099	DIN439BM16	Sechskantmutter	flach	5	5	Hexagon nut, flat
48	011 089	DIN931M8x65	Sechskantschraube		2	2	Hexagon screw
49	026 574		Vierkantstopfen	60x40x4	2	2	Plug
50	011 532	DIN933M10x45	Sechskantschraube		2	2	Hexagon screw
51	011 585	DIN934M10	Sechskantmutter		4	4	Hexagon nut

BILDTAFEL NR. 42-2
FELDSPRITZLEITUNGEN FH81825/FH81827
FH82125 UND FH82127
MITTELTEIL
EINSEITIG KLAPPBAR

TABLE NO. 42-2
FIELD SPRAY BOOM FH81825/FH81827
FH82125 AND FH82127
CENTRE PIECE
ONE-SIDE FOLDING

Bild-Nr. III.No.	Bestell-Nr. Part No.		Benennung	Abm./Bemerk. Dimen./Remarks	Stück Pieces F818	F821	Denomination
52	011 204	DIN912M8x16	Innensechskantschraube	Entfällt ab ...	2	2	Sockethead screw
53	010 063	DIN137B8	Federscheibe	Entfällt ab ...	2	2	Lock washer
54	011 579	DIN934M8	Sechskantmutter	Entfällt ab ...	2	2	Hexagon nut
55	011 568	DIN933M16x90	Sechskantschraube		1	1	Hexagon screw
56	011 548	DIN933M12x75	Sechskantschraube		1	1	Hexagon screw
57	011 590	DIN934M12	Sechskantmutter		2	2	Hexagon nut
58	010 610	DIN1481-8x40	Spannstift		1	1	Tension pin
59	025 861		Spannring klein	Ø40x4x16	1	1	Ring
60	015 521		Druckfeder	Ø32x36x2,8	3	3	Pressure spring
61	132 400		Zsb. Anschlagrohr	NL.	1	1	Stopping pipe
62	132 404		Rolle	Ø60xØ20,5x35	2	2	Roller
63	011 134	DIN125A23	Scheibe		1	1	Shim
64	011 147	DIN94-4x36	Splint		1	1	Split pin
65	010 491	DIN71412AM8x1	Schmiernippel		2	2	Lubrication nipple
66	027 394		Gelenkbolzen	Ø24x Ø20x75	2	2	Bolt
67	022 643	000 994 21 26	Distanzring	Ø30x Ø20,3x19	2	2	Spacer ring
68	028 732	DIN988-20x28x1	Paßscheibe	Ø20x Ø28x1	2	2	Shim
69	010 595	DIN1481-4x32	Spannstift		2	2	Tension pin
70	029 546		Klemmschraube	M6x20, NIRO	6	6	Attachment screw
71	139 521		Düsenschutzklammer rechts		3	6	Nozzle guard clamp rh.
72	139 522		Düsenschutzklammer links		3	-	Nozzle guard clamp lh.

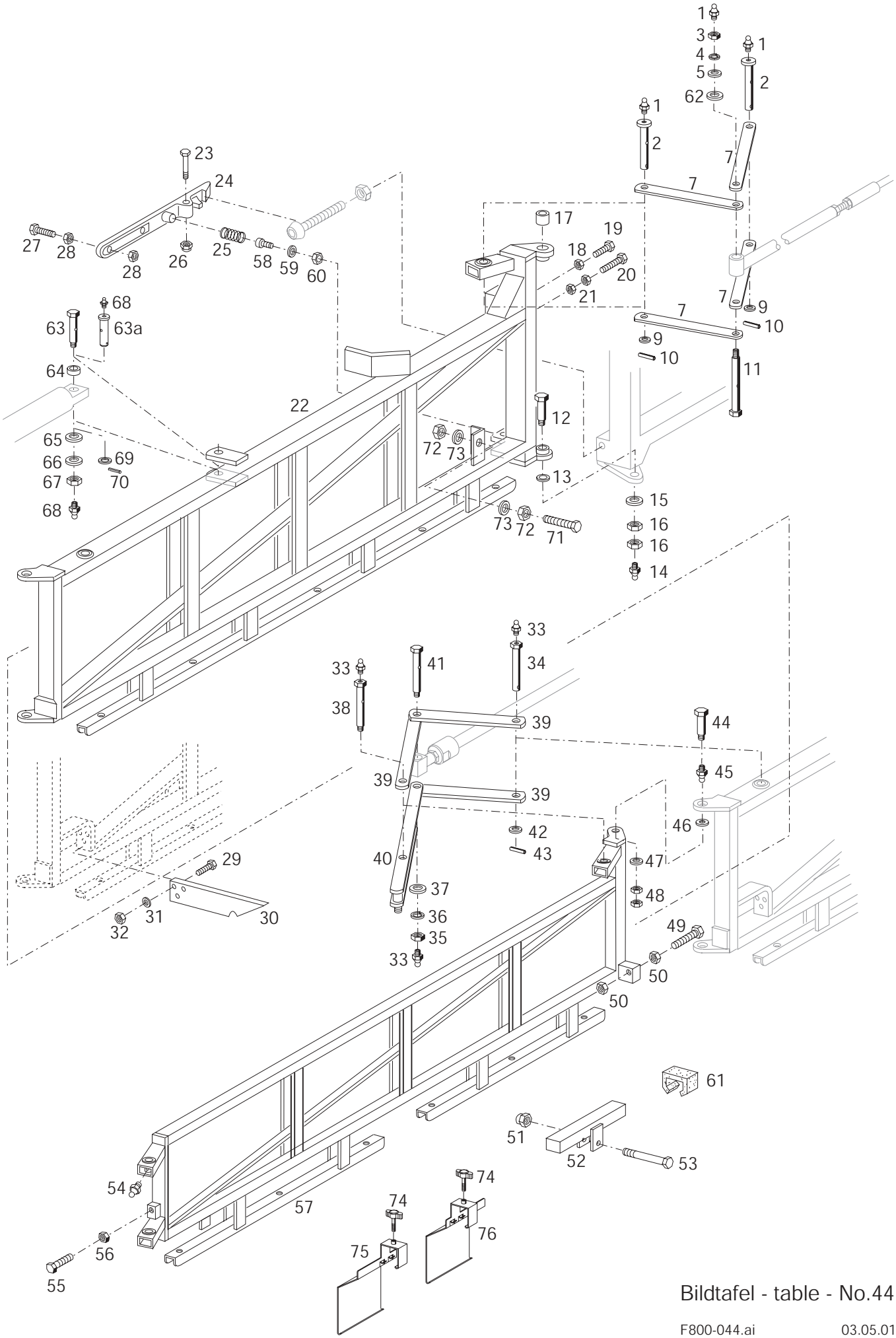

Bildtafel - table - No.44

F800-044.ai 03.05.01

BILDTAFEL NR. 44
FELDSPRITZLEITUNGEN F818 UND F821
SCHWENKARM, AUSLEGER

TABLE NO. 44
FIELD SPRAY BOOM F818 AND F821
SWIVEL ARM, BOOM

Bild-Nr. III.No.	Bestell-Nr. Part No.		Benennung	Abm./Bemerk. Dimen./Remarks	Stück Pieces F818	F821	Denomination
1	010 491	DIN71412AM8x1	Schmiernippel		6	6	Lubrication nipple
2	027 395		Gelenkbolzen	Ø24x Ø20x93	4	4	Pivot bolt
3	023 336	DIN934M16x1,5	Sechskantmutter		2	2	Hexagon nut
4	021 934	DIN127A16	Federring		2	2	Spring ring
5	010 048	DIN125A17	Scheibe		2	2	Shim
7	115 559	F721 595 80 48	Zwischenstück	40x8x344	8	8	Fixture
	130 327		Zwischenstück rechts	40x8x419; bis 03.98	4	4	Fixture
9	028 731	DIN988-20x28x0,5	Paßscheibe		n. B.		Shim
	028 732	DIN988-20x28x1	Paßscheibe		n. B.		Shim
	028 733	DIN988-20x28x2	Paßscheibe		n. B.		Shim
10	010 595	DIN1481-4x32	Spannstift		4	4	Tension pin
11	015 886	000 990 25 91	Hohlschraube (Gewindelänge 19mm)	M16x1,5 SW24x116	2	2	Hollow screw
12	029 643		Hohlschraube (M16x1,5; SW 27x83)	Ersetzt 023 297 ca. ab 02.01	4	4	Hollow screw
13	028 731	DIN988-20x28x0,5	Paßscheibe		n. B.		Shim
	028 732	DIN988-20x28x1	Paßscheibe		n. B.		Shim
	028 733	DIN988-20x28x2	Paßscheibe		n. B.		Shim
14	010 491	DIN71412AM8x1	Schmiernippel		4	4	Lubrication nipple
15	010 048	DIN125A17	Scheibe		4	4	Shim
16	010 101	DIN439BM16x1,5	Sechskantmutter	flach	8	8	Hexagon nut, flat
17	023 348	DIN1494Y1-20A23x25	Lagerbuchse		4	4	Bearing bush
18	010 099	DIN439BM16	Sechskantmutter	flach	1	1	Hexagon nut, flat
19	011 566	DIN933M16x60	Sechskantschraube		1	1	Hexagon screw
20	011 548	DIN933M12x75	Sechskantschraube	an Schwenkarm li	1	1	Hexagon screw
	011 550	DIN933M12x110	Sechskantschraube	an Schwenkarm re.	n. B.		Hexagon screw
21	011 590	DIN934M12	Sechskantmutter		2	2	Hexagon nut
22	132 497		Zsb. Schwenkarm links NL.	Ersetzt 116 878 Eingebaut bis 97 nicht austauschbar	1	1	Swivel arm LH
	137 256		Zsb. Schwenkarm links NL.	Eingebaut ab 98	1	1	Swivel arm LH
	137 257		Zsb. Schwenkarm re. NL.	Ersetzt 116 877 und 132 498	1	1	Swivel arm RH
23	011 087	DIN931M8x50	Sechskantschraube		1	1	Hexagon screw
24	115 557	F721 595 80 26	Hebel		1	1	Lever
25	022 476	DIN2098-3,2x20x33,5	Druckfeder		1	1	Pressure spring
26	011 935	DIN985M8	Sechskantmutter		1	1	Hexagon nut
27	011 532	DIN933M10x45	Sechskantschraube		1	1	Hexagon screw
28	011 585	DIN934M10	Sechskantmutter		2	2	Hexagon nut
29	011 514	DIN933M8x25	Sechskantschraube		3	3	Hexagon screw
30	115 588	F721 595 80 83	Klinke (60x8x342)	eingebaut bis 97	1	1	Lever
31	010 063	DIN137B8	Federscheibe		3	3	Lock washer
32	011 579	DIN934M8	Sechskantmutter		3	3	Hexagon nut
33	010 491	DIN71412AM8x1	Schmiernippel		6	6	Lubrication nipple
34	027 395		Gelenkbolzen	Ø24x Ø20x93	2	2	Pivot bolt
35	023 336	DIN934M16x1,5	Sechskantmutter		2	2	Hexagon nut
36	021 934	DIN127A16	Federring		2	2	Spring ring
37	010 048	DIN125A17	Scheibe		2	2	Shim
38	015 888	000 990 27 91	Hohlschraube (Gewindelänge 10mm)	M16x1,5 SW24x116	2	2	Hollow screw
39	104 427	F715 595 80 48	Zwischenstück	40x8x294	6	6	Fixture
40	117 637		Zsb. Strebe	NL.	2	2	Strut ass.

BILDTAFEL NR. 44
FELDSPRITZLEITUNGEN F818 UND F821
SCHWENKARM, AUSLEGER

TABLE NO. 44
FIELD SPRAY BOOM F818 AND F821
SWIVEL ARM, BOOM

Bild-Nr. III.No.	Bestell-Nr. Part No.		Benennung	Abm./Bemerk. Dimen./Remarks	Stück Pieces F818	F821	Denomination
41	015 886	000 990 25 91	Hohlschraube (Ø20x89)	M16x1,5x116	2	2	Hollow screw
42	028 731	DIN988-20x28x0,5	Paßscheibe		n. B.		Shim
	028 732	DIN988-20x28x1	Paßscheibe		n. B.		Shim
	028 733	DIN988-20x28x2	Paßscheibe		n. B.		Shim
43	010 595	DIN1481-4x32	Spannstift		4	4	Tension pin
44	015 885	000 990 24 91	Hohlschraube	M16x1,5; SW27x55	4	4	Hollow screw
45	010 491	DIN71412AM8x1	Schmiernippel		4	4	Lubrication nipple
46	028 731	DIN988-20x28x0,5	Paßscheibe		n. B.		Shim
	028 732	DIN988-20x28x1	Paßscheibe		n. B.		Shim
	028 733	DIN988-20x28x2	Paßscheibe		n. B.		Shim
47	010 048	DIN125A17	Scheibe		4	4	Shim
48	010 101	DIN439BM16x1,5	Sechskantmutter	flach	8	8	Hexagon nut, flat
49	011 548	DIN933M12x75	Sechskantschraube		2	2	Hexagon screw
50	011 590	DIN934M12	Sechskantmutter		4	4	Hexagon nut
51	011 935	DIN985M8	Sechskantmutter	selbsts.	1	1	Hexagon nut, self lock
52	130 242		Zsb. Gewicht	NL. 50x30x180lg.	1	1	Weight ass.
	132 499		Zsb. Gewicht (NL.) (50x60x180lg.)	f. einseitig klappbar bis ca. 02.97	1	1	Weight ass.
53	011 089	DIN931M8x65	Sechskantschraube		1	1	Hexagon screw
54	010 491	DIN71412AM8x1	Schmiernippel		4	4	Lubrication nipple
55	011 530	DIN933M10x30	Sechskantschraube		2	2	Hexagon screw
56	011 585	DIN934M10	Sechskantmutter		2	2	Hexagon nut
57	116 880	F721 590 08 60	Zsb. Ausleger links	NL.	1	1	LH boom ass.
	116 879	F721 590 07 60	Zsb. Ausleger rechts	NL.	1	1	RH boom ass.
58	011 204	DIN912M8x16	Innensechskantschraube		1	1	Sockethead screw
59	010 063	DIN137B8	Federscheibe		1	1	Lock washer
60	011 579	DIN934M8	Sechskantmutter		1	1	Hexagon nut
61	024 185		Anschlagpuffer	80x54x40	1	1	Rubber buffer
62	010 050	DIN125A21	Scheibe		2	2	Shim
63	022 642	000 990 29 91	Hohlschraube (SW24x85; M16x1,5)	ca. bis 03.95 austauschbar gegen Teil 63a mit 69 u. 70	2	2	Hollow screw
63a	027 394		Gelenkbolzen (Ø24xØ20x75)	ca. ab 04.95	2	2	Bolt
64	022 643	000 994 21 26	Distanzring	Ø30x Ø20,3x19	2	2	Spacer ring
65	010 048	DIN125A17	Scheibe	ca. bis 03.95	2	2	Shim
66	021 934	DIN127A16	Federring	ca. bis 03.95	2	2	Lock washer
67	023 336	DIN934M16x1,5	Sechskantmutter	ca. bis 03.95	2	2	Hexagon nut
68	010 491	DIN71412AM8x1	Schmiernippel		2	2	Lubrication nipple
69	010 050	DIN125A21	Scheibe	ca. ab 04.95	2	2	Shim
	028 732	DIN988-20x28x1	Paßscheibe	ca. ab 04.95	n. B.		Shim
70	010 595	DIN1481-4x32	Spannstift	ca. ab 04.95	2	2	Tension pin
71	011 566	DIN933M16x60	Sechskantschraube		1	1	Hexagon screw
72	011 597	DIN934M16	Sechskantmutter		2	2	Hexagon nut
73	010 048	DIN125A17	Scheibe		2	2	Shim
74	029 546		Klemmschraube	M6x20, NIRO	24	24	Attachment screw
75	139 521		Düsenschutzklammer rechts		12	12	Nozzle guard clamp rh.
76	139 522		Düsenschutzklammer links		12	12	Nozzle guard clamp lh.

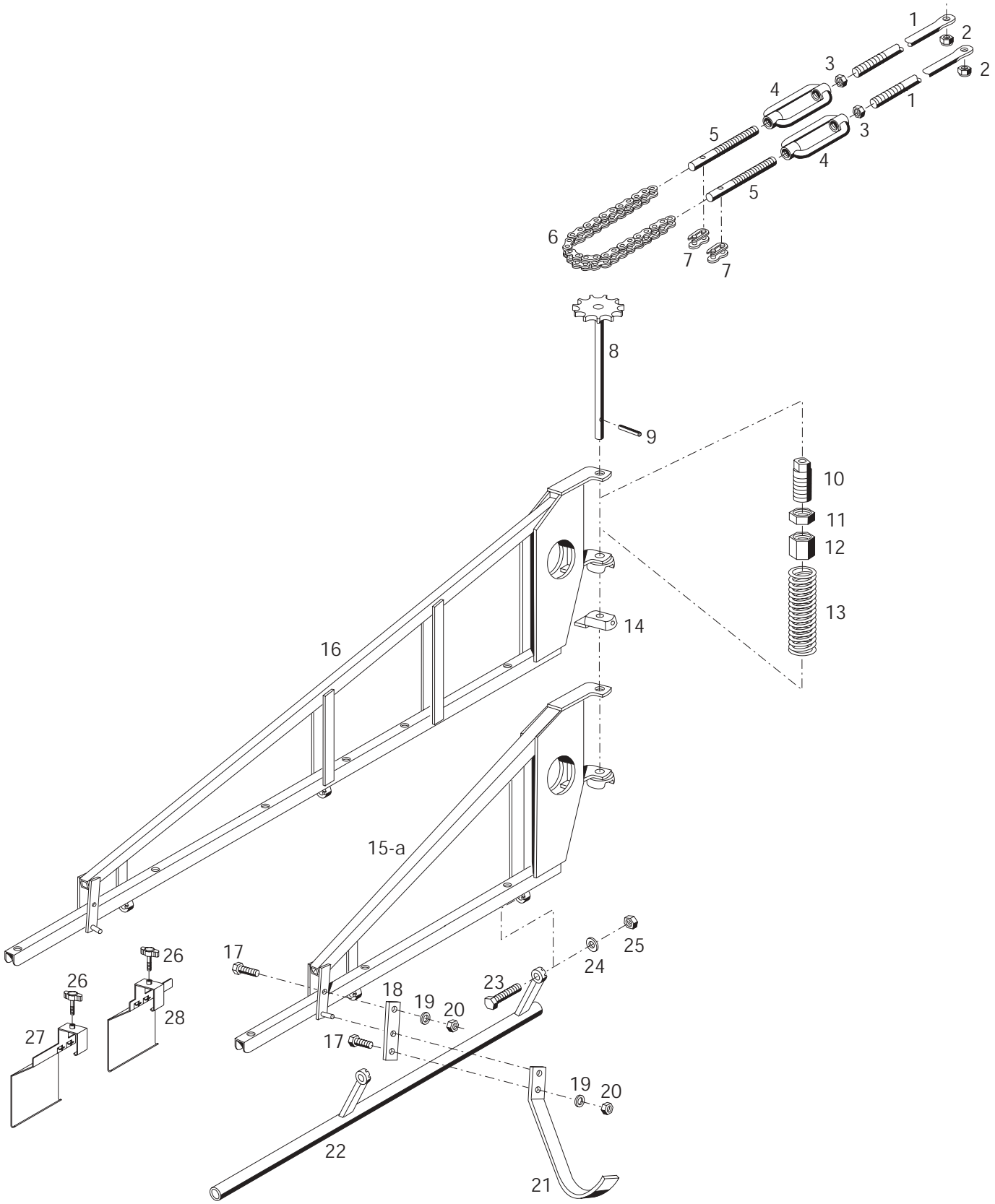

Bildtafel - table - No.46

F800-046.ai 03.05.01

BILDTAFEL NR. 46
FELDSPRITZLEITUNGEN F818 UND F821
ENDSTÜCK, ZUGSTANGEN

TABLE NO. 46
FIELD SPRAY BOOM F818 AND F821
END PIECE, DRAW ROD

Bild-Nr. III.No.	Bestell-Nr. Part No.		Benennung	Abm./Bemerk. Dimen./Remarks	Stück Pieces F818	F821	Denomination
1	104 403	F715 595 80 25	Zugstange	M12x2416	4	4	Draw rod
2	011 935	DIN985M8	Sechskantmutter	selbsts.	4	4	Hexagon nut, self lock
3	011 590	DIN934M12	Sechskantmutter		4	4	Hexagon nut
4	010 588	DIN1480SPM12x125	Spannschloßmutter	M12x125	4	4	Clamping lock
5	016 656	000 990 34 29	Bolzen	M12x120	4	4	Bolt
6	022 658	000 998 34 51	Rollenkette (460 lg.)	5/8"x3/8"x29 Tlg.	2	2	Roller chain
7	014 560	000 998 02 70	Kettenschloß	5/8"x3/8"	4	4	Chain lock
8	016 585	000 990 24 01	Zsb. Kettenrad	NL.	2	2	Sprocket wheel
9	010 545	DIN1472-10X60	Passkerbstift		2	2	Pin
10	122 468		Lagerrohr	R1"x62	2	2	Bearing tube
11	010 788	000 990 04 09	Gegenmutter	R1"	2	2	Nut
12	016 253	000 990 69 50	Spannmutter	R1"x35	2	2	Nut
13	015 533	000 992 50 02	Druckfeder	Ø51x150x9	2	2	Pressure spring
14	130 178		Lagerplatte		2	2	Bearing plate ass.
15	116 883	F718 590 04 74	Zsb. Endstück links NL.	Für F818; ca. bis 1993 im Ersatzfall 15a zus. mit Teilen 17-21	1	-	End piece, LH
	116 881	F718 590 03 74	Zsb. Endstück rechts NL.	approx. up to 1993 replace by part No. 15a together with parts 17-21	1	-	End piece, RH
15a	130 239		Zsb. Endstück links NL.	Für F818; ca. ab 1994	1	-	End piece, LH
	130 238		Zsb. Endstück rechts NL.	approx. from 1994	1	-	End piece, RH
16	130 234		Zsb. Endstück links NL.	Für F821	-	1	End piece, LH
	130 235		Zsb. Endstück rechts NL.	Für F821	-	1	End piece, RH
* 17	011 509	DIN933M8x16	Sechskantschraube		4	4	Hexagon screw
* 18	130 212		Federplatte	30x2x110	2	2	Spring plate
* 19	010 063	DIN137B8	Federscheibe		4	4	Lock washer
* 20	011 579	DIN934M8	Sechskantmutter		4	4	Hexagon nut
* 21	130 207		Aufschlagbügel	30x8x510	2	2	Stirrup
* 22	130 227		Zsb. Schutzrohr links	NL. 1170 lg.	1	-	Protect. tube ass. LH
	130 219		Zsb. Schutzrohr links	NL. 1390 lg.	-	1	Protect. tube ass. LH
	130 226		Zsb. Schutzrohr rechts	NL. 1170 lg.	1	-	Protect. tube ass. RH
	130 220		Zsb. Schutzrohr rechts	NL. 1390 lg.	-	1	Protect. tube ass. RH
* 23	011 532	DIN933M10x45	Sechskantschraube		4	4	Hexagon screw
* 24	010 064	DIN137B10x18	Federscheibe		4	4	Lock washer
* 25	011 585	DIN934M10	Sechskantmutter		4	4	Hexagon nut
26	029 546		Klemmschraube	M6x20, NIRO	6	12	Attachment screw
27	139 521		Düsenschutzklammer rechts		3	6	Nozzle guard clamp rh.
28	139 522		Düsenschutzklammer links		3	6	Nozzle guard clamp lh.

* Teile bei F818 ab 1994 eingebaut.
Bei F821 ab Serienbeginn.

* Parts for F818 included starting with 1994,
for F821 starting with series.

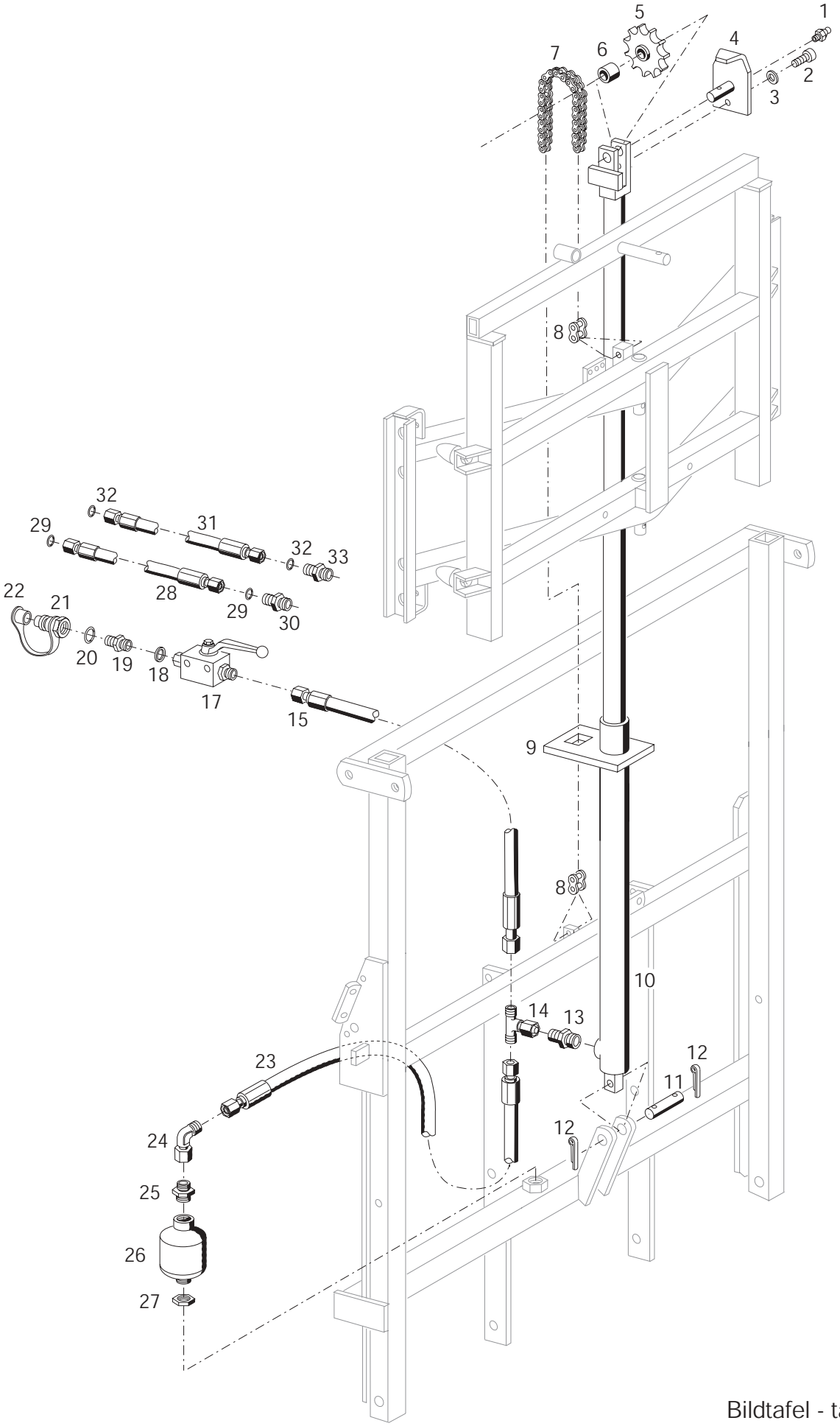

Bildtafel - table - No. 48

BILDTAFEL NR.48
FELDSPRITZLEITUNGEN F818 UND F821
HYDRAULIKZYLINDER FÜR HÖHENVERSTELLUNG
BAUSATZ HYDRAULIKSCHLAUCH-
VERLÄNGERUNG TYP 7235

TABLE NO.48
FIELD SPRAY BOOM F818 AND F821
HYDRAULIC CYLINDER FOR ADJUSTMENT IN HEIGHT
HYDRAULIC HOSE EXTENSION TYPE 7235

Bild-Nr. III.No.	Bestell-Nr. Part No.		Benennung	Abm./Bemerk. Dimen./Remarks	Stück Pieces F818	F821	Denomination
1	010 491	DIN71412AM8x1	Schmiernippel		1	1	Lubrication nipple
2	011 204	DIN912M8x16	Innensechskantschraube		1	1	Sockethead screw
3	010 063	DIN137B8	Federscheibe		1	1	Lock washer
4	129 528		Zsb. Kettenschutz	NL.	1	1	Chain guard
5	023 209		Kettenrad	Z=11; Ø96,9x20,5	1	1	Sprocket
6	023 216	DIN1494-20A	Lagerbüchse	Ø23x Ø20x20	1	1	Bearing bush
7	027 534		Rollenkette (1900 lg.)	1"x17x75 Tlg.	1	1	Roller chain
8	023 214		Gerades Kettenschloß	1"x17mm	2	2	Chain lock
9	130 022		Gummihalteplatte	80x15x135	1	1	Rubber retaining plate
10	130 040		Zsb. Hydraulikzylinder einfachwirkend	Ø63xØ40x1238 lg. Im Ersatzfall wird 130 493 geliefert	1	1	Hydraulic cylinder single-acting
	132 715		Dichtungssatz (f. Hydr. Zylinder 130 040)		1	1	Gasket kit (for hydr. cylinder 130 040)
	131 362		Dichtungssatz (f. Hydr. Zylinder 130 493)		1	1	Gasket kit (for hydr. cylinder 130 493)
11	016 540	000 991 06 76	Bolzen	Ø20x66	1	1	Bolt
12	010 036	DIN94-5x28	Splint		2	2	Split pin
13	028 606		Ger. Einschraubstutzen	f. Ø8, M18x1,5	1	1	Screw socket straight
14	028 623		Einstellb. T-Stutzen	f. Ø8,M14x1,5	1	1	Adjustable T-union
15	022 659	000 078 34 89	Hochdruckschlauch	Ø8x3500	1	1	Hose line
	022 654	000 078 48 89	Hochdruckschlauch (Ø8x5000)	für einseitig klappbar	1	1	Hose line
17	026 229		Absperrhahn	M14x1,5	1	1	Shut-off valve
18	025 746	DIN7603A14x20AL	Dichtring		1	1	Sealing ring
19	022 660	DIN74313A8	Stutzen gerade	f. Ø8, M22x1,5	1	1	Connecting nipple
20	010 401	DIN7603A22x27CU	Dichtring		1	1	Sealing ring
21	115 644	4580 078 80 55	Kupplungsstecker (mit Staubschutz)		1	1	Hydraulic coupling (with dust cap)
22	025 584		Staubschutz		1	1	Dust cap
23	025 238		Schlauchleitung	Ø8x300	1	1	Hose line
24	028 616		Einstellb. Winkelstutzen	SV; f. Ø8	1	1	Adjustable angle socket
25	028 606		Ger. Einschraubstutzen	f. Ø8, M18x1,5	1	1	Screw socket straight
26	136 678		Speicher	Ersetzt 118 315	1	1	Chamber
27	016 235	000 990 43 50	Sechskantmutter	M28x1,5; SW32x5	1	1	Hexagon nut
	7235		BAUSATZ HYDRAULIK-SCHLAUCHVER-LÄNGERUNG (best. aus Teilen 28-30)	Für IN 250/IN 360	n. B.		HYDRAULIC HOSE EXTENSION (cons. of parts 28-30)
28	022 659	000 078 34 89	Schlauchleitung (mit Teil 29)	Ø8x3500	n. B.		Hose line (with parts 29)
29	025 385		Ringdichtung	Ø6x1,5	n. B.		O-Ring
30	027 291		Gerader Stutzen	f. Ø8, M14x1,5	n. B.		Connecting nipple
31	022 646	000 078 10 89	Schlauchleitung (Ø8x1000, mit Teil 32)		n. B.		Hose line (with parts 32)
32	025 385		Ringdichtung (Ø6x1,5)	Für IN 360 For IN 360	n. B.		O-Ring
33	027 291		Gerader Stutzen (f. Ø8, M14x1,5)		n. B.		Connecting nipple

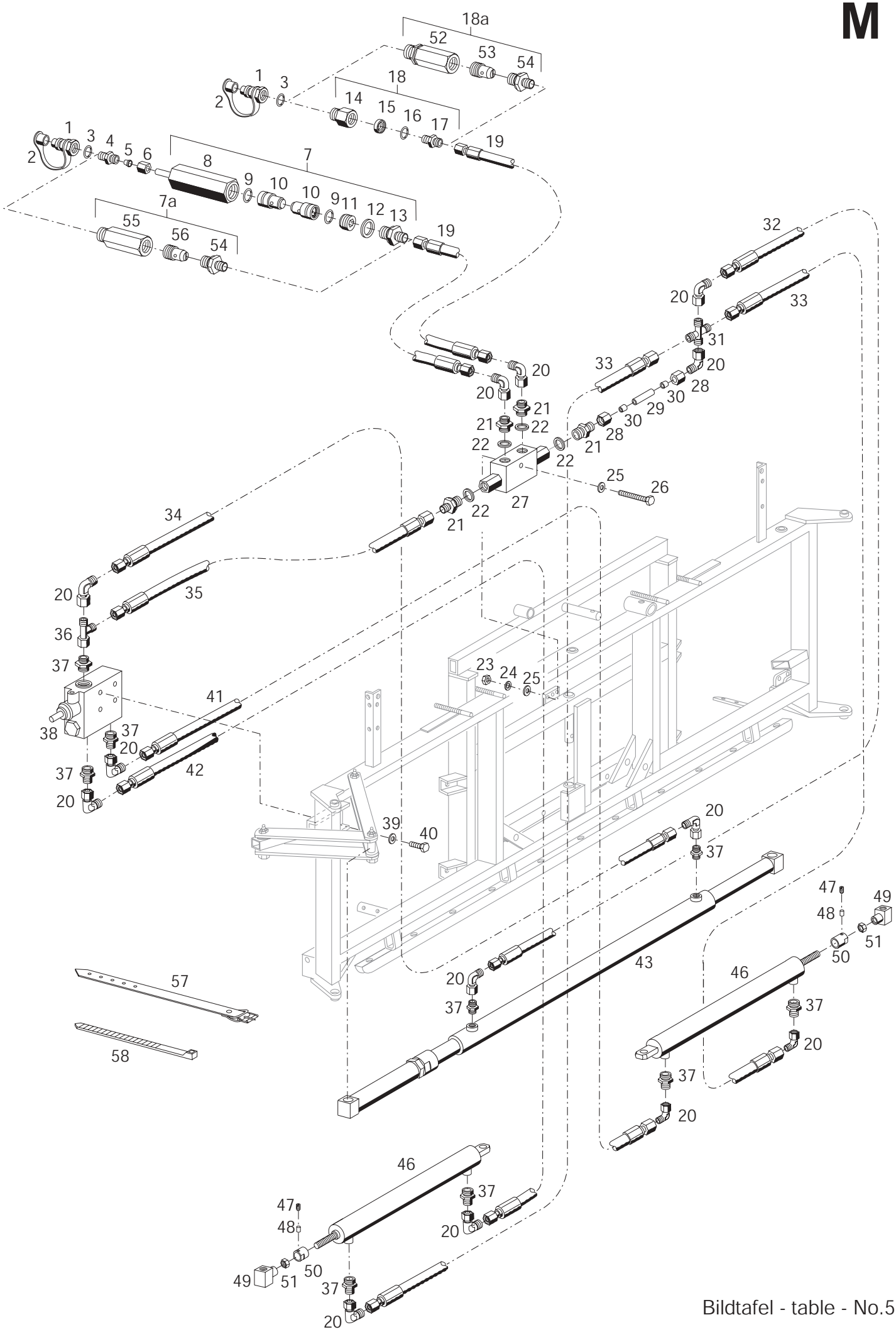

Bildtafel - table - No.50

BILDTAFEL NR. 50
FELDSPRITZLEITUNGEN F818 UND F821
HYDRAULIK ZUM AUS- UND EINKLAPPEN
CA. BIS 02.98

TABLE NO. 50
FIELD SPRAY BOOM F818 AND F821
HYDRAULIC FOR FOLDING
UP TO APPROX. 02.98

Bild-Nr. III.No.	Bestell-Nr. Part No.		Benennung	Abm./Bemerk. Dimen./Remarks	Stück Pieces F818	F821	Denomination
1	115 644	4580 078 80 55	Kupplungsstecker (mit Staubschutz)		2	2	Hydraulic coupling (with dust cap)
2	025 584		Staubschutz		2	2	Dust cap
3	010 401	DIN7603A22x27CU	Dichtring		2	2	Sealing ring
4	022 660	DIN74313A8	Stutzen gerade	f. Ø8, M22x1,5	1	1	Connecting nipple
5	015 749	000 990 18 57	Profilring	f. Ø8	1	1	Profile ring
6	015 723	000 990 18 56	Überwurfmutter	f. Ø8, M14x1,5	1	1	Lock nut
7	120 995		Zsb. Stromregler (4,5 l/min)	ca. bis 03.2000; im Ersatzfall Teil 7a zus. mit Teil 18a verwenden	1	1	Current regulator compl.
7a	137 911		Zsb. Stromregelventil (5 l/min)	ca. ab 03.2000	1	1	Current regulator compl.
8	120 997		Ventilgehäuse	SW27x110	1	1	Valve housing
9	027 726		Runddichtring	Ø12x1,5	2	2	O-Ring
10	120 996		Durchflußdrossel (mit Teil 9)	4,5 l/min	2	2	Flow reduction (with part 9)
11	024 882		Stopfen	M18x1,5x10	1	1	Plug
12	010 395	DIN7603A18x24CU	Dichtring		1	1	Sealing ring
13	028 606		Ger. Einschraubstutzen	f. Ø8, M18x1,5	1	1	Screw union straight
14	029 071		Drosseladapter	M22x1,5, M18x1,5 35lg. Ersetzt 025 133 34lg.	1	1	Throttle adapter
15	024 294		Senkdrossel	0,8mm	1	1	Throttle valve
16	010 395	DIN7603A18x24CU	Dichtring	Entf. ab Teil 029 071	1	1	Sealing ring
17	028 606		Ger. Einschraubstutzen	f. Ø8, M18x1,5	1	1	Screw socket straight
18	121 927		Zsb. Rückschlagdrossel (0,8mm)	ca. bis 03.2000; im Ersatzfall Teil 18a zus. mit Teil 7a verwenden	1	1	Non return restriction Valve
18a	137 910		Zsb. Stromregelventil (3 l/min)	ca. ab 03.2000	1	1	Current regulator compl.
19	027 641		Schlauchleitung	Ø8x7500 E. 5000 lg. ab 11.95	2	2	Hose line
20	028 616		Einstellb. Winkelstutzen	SV	13	13	Angle socket
21	028 613		Ger. Einschraubstutzen	f. Ø8 R1/4"	4	4	Screw socket, str.
22	025 983		Dichtring	A13x18x1,5 AL	4	4	Sealing ring
23	011 577	DIN934M6	Sechskantmutter		1	1	Hexagon nut
24	011 742	DIN137B6	Federscheibe		1	1	Lock washer
25	010 051	DIN126-6,6	Scheibe		2	2	Shim
26	011 162	DIN931M6x45	Sechskantschraube		1	1	Hexagon screw
27	136 720		Entsperrbares Rückschlag-ventil	Ersetzt 025 250 und 130 687 austauschbar	1	1	Unlockalde check valve
28	015 723	000 990 18 56	Überwurfmutter	f. Ø8, M14x1,5	2	2	Lock nut
29	115 561	F721 078 01 46	Rohr kurz	Ø8x1x40	1	1	Tube
30	015 749	000 990 18 57	Profilring	f. Ø8	2	2	Profile ring
31	027 298		Kreuzstutzen	f. Ø8 M14x1,5	1	1	Cross union
32	022 646	000 078 10 89	Schlauchleitung	Ø8x1000	1	1	Hose line
33	022 651	000 078 40 89	Schlauchleitung	Ø8x4100	2	2	Hose line
34	022 645	000 078 28 89	Schlauchleitung	Ø8x2800	1	1	Hose line
35	025 239		Schlauchleitung	Ø8x1300	1	1	Hose line
36	028 621		Einstellb. L-Stutzen	f. Ø8, M14x1,5	1	1	Adjustable L-union

BILDTAFEL NR. 50
FELDSPRITZLEITUNGEN F818 UND F821
HYDRAULIK ZUM AUS- UND EINKLAPPEN
CA. BIS 02.98

TABLE NO. 50
FIELD SPRAY BOOM F818 AND F821
HYDRAULIC FOR FOLDING
UP TO APPROX. 02.98

Bild-Nr. III.No.	Bestell-Nr. Part No.		Benennung	Abm./Bemerk. Dimen./Remarks	Stück Pieces F818	F821	Denomination
37	028 607		Ger. Einschraubstutzen	f. Ø8, M16x1,5	9	9	Screw socket, str.
38	124 409		Umschaltventil mit Stromteiler		1	1	Hydraulic valve
	136 101		Reparatursatz f. 124 409		1	1	Repair kit
39	010 063	DIN137B8	Federscheibe		3	3	Lock washer
40	011 511	DIN933M8x20	Sechskantschraube		3	3	Hexagon screw
41	022 650	000 078 52 89	Schlauchleitung	Ø8x5200	1	1	Hose line
42	022 652	000 078 25 89	Schlauchleitung	Ø8x2500	1	1	Hose line
43	115 560	F721H 070 01 58	Zsb. Hydraulikzylinder groß	2080 lang	1	1	Hydraulic cylinder
	116 992		Dichtungssatz für 115 560		1	1	Gasket kit for 115 560
46	127 153		Hydraulikzylinder klein	Ø50x670 lang	2	2	Hydraulic cylinder
	123 914		Dichtungssatz für 127 153		2	2	Gasket kit for 127 153
47	023 575	DIN916M8x10	Gewindestift		2	2	Threaded pin
48	026 104		Kunststoffrohr	Ø6x1x4	2	2	Tube
49	120 180		Zsb. Hubstangenkopf		2	2	Rod head
50	127 002		Anschlagbuchse kurz	Ø45x44	2	2	Limitation bush
51	010 102	DIN439BM18x1,5	Sechskantmutter fl.		2	2	Hexagon nut flat
52	137 906		Nippel (Ringseite)	M22x1,5 / R3/8“		1	Nipple
53	137 902		Stromregelpatrone	3l/min		1	Current regulator cartridge
54	028 609		Ger. Einschraubstutzen	f. Ø8, R3/8”		2	Screw socket straight
55	137 907		Nippel (Kolbenseite)	M22x1,5 / R3/8“		1	Nipple
56	137 903		Stromregelpatrone	5l/min		1	Current regulator cartridge
57	015 380	000 993 35 91	Riemen mit Schnalle	380x15	n. B.		Strap
58	027 250		Kabelband	365x7,8	n. B.		Cable strap
	027 249		Kabelband	290x4,8	n. B.		Cable strap

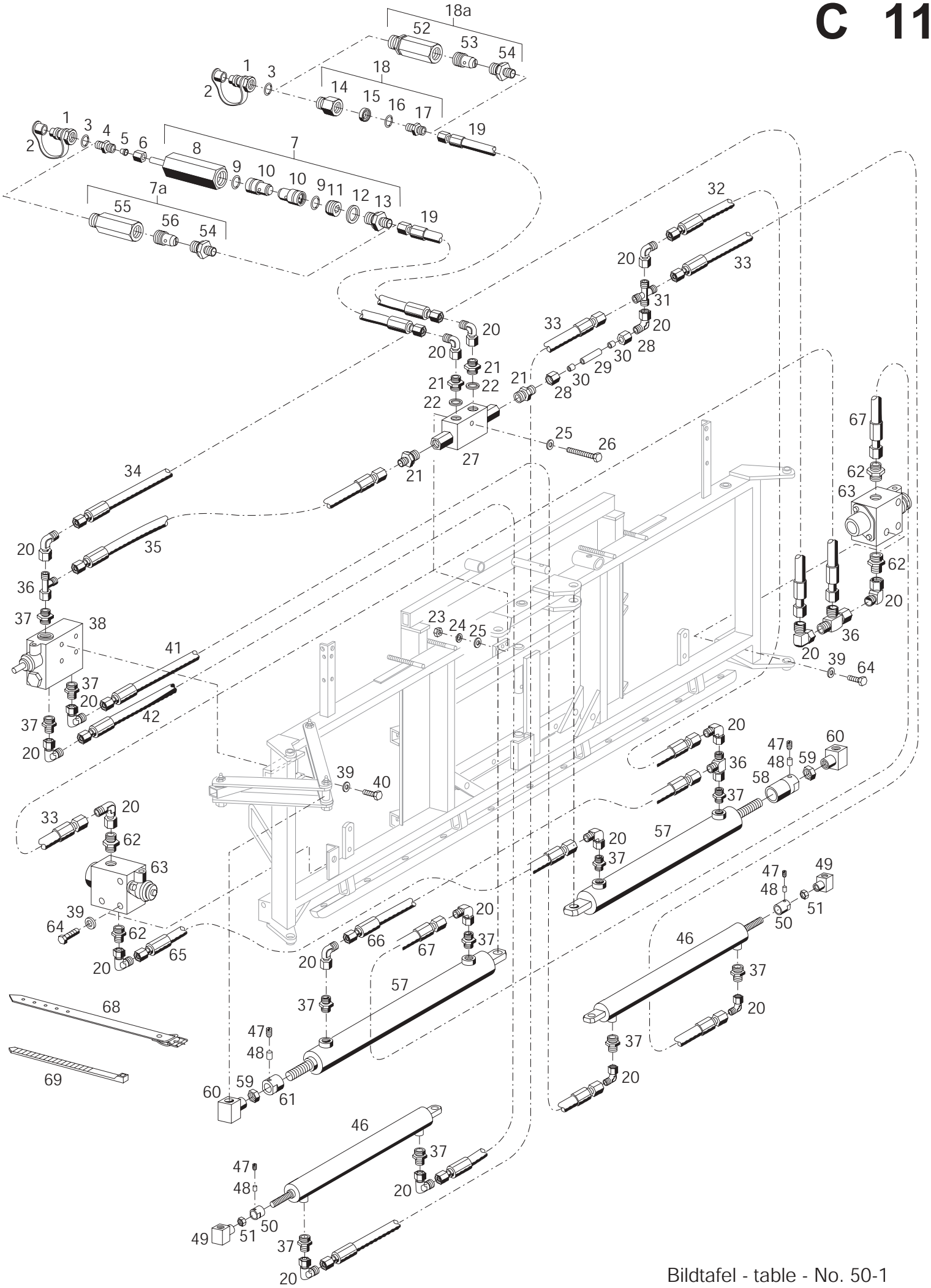

Bildtafel - table - No. 50-1

BILDTAFEL NR. 50-1
FELDSPRITZLEITUNGEN F818 UND F821
HYDRAULIK ZUM AUS- UND EINKLAPPEN
CA. AB 03.98

TABLE NO. 50-1
FIELD SPRAY BOOM F818 AND F821
HYDRAULIC FOR FOLDING
FROM APPROX. 03.98

Bild-Nr. III.No.	Bestell-Nr. Part No.		Benennung	Abm./Bemerk. Dimen./Remarks	Stück Pieces F818	F821	Denomination
1	115 644	4580 078 80 55	Kupplungsstecker (mit Staubschutz)		2	2	Hydraulic coupling (with dust cap)
2	025 584		Staubschutz		2	2	Dust cap
3	010 401	DIN7603A22x27CU	Dichtring		2	2	Sealing ring
4	022 660	DIN74313A8	Stutzen gerade	f. Ø8, M22x1,5	1	1	Connecting nipple
5	015 749	000 990 18 57	Profilring	f. Ø8	1	1	Profile ring
6	015 723	000 990 18 56	Überwurfmutter	f. Ø8, M14x1,5	1	1	Lock nut
7	120 995		Zsb. Stromregler (4,5 l/min)	ca. bis 03.2000; im Ersatzfall Teil 7a zus. mit Teil 18a verwenden	1	1	Current regulator compl.
7a	137 911		Zsb. Stromregelventil (5 l/min)	ca. ab 03.2000	1	1	Current regulator compl.
8	120 997		Ventilgehäuse	SW27x110	1	1	Valve housing
9	027 726		Runddichtring	Ø12x1,5	2	2	O-Ring
10	120 996		Durchflußdrossel (mit Teil 9)	4,5 l/min	2	2	Flow reduction (with part 9)
11	024 882		Stopfen	M18x1,5x10	1	1	Plug
12	010 395	DIN7603A18x24CU	Dichtring		1	1	Sealing ring
13	028 606		Ger. Einschraubstutzen	f. Ø8, M18x1,5	1	1	Screw union straight
14	029 071		Drosseladapter	M22x1,5, M18x1,5 35lg. Ersetzt 025 133 34lg.	1	1	Throttle adapter
15	024 294		Senkdrossel	0,8mm	1	1	Throttle valve
16	010 395	DIN7603A18x24CU	Dichtring	Entf. ab Teil 029 071	1	1	Sealing ring
17	028 606		Ger. Einschraubstutzen	f. Ø8, M18x1,5	1	1	Screw socket straight
18	121 927		Zsb. Rückschlagdrossel (0,8mm)	ca. bis 03.2000; im Ersatzfall Teil 18a zus. mit Teil 7a verwenden	1	1	Non return restriction Valve
18a	137 910		Zsb. Stromregelventil (3 l/min)	ca. ab 03.2000	1	1	Current regulator compl.
19	027 641		Schlauchleitung	Ø8x7500 E. 5000 lg. ab 11.95	2	2	Hose line
20	028 616		Einstellb. Winkelstutzen	SV.	19	19	Angle socket
21	028 613		Ger. Einschraubstutzen	f. Ø8 R1/4"	4	4	Screw socket, str.
22	025 983		Dichtring	A13x18x1,5 AL Entfällt ab ...	2	2	Sealing ring
23	011 577	DIN934M6	Sechskantmutter		1	1	Hexagon nut
24	011 742	DIN137B6	Federscheibe		1	1	Lock washer
25	010 051	DIN126-6,6	Scheibe		2	2	Shim
26	011 162	DIN931M6x45	Sechskantschraube		1	1	Hexagon screw
27	136 720		Entsperrbares Rückschlag-ventil	Ersetzt 130 687 austauschbar	1	1	Unlockalde check valve
28	015 723	000 990 18 56	Überwurfmutter	f. Ø8, M14x1,5	2	2	Lock nut
29	115 561	F721 078 01 46	Rohr kurz	Ø8x1x40	1	1	Tube
30	015 749	000 990 18 57	Profilring	f. Ø8	2	2	Profile ring
31	027 298		Kreuzstutzen	f. Ø8 M14x1,5	1	1	Cross union
32	019 287		Schlauchleitung	Ø8x900	1	1	Hose line
33	022 651	000 078 40 89	Schlauchleitung	Ø8x4100	3	3	Hose line
34	022 659		Schlauchleitung	Ø8x3500	1	1	Hose line
35	025 239		Schlauchleitung	Ø8x1300	1	1	Hose line
36	028 621		Einstellb. L-Stutzen	f. Ø8, M14x1,5	3	3	Adjustable L-union
37	028 607		Ger. Einschraubstutzen	f. Ø8, M16x1,5	11	11	Screw socket, str.

BILDTAFEL NR. 50-1
FELDSPRITZLEITUNGEN F818 UND F821
HYDRAULIK ZUM AUS- UND EINKLAPPEN
CA. AB 03.98

TABLE NO. 50-1
FIELD SPRAY BOOM F818 AND F821
HYDRAULIC FOR FOLDING
FROM APPROX. 03.98

Bild-Nr. III.No.	Bestell-Nr. Part No.		Benennung	Abm./Bemerk. Dimen./Remarks	Stück Pieces F818	F821	Denomination
38	124 409		Umschaltventil mit Stromteiler		1	1	Hydraulic valve
	136 101		Reparatursatz f. 124 409		1	1	Repair kit
39	010 063	DIN137B8	Federscheibe		3	3	Lock washer
40	011 511	DIN933M8x20	Sechskantschraube		3	3	Hexagon screw
41	022 650	000 078 52 89	Schlauchleitung	Ø8x5200	1	1	Hose line
42	022 652	000 078 25 89	Schlauchleitung	Ø8x2500	1	1	Hose line
46	127 153		Hydraulikzylinder klein	Ø50x670 lang	2	2	Hydraulic cylinder
	123 914		Dichtungssatz für 127 153		2	2	Gasket kit for 127 153
47	023 575	DIN916M8x10	Gewindestift		4	4	Threaded pin
48	026 104		Kunststoffrohr	Ø6x1x4	4	4	Tube
49	120 180		Zsb. Hubstangenkopf		2	2	Rod head
50	127 002		Anschlagbuchse kurz	Ø45x44	2	2	Limitation bush
51	010 102	DIN439BM18x1,5	Sechskantmutter fl.		2	2	Hexagon nut flat
52	137 906		Nippel (Ringseite)	M22x1,5 / R3/8“	1	1	Nipple
53	137 902		Stromregelpatrone	3l/min	1	1	Current regulator cartridge
54	028 609		Ger. Einschraubstutzen	f. Ø8, R3/8”	2	2	Screw socket straight
55	137 907		Nippel (Kolbenseite)	M22x1,5 / R3/8“	1	1	Nipple
56	137 903		Stromregelpatrone	5l/min	1	1	Current regulator cartridge
57	130 300		Hydraulikzylinder	Ø60x755	2	2	Hydraulic cylinder
	131 369		Dichtungssatz für 130 300		2	2	Gasket kit for hydr. cylinder
58	132 780		Anschlagmutter	Ø60x125, M32x2	1	1	Limitation bush
59	027 635		Spannmutter	M32x2; SW46x8	2	2	Hexagon nut
60	130 302		Zsb. Hubstangenkopf	NL. M32x2	2	2	Rod head
61	130 916		Anschlagmutter	Ø60x40, M32x2	1	1	Limitation bush
62	028 606		Ger. Einschraubstutzen	f. Ø8, M18x1,5	4	4	Screw union straight
63	118 860		Hydr. Umschaltventil		2	2	Hydraulic valve
64	011 509	DIN933M8x16	Sechskantschraube		4	4	Hexagon screw
65	027 909		Schlauchleitung	Ø8x2150	1	1	Hose line
66	019 291		Schlauchleitung	Ø8x1730	1	1	Hose line
67	022 652		Schlauchleitung	Ø8x2500	1	1	Hose line
68	015 380	000 993 35 91	Riemen mit Schnalle	380x15	n. B.		Strap
69	027 250		Kabelband	365x7,8	n. B.		Cable strap
	027 249		Kabelband	290x4,8	n. B.		Cable strap

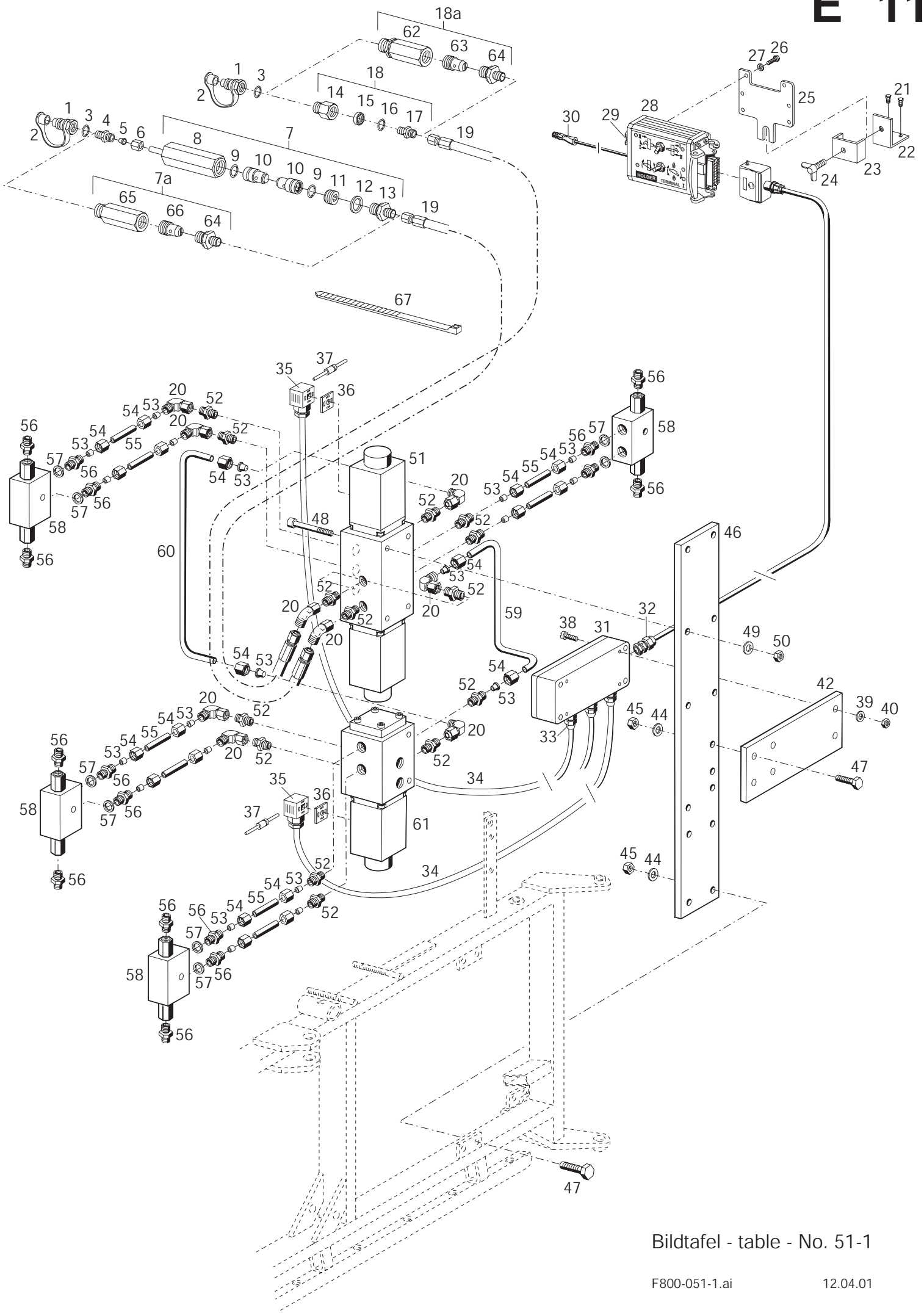

Bildtafel - table - No. 51-1

F800-051-1.ai 12.04.01

BILDTAFEL NR. 51-1
FELDSPRITZLEITUNGEN FH81825-1/FH81827-1
FH82125-1 UND FH82127-1
VENTILBLOCK, BEDIENEINHEIT
EINSEITIG KLAPPBAR, CA BIS 1995

TABLE NO. 51-1
FIELD SPRAY BOOM FH81825-1/FH81827-1
FH82125-1 AND FH82127-1
VALVE BLOCK, OPERATING CONTROL
ONE-SIDE FOLDING, UP TO APPROX. 1995

Bild-Nr. III.No.	Bestell-Nr. Part No.		Benennung	Abm./Bemerk. Dimen./Remarks	Stück Pieces	Denomination
1	115 644	4580 078 80 55	Kupplungsstecker (mit Staubschutz)		2	Hydr. coupling (with dust cap)
2	025 584		Staubschutz		2	Dust cap
3	010 401	DIN7603A22x27CU	Dichtring		2	Sealing ring
4	022 660	DIN74313A8	Stutzen gerade	f. Ø8, M22x1,5	1	Connecting nipple
5	015 749	000 990 18 57	Profilring	f. Ø8	1	Profile ring
6	015 723	000 990 18 56	Überwurfmutter	f. Ø8, M14x1,5	1	Lock nut
7	120 995		Zsb. Stromregler (4,5 l/min)	ca. bis 03.2000; im Ersatzfall Teil 7a zus. mit Teil 18a verwenden	1	Current regulator compl.
7a	137 911		Zsb. Stromregelventil (5 l/min)	ca. ab 03.2000	1	Current regulator compl.
8	120 997		Ventilgehäuse	SW27x110	1	Valve housing
9	027 726		Runddichtring	Ø12x1,5	2	O-Ring
10	120 996		Durchflußdrossel (mit Teil 9)	4,5 l/min	2	Flow reduction (with part 9)
11	024 882		Stopfen	M18x1,5x10	1	Plug
12	010 395	DIN7603A18x24CU	Dichtring		1	Sealing ring
13	028 606		Ger. Einschraubstutzen	f. Ø8, M18x1,5	1	Screw socket straight
14	029 071		Drosseladapter	M22x1,5, M18x1,5 35lg. Ersetzt 025 133 34lg.	1	Throttle adapter
15	024 294		Senkdrossel	0,8mm	1	Throttle valve
16	010 395	DIN7603A18x24CU	Dichtring	Entf. ab Teil 029 071	1	Sealing ring
17	028 606		Ger. Einschraubstutzen	f. Ø8, M18x1,5	1	Screw socket straight
18	121 927		Zsb. Rückschlagdrossel (0,8mm)	ca. bis 03.2000; im Ersatzfall Teil 18a zus. mit Teil 7a verwenden	1	Non return restriction Valve
18a	137 910		Zsb. Stromregelventil (3 l/min)	ca. ab 03.2000	1	Current regulator compl.
19	027 555		Schlauchleitung	Ø8x6000	2	Hose line
20	028 616		Einstellb. Winkelstutzen	SV, f. Ø8 M14x1,5	9	Adjustable angle socket
21	011 503	DIN933M6x16	Sechskantschraube		4	Hexagon screw
22	131 916		Beschlag	40x4x100	2	Fixture
23	131 913		Spannplatte	50x4x40	2	Plat
24	010 076	DIN316M10x20	Flügelschraube		2	Wing screw
25	133 475		Halterung Terminal 1	112x5x130	1	Holder
26	025 441	DIN7985M4x12 NIRO	Linsenschraube		2	Lenthead screw
27	010 083	DIN433-5,3 NIRO	Scheibe		2	Shim
28	133 476		Zsb. Terminal 1 (mit Teilen 29 und 30)		1	Terminal 1 ass. (with parts 29 and 30)
29	019 559	000 181 12 14	Steckdose	2-polig	1	Socket
30	012 019	DIN72591-2-polig	Stecker	2-polig	1	Cable socket
31	137 053		Zsb. Kabelbaum (best. aus Teilen 31-37)		1	Cable ass. (cons. of parts 31-37)
32	127 528		PG-Verschraubung	PG 13,5	1	Screw union
33	029 204		PG-Verschraubung	PG 7	9	Screw union
34	137 054		Magnetanschlußkabel (best. aus Teilen 34-37)	740 lg.	8	Magnet connecting cable (cons. of parts 34-37)

BILDTAFEL NR. 51-1
FELDSPRITZLEITUNGEN FH81825-1/FH81827-1
FH82125-1 UND FH82127-1
VENTILBLOCK, BEDIENEINHEIT
EINSEITIG KLAPPBAR, CA BIS 1995

TABLE NO. 51-1
FIELD SPRAY BOOM FH81825-1/FH81827-1
FH82125-1 AND FH82127-1
VALVE BLOCK, OPERATING CONTROL
ONE-SIDE FOLDING, UP TO APPROX. 1995

Bild-Nr. III.No.	Bestell-Nr. Part No.		Benennung	Abm./Bemerk. Dimen./Remarks	Stück Pieces	Denomination
35	126 318		Gerätestecker	schwarz	8	Plug (black)
36	128 432		Dichtung	29x29x1,5	8	Gasket
37	029 205		Diode	1N5401	8	Diode
38	025 441	DIN7985M4x12 NIRO	Linsenschraube		4	Lenthead screw
39	011 741	DIN137B4	Federscheibe		4	Lock washer
40	022 990	DIN934M4 NIRO	Sechskantmutter		4	Hexagon nut
42	133 720		Halteplatte	3x100x160	1	Retaining plate
44	010 063	DIN137B8	Federscheibe		6	Lock washer
45	011 579	DIN934M8	Sechskantmutter		6	Hexagon nut
46	132 475		Anschraubplatte	70x5x600	1	Plate
47	011 511	DIN933M8x20	Sechskantschraube		6	Hexagon screw
48	027 630	DIN912M5x75	Innensechskantschraube		6	Sockethead screw
49	010 463	DIN9021B5,3	Scheibe		6	Shim
50	014 007	DIN985M5	Sechskantmutter	selbsts.	6	Hexagon nut, self lock
51	028 023		Zsb. 8/3 Wegeventil		1	8/3 Way valve
52	028 609		Ger. Einschraubstutzen	f. Ø8, R3/8”	14	Screw socket straight
53	015 749	000 990 18 57	Profilring	f. Ø8	16	Profile ring
54	015 723	000 990 18 56	Überwurfmutter	f. Ø8, M14x1,5	16	Lock nut
55	132 538		Druckleitung	Ø8x1x60	8	Pressure pipe
56	028 613		Ger. Einschraubstutzen	f. Ø8, R1/4“	16	Screw socket straight
57	025 983		Dichtring (13x18x1,5 AL)	Entfällt ab …	8	Sealing ring
58	136 720		Entsperrbares Rückschlag-ventil	Ersetzt 130 687 austauschbar	4	Unlockalde check valve
59	132 536		Druckleitung	Ø8x1x385	1	Pressure pipe
60	132 537		Druckleitung	Ø8x1x464	1	Pressure pipe
61	028 024		Zsb. 6/3 Wegeventil		1	6/3 Way valve
62	137 906		Nippel (Ringseite)	M22x1,5 / R3/8“	1	Nipple
63	137 902		Stromregelpatrone	3l/min	1	Current regulator cartridge
64	028 609		Ger. Einschraubstutzen	f. Ø8, R3/8”	2	Screw socket straight
65	137 907		Nippel (Kolbenseite)	M22x1,5 / R3/8“	1	Nipple
66	137 903		Stromregelpatrone	5l/min	1	Current regulator cartridge
67	027 250		Kabelband	365x7,8	n. B.	Cable strap

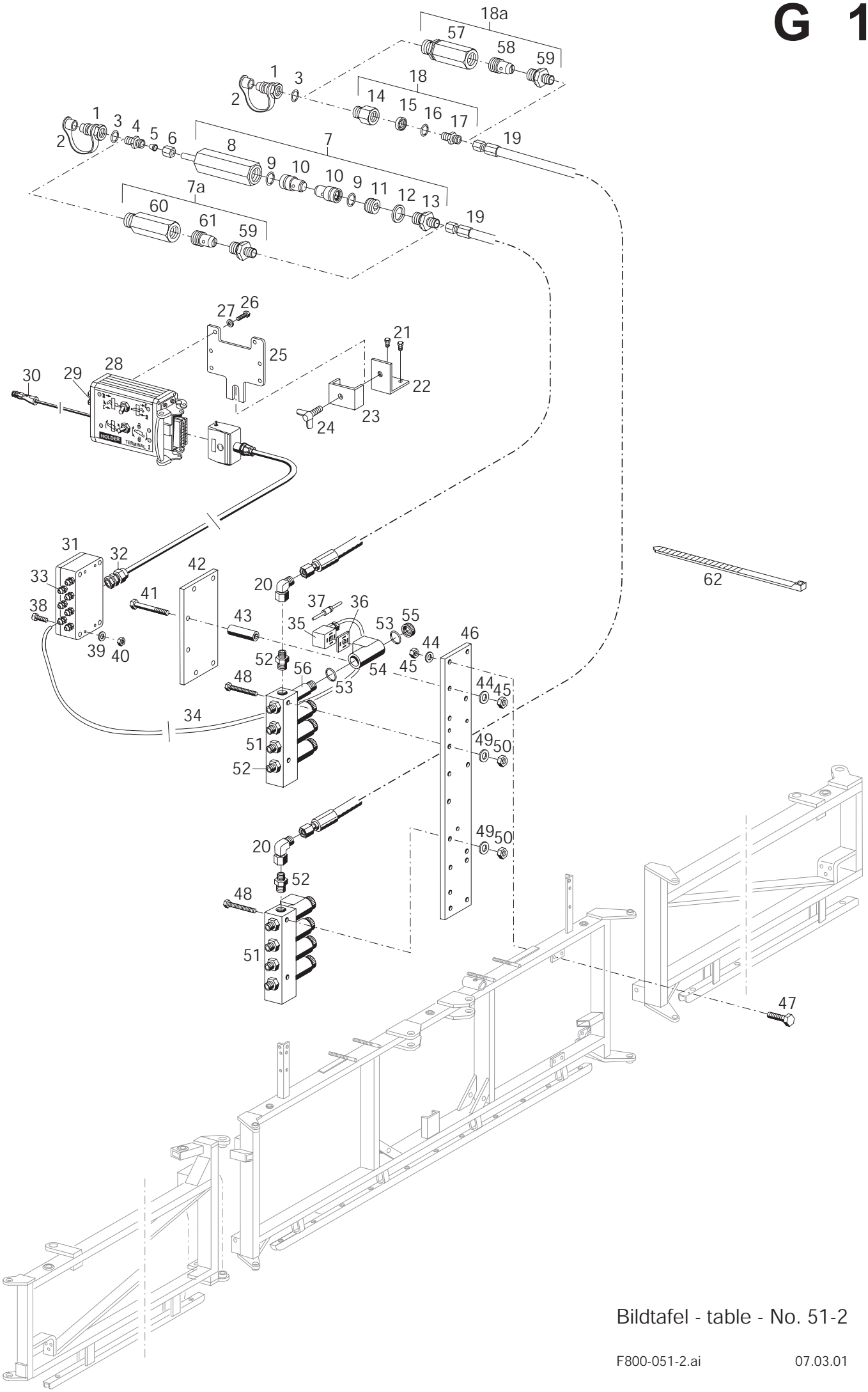

Bildtafel - table - No. 51-2

F800-051-2.ai 07.03.01

BILDTAFEL NR. 51-2
FELDSPRITZLEITUNGEN FH81825-1/FH81827-1
FH82125-1 UND FH82127-1
VENTILBLOCK, BEDIENEINHEIT
EINSEITIG KLAPPBAR, CA AB 1996

TABLE NO. 51-2
FIELD SPRAY BOOM FH81825-1/FH81827-1
FH82125-1 AND FH82127-1
VALVE BLOCK, OPERATING CONTROL
ONE-SIDE FOLDING, FROM APPROX. 1996

Bild-Nr. III.No.	Bestell-Nr. Part No.		Benennung	Abm./Bemerk. Dimen./Remarks	Stück Pieces	Denomination
1	115 644	4580 078 80 55	Kupplungsstecker (mit Staubschutz)		2	Hydr. coupling (with dust cap)
2	025 584		Staubschutz		2	Dust cap
3	010 401	DIN7603A22x27CU	Dichtring		2	Sealing ring
4	022 660	DIN74313A8	Stutzen gerade	f. Ø8, M22x1,5	1	Connecting nipple
5	015 749	000 990 18 57	Profilring	f. Ø8	1	Profile ring
6	015 723	000 990 18 56	Überwurfmutter	f. Ø8, M14x1,5	1	Lock nut
7	120 995		Zsb. Stromregler (4,5 l/min)	ca. bis 03.2000; im Ersatzfall Teil 7a zus. mit Teil 18a verwenden	1	Current regulator compl.
7a	137 911		Zsb. Stromregelventil (5 l/min)	ca. ab 03.2000	1	Current regulator compl.
8	120 997		Ventilgehäuse	SW27x110	1	Valve housing
9	027 726		Runddichtring	Ø12x1,5	2	O-Ring
10	120 996		Durchflußdrossel (mit Teil 9)	4,5 l/min	2	Flow reduction (with part 9)
11	024 882		Stopfen	M18x1,5x10	1	Plug
12	010 395	DIN7603A18x24CU	Dichtring		1	Sealing ring
13	028 606		Ger. Einschraubstutzen	f. Ø8, M18x1,5	1	Screw socket straight
14	029 071		Drosseladapter	M22x1,5, M18x1,5 35lg. Ersetzt 025 133 34lg.	1	Throttle adapter
15	024 294		Senkdrossel	0,8mm	1	Throttle valve
16	010 395	DIN7603A18x24CU	Dichtring	Entf. ab Teil 029 071	1	Sealing ring
17	028 606		Ger. Einschraubstutzen	f. Ø8, M18x1,5	1	Screw socket straight
18	121 927		Zsb. Rückschlagdrossel (0,8mm)	ca. bis 03.2000; im Ersatzfall Teil 18a zus. mit Teil 7a verwenden	1	Non return restriction Valve
18a	137 910		Zsb. Stromregelventil (3 l/min)	ca. ab 03.2000	1	Current regulator compl.
19	027 555		Schlauchleitung	Ø8x6000	2	Hose line
20	028 616		Einstellb. Winkelstutzen	SV, f. Ø8 M14x1,5	2	Adjustable angle socket
21	011 503	DIN933M6x16	Sechskantschraube		4	Hexagon screw
22	131 916		Beschlag	40x4x100	2	Fixture
23	131 913		Spannplatte	50x4x40	2	Plat
24	010 076	DIN316M10x20	Flügelschraube		2	Wing screw
25	133 475		Halterung Terminal 1	112x5x130	1	Holder
26	025 441	DIN7985M4x12 NIRO	Linsenschraube		2	Lenthead screw
27	010 083	DIN433-5,3 NIRO	Scheibe		2	Shim
28	133 476		Zsb. Terminal 1 (mit Teilen 29 und 30)		1	Terminal 1 ass. (with parts 29 and 30)
29	019 559	000 181 12 14	Steckdose	2-polig	1	Socket
30	012 019	DIN72591-2-polig	Stecker	2-polig	1	Cable socket
31	137 053		Zsb. Kabelbaum (best. aus Teilen 31-37)		1	Cable ass. (cons. of parts 31-37)
32	127 528		PG-Verschraubung	PG 13,5	1	Screw union
33	029 204		PG-Verschraubung	PG 7	9	Screw union
34	137 054		Magnetanschlußkabel (best. aus Teilen 34-37)	740 lg.	8	Magnet connecting cable (cons. of parts 34-37)

BILDTAFEL NR. 51-2
FELDSPRITZLEITUNGEN FH81825-1/FH81827-1
FH82125-1 UND FH82127-1
VENTILBLOCK, BEDIENEINHEIT
EINSEITIG KLAPPBAR, CA AB 1996

TABLE NO. 51-2
FIELD SPRAY BOOM FH81825-1/FH81827-1
FH82125-1 AND FH82127-1
VALVE BLOCK, OPERATING CONTROL
ONE-SIDE FOLDING, FROM APPROX. 1996

Bild-Nr. III.No.	Bestell-Nr. Part No.		Benennung	Abm./Bemerk. Dimen./Remarks	Stück Pieces	Denomination
35	126 318		Gerätestecker	schwarz	8	Plug (black)
36	128 432		Dichtung	29x29x1,5	8	Gasket
37	029 205		Diode	1N5401	8	Diode
38	025 441	DIN7985M4x12 NIRO	Linsenschraube		4	Lenthead screw
39	011 741	DIN137B4	Federscheibe		4	Lock washer
40	022 990	DIN934M4 NIRO	Sechskantmutter		4	Hexagon nut
41	011 172	DIN931M8x60	Sechskantschraube		2	Hexagon screw
42	133 720		Halteplatte	3x100x160	1	Retaining plate
43	027 334		Rohr	Ø12x1,5x45	2	Pipe
44	010 063	DIN137B8	Federscheibe		6	Lock washer
45	011 579	DIN934M8	Sechskantmutter		6	Hexagon nut
46	132 475		Anschraubplatte	70x5x600	1	Plate
47	011 511	DIN933M8x20	Sechskantschraube		6	Hexagon screw
48	027 248	DIN931M6x50	Sechskantschraube		4	Hexagon screw
49	010 464	DIN9021B6,4	Scheibe		4	Shim
50	011 683	DIN985M6	Sechskantmutter	selbsts.	4	Hexagon nut, self lock
51	133 968		Zsb. Ventilblock (best. aus Teilen 51-56)		2	Valve block (cons. of parts 51-56)
52	028 613		Ger. Einschraubstutzen	f. Ø8, R1/4“	10	Screw socket straight
53	014 722	000 997 49 09	Runddichtring	Ø16x2	16	Sealing ring
54	137 453		Magnet	12V	8	Magneto
55	139 163		Rändelmutter	M16x1	8	Knurled nut
56	141 005		Sitzventil (ohne Magnet)		8	Valve seat
57	137 906		Nippel (Ringseite)	M22x1,5 / R3/8“	1	Nipple
58	137 902		Stromregelpatrone	3l/min	1	Current regulator cartridge
59	028 609		Ger. Einschraubstutzen	f. Ø8, R3/8”	2	Screw socket straight
60	137 907		Nippel (Kolbenseite)	M22x1,5 / R3/8“	1	Nipple
61	137 903		Stromregelpatrone	5l/min	1	Current regulator cartridge
62	027 250		Kabelband	365x7,8	n. B.	Cable strap

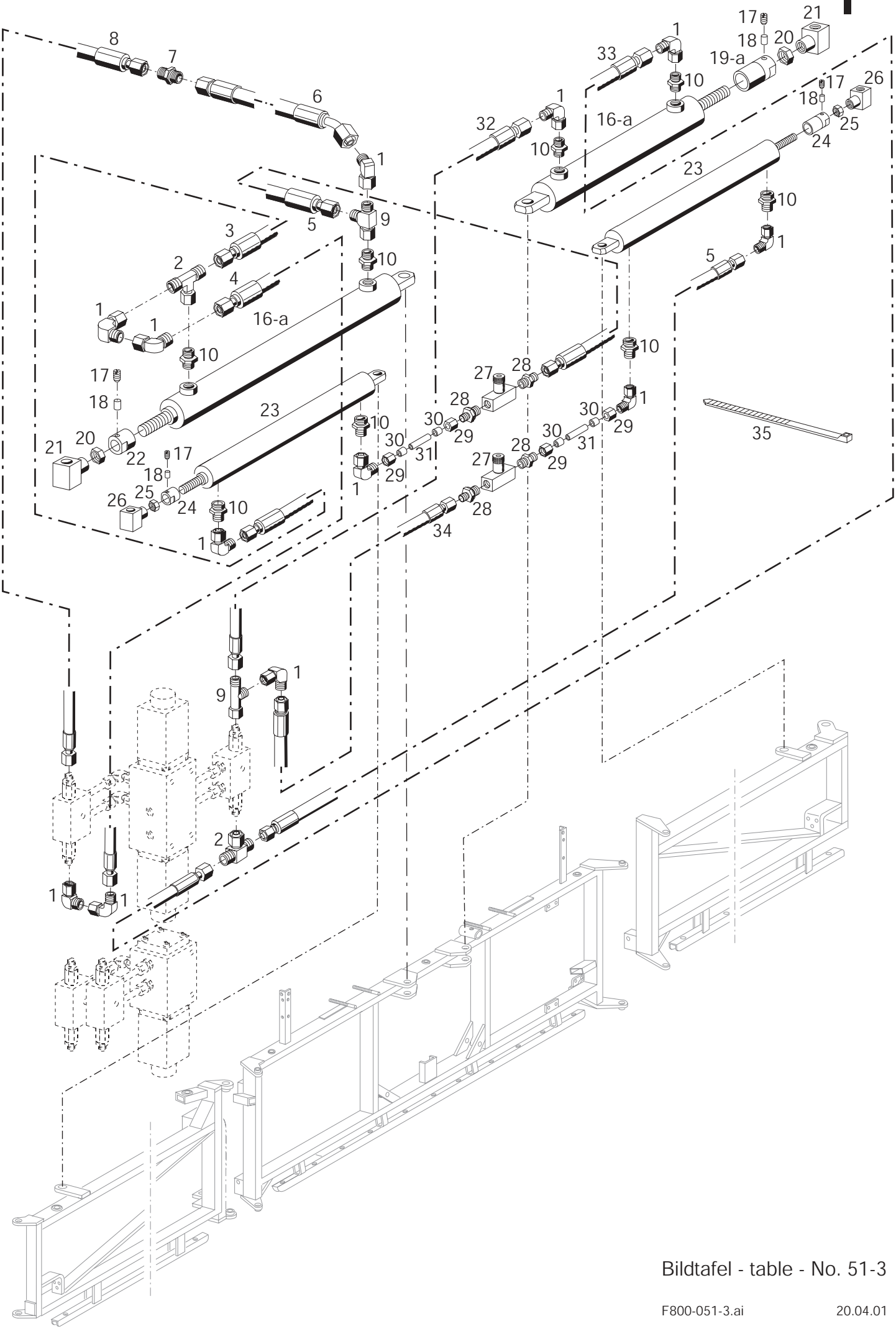

Bildtafel - table - No. 51-3

BILDTAFEL NR. 51-3
FELDSPRITZLEITUNGEN FH81825-1/FH81827-1
FH82125-1 UND FH82127-1
HYDRAULIKZYLINDER ZUM AUS- UND EINKLAPPEN
EINSEITIG KLAPPBAR, CA BIS 1995

TABLE NO. 51-3
FIELD SPRAY BOOM FH81825-1/FH81827-1
FH82125-1 AND FH82127-1
HYDRAULIC CYLINDER FOR FOLDING
ONE-SIDE FOLDING, UP TO APPROX. 1995

Bild-Nr. III.No.	Bestell-Nr. Part No.		Benennung	Abm./Bemerk. Dimen./Remarks	Stück Pieces	Denomination
1	028 616		Einstellb. Winkelstutzen	SV, f. Ø8 M14x1,5	12	Adjustable angle socket
2	028 623		Einstellb. T-Stutzen	SV, f. Ø8 M14x1,5	2	Adjustable T-union
3	027 643		Hochdruckschlauch	Ø8x4700	1	High pressure hose
4	022 652		Hochdruckschlauch	Ø8x2500	1	High pressure hose
5	022 659		Hochdruckschlauch	Ø8x3500	2	High pressure hose
6	025 164		Schlauchleitung	Ø8x450, 45° geb.	1	Hose line
7	027 291		Gerader Stutzen	f. Ø8	1	Straight coupling
8	025 239		Hochdruckschlauch	Ø8x1300	1	High pressure hose
9	028 621		Einstellb. L-Stutzen	SV, f. Ø8 M14x1,5	2	Adjustable L-union
10	028 607		Ger. Einschraubstutzen	f. Ø8, M16x1,5	8	Screw socket straight
16	130 541		Hydraulikzylinder (Ø70x755)	Eingebaut bis 03.98 im Ersatzfall 16a verw.	2	Hydraulic cylinder
	131 370		Dichtungssatz für 130 541		2	Gasket kit for hydr. cylinder
16a	130 300		Hydraulikzylinder (Ø60x755)	Eingebaut ab 03.98	2	Hydraulic cylinder
	131 369		Dichtungssatz für 130 300		2	Gasket kit for hydr. cylinder
17	023 575	DIN916M8x10	Gewindestift		4	Threaded pin
18	026 104		Kunststoffrohr	Ø6x1x4	4	Tube
19	130 916		Anschlagmutter (Ø60x40, M32x2)	Eingebaut bis ...	1	Limitation bush
19a	132 780		Anschlagmutter (Ø60x125, M32x2)	Eingebaut ab ...	1	Limitation bush
20	027 635		Spannmutter	M32x2; SW46x8	2	Hexagon nut
21	130 302		Zsb. Hubstangenkopf	NL. M32x2	2	Rod head
22	130 916		Anschlagmutter	Ø60x40, M32x2	1	Limitation bush
23	127 153		Hydraulikzylinder	Ø50x670	2	Hydraulic cylinder
	123 914		Zsb. Dichtungssatz (für Hydr. Zylinder)		2	Gasket kit (for hydr. cylinder)
24	127 002		Zsb. Anschlagbuchse Kurz	NL. Ø45x44	2	Limitation bush
25	010 102	DIN439BM18x1,5	Sechskantmutter	flach	2	Hexagon nut, flat
26	120 180		Zsb. Hubstangenkopf	NL.	2	Rod head
27	024 084		Zsb. Drosselventil	R1/4“	2	Throttle valve
28	028 613		Ger. Einschraubstutzen	f. Ø8, R1/4“	4	Screw socket straight
29	015 723	000 990 18 56	Überwurfmutter	f. Ø8, M14x1,5	4	Lock nut
30	015 749	000 990 18 57	Profilring	f. Ø8	4	Profile ring
31	132 538		Druckleitung	Ø8x1x60	2	Pressure pipe
32	025 369		Hochdruckschlauch	Ø8x1500	1	High pressure hose
33	027 909		Hochdruckschlauch	Ø8x2150	1	High pressure hose
34	026 922		Hochdruckschlauch	Ø8x3000	1	High pressure hose
35	027 250		Kabelband	365x7,8	n. B.	Cable strap

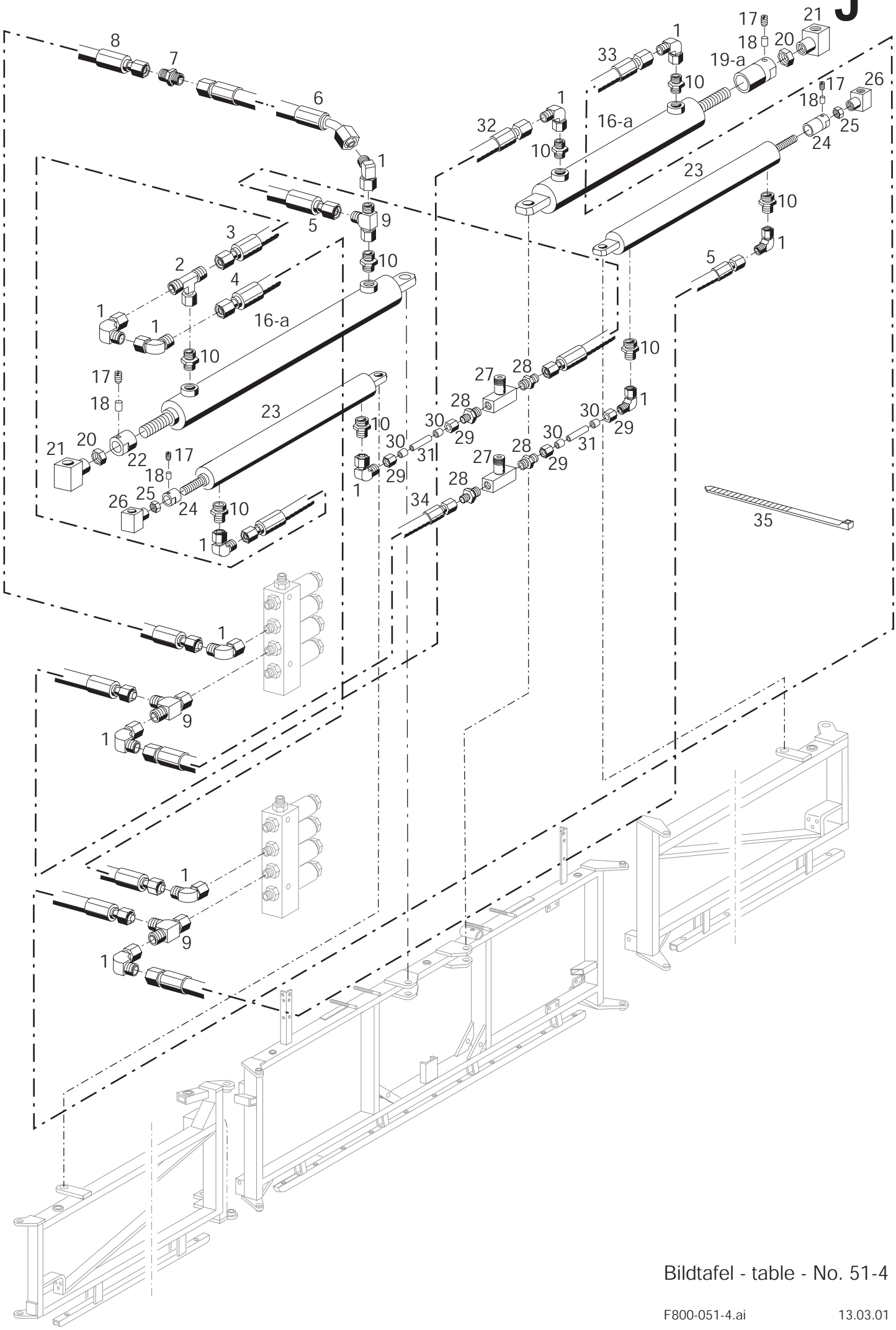

Bildtafel - table - No. 51-4

BILDTAFEL NR. 51-4
FELDSPRITZLEITUNGEN FH81825-1/FH81827-1
FH82125-1 UND FH82127-1
HYDRAULIKZYLINDER ZUM AUS- UND EINKLAPPEN
EINSEITIG KLAPPBAR, CA AB 1996

TABLE NO. 51-4
FIELD SPRAY BOOM FH81825-1/FH81827-1
FH82125-1 AND FH82127-1
HYDRAULIC CYLINDER FOR FOLDING
ONE-SIDE FOLDING, FROM APPROX. 1996

Bild-Nr. III.No.	Bestell-Nr. Part No.		Benennung	Abm./Bemerk. Dimen./Remarks	Stück Pieces	Denomination
1	028 616		Einstellb. Winkelstutzen	SV, f. Ø8 M14x1,5	13	Adjustable angle socket
2	028 623		Einstellb. T-Stutzen	SV, f. Ø8 M14x1,5	1	Adjustable T-union
3	027 643		Hochdruckschlauch	Ø8x4700	1	High pressure hose
4	022 652		Hochdruckschlauch	Ø8x2500	1	High pressure hose
5	022 659		Hochdruckschlauch	Ø8x3500	2	High pressure hose
6	025 164		Schlauchleitung	Ø8x450, 45° geb.	1	Hose line
7	027 291		Gerader Stutzen	f. Ø8	1	Straight coupling
8	025 239		Hochdruckschlauch	Ø8x1300	1	High pressure hose
9	028 621		Einstellb. L-Stutzen	SV, f. Ø8 M14x1,5	3	Adjustable L-union
10	028 607		Ger. Einschraubstutzen	f. Ø8, M16x1,5	8	Screw socket straight
16	130 541		Hydraulikzylinder (Ø70x755)	Eingebaut bis 03.98 im Ersatzfall 16a verw.	2	Hydraulic cylinder
	131 370		Dichtungssatz für 130 541		2	Gasket kit for hydr. cylinder
16a	130 300		Hydraulikzylinder (Ø60x755)	Eingebaut ab 03.98	2	Hydraulic cylinder
	131 369		Dichtungssatz für 130 300		2	Gasket kit for hydr. cylinder
17	023 575	DIN916M8x10	Gewindestift		4	Threaded pin
18	026 104		Kunststoffrohr	Ø6x1x4	4	Tube
19	130 916		Anschlagmutter (Ø60x40, M32x2)	Eingebaut bis ...	1	Limitation bush
19a	132 780		Anschlagmutter (Ø60x125, M32x2)	Eingebaut ab ...	1	Limitation bush
20	027 635		Spannmutter	M32x2; SW46x8	2	Hexagon nut
21	130 302		Zsb. Hubstangenkopf	NL. M32x2	2	Rod head
22	130 916		Anschlagmutter	Ø60x40, M32x2	1	Limitation bush
23	127 153		Hydraulikzylinder	Ø50x670	2	Hydraulic cylinder
	123 914		Zsb. Dichtungssatz (für Hydr. Zylinder)		2	Gasket kit (for hydr. cylinder)
24	127 002		Zsb. Anschlagbuchse Kurz	NL. Ø45x44	2	Limitation bush
25	010 102	DIN439BM18x1,5	Sechskantmutter	flach	2	Hexagon nut, flat
26	120 180		Zsb. Hubstangenkopf	NL.	2	Rod head
27	024 084		Zsb. Drosselventil	R1/4“	2	Throttle valve
28	028 613		Ger. Einschraubstutzen	f. Ø8, R1/4“	4	Screw socket straight
29	015 723	000 990 18 56	Überwurfmutter	f. Ø8, M14x1,5	4	Lock nut
30	015 749	000 990 18 57	Profilring	f. Ø8	4	Profile ring
31	132 538		Druckleitung	Ø8x1x60	2	Pressure pipe
32	025 369		Hochdruckschlauch	Ø8x1500	1	High pressure hose
33	027 909		Hochdruckschlauch	Ø8x2150	1	High pressure hose
34	026 922		Hochdruckschlauch	Ø8x3000	1	High pressure hose
35	027 250		Kabelband	365x7,8	n. B.	Cable strap

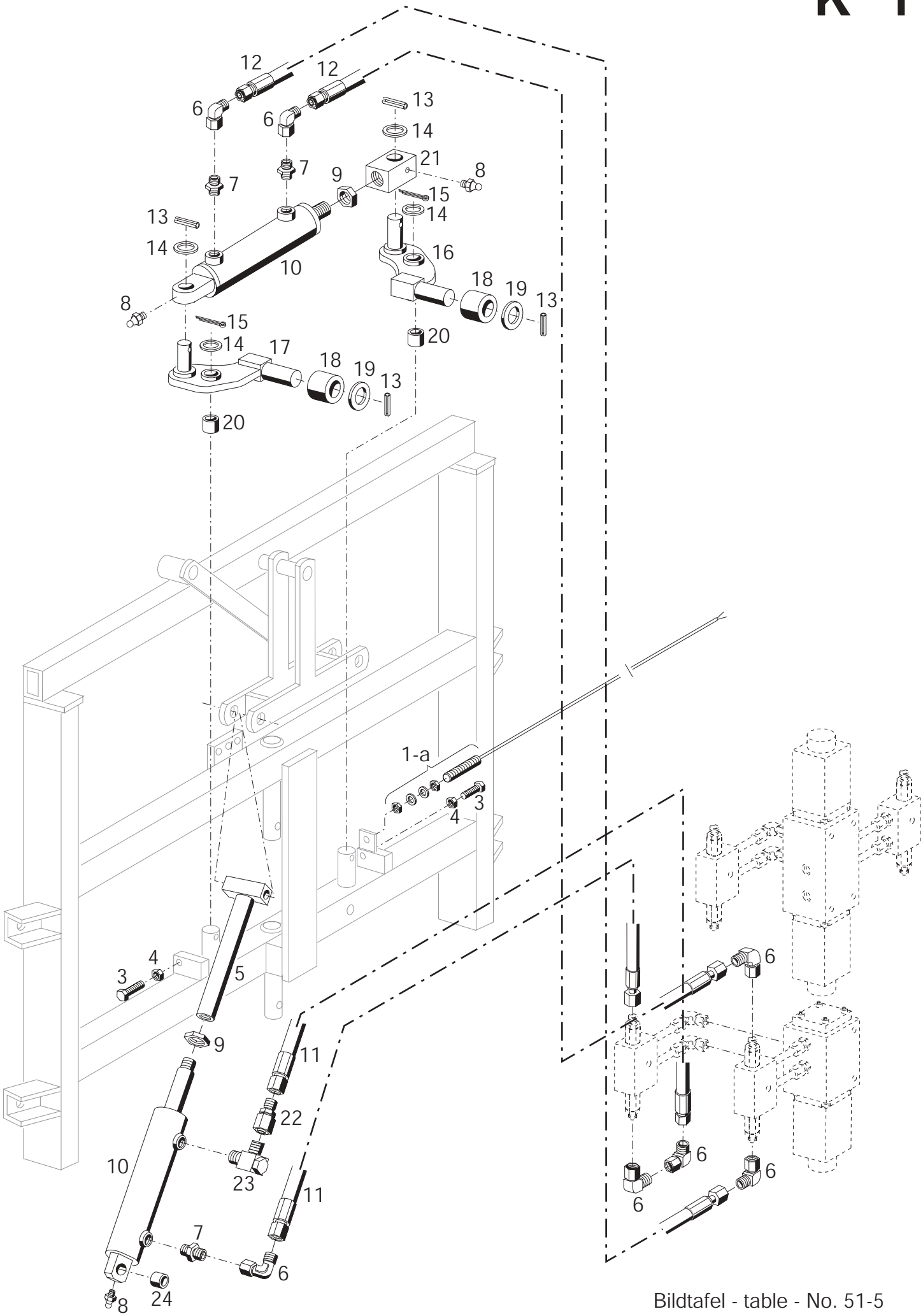

Bildtafel - table - No. 51-5

BILDTAFEL NR. 51-5
FELDSPRITZLEITUNGEN FH81825-1/FH81827-1
FH82125-1 UND FH82127-1
HYDRAULISCHER HANGAUSGLEICH UND SPERRZYLINDER
EINSEITIG KLAPPBAR, CA BIS 1995

TABLE NO. 51-5
FIELD SPRAY BOOM FH81825-1/FH81827-1
FH82125-1 AND FH82127-1
HYDRAULIC SLOPE COMPENSATOR AND LOCKING CYLINDER
ONE-SIDE FOLDING, UP TO APPROX. 1995

Bild-Nr. III.No.	Bestell-Nr. Part No.		Benennung	Abm./Bemerk. Dimen./Remarks	Stück Pieces	Denomination
1	132 664		Induktiv Sensor (M8, 2000 lg.)	bis 07.99 austauschbar	1	Inductiv sensor
1a	029 489		Induktivschalter mit Kabel (M12, 3000 lg.)	ab 08.99	1	Inductiv sensor
	029 490		Zsb. Kabel	3000 lg.	1	Cable ass.
3	011 558	DIN933M14x60	Sechskantschraube		2	Hexagon screw
4	011 594	DIN934M14	Sechskantmutter		2	Hexagon nut
5	132 398		Zsb. Anschlussbolzen (NL.)	Ø35x235	1	Connecting bolt
6	028 616		Einstellb. Winkelstutzen	SV, f. Ø8 M14x1,5	7	Adjustable angle socket
7	028 606		Ger. Einschraubstutzen	f. Ø8 M18x1,5	3	Screw socket straight
8	010 491	DIN71412AM8x1	Schmiernippel		3	Lubrication nipple
9	029 949	DIN439BM24x2	Sechskantmutter	flach	2	Hexagon nut, flat
10	028 022		Zsb. Hydraulikzylinder (best. aus Teilen 8-10)	Ø50x263 lang	2	Hydraulic Cylinder (cons. of parts 8-10)
	135 297		Dichtungssatz (für Hydr. Zylinder)		2	Gasket kit (for hydr. cylinder)
11	027 909		Hochdruckschlauch	Ø8x2150	2	High pressure hose
12	025 239		Hochdruckschlauch	Ø8x1300	2	High pressure hose
13	010 595	DIN1481-4x32	Spannstift		4	Tension pin
14	010 513	DIN1441-26	Scheibe		4	Shim
15	011 147	DIN94-4x36	Splint		2	Split pin
16	132 389		Zsb. Schwinge rechts	NL.	1	Swing rh.
17	132 388		Zsb. Schwinge links	NL.	1	Swing lh.
18	132 395		Rolle	Ø40xØ23,1x37	2	Roller
19	011 134	DIN125A23	Scheibe		2	Shim
20	028 021		Lagerbuchse	Ø25xØ28x30	2	Bearing bush
21	132 387		Stangenkopf	40x73, M24x2	1	Rod head
22	028 618		Reduzierstutzen	Ø12/8	1	Reducer nipple
23	028 637		Winkel-Schwenkstutzen	f. Ø12, M18x1,5	1	Angle screw union
24	132 399		Büchse	Ø25xØ16,2x49	1	Bush

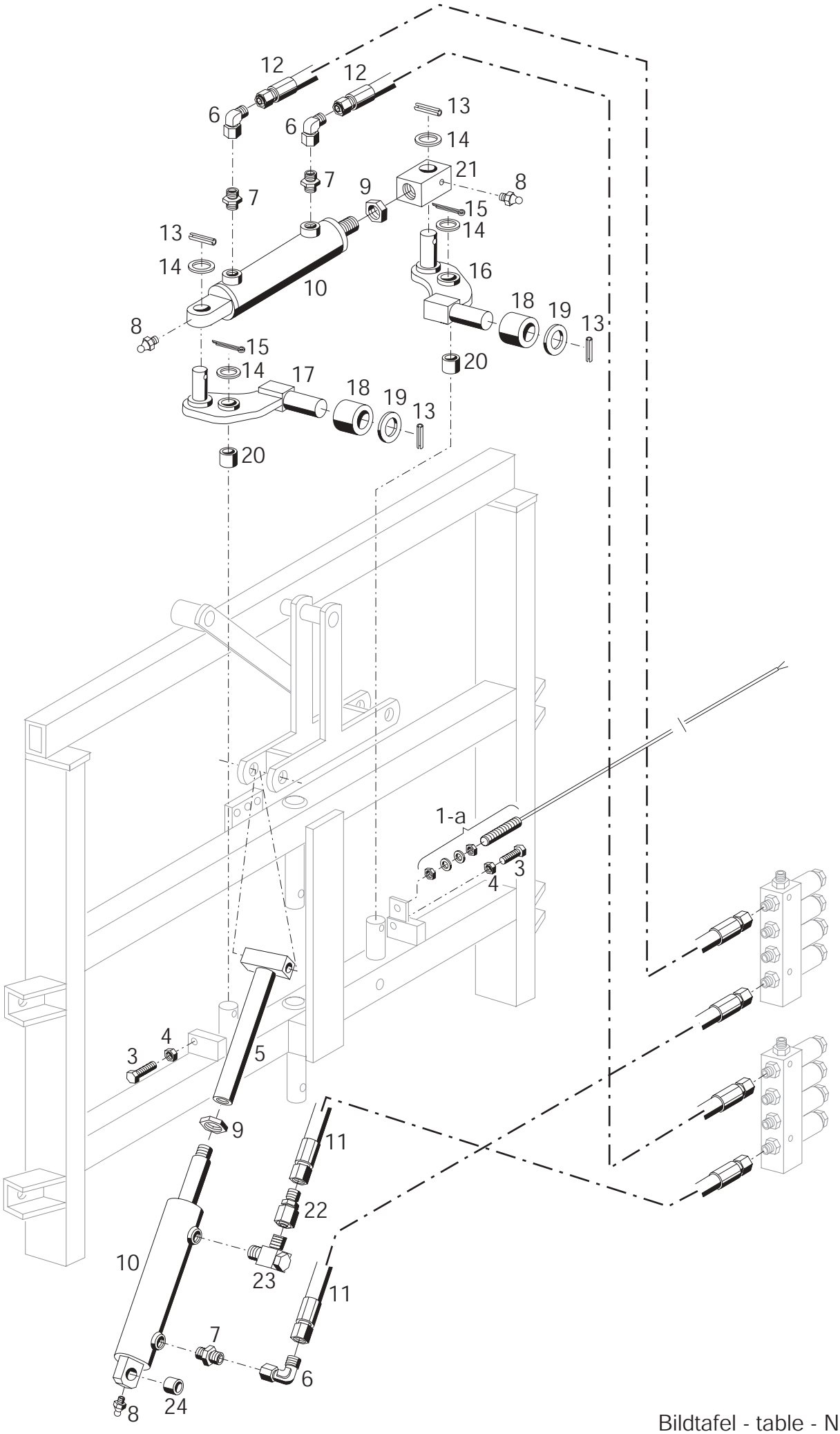

Bildtafel - table - No. 51-6

BILDTAFEL NR. 51-6
FELDSPRITZLEITUNGEN FH81825-1/FH81827-1
FH82125-1 UND FH82127-1
HYDRAULISCHER HANGAUSGLEICH UND SPERRZYLINDER
EINSEITIG KLAPPBAR, CA AB 1996

TABLE NO. 51-6
FIELD SPRAY BOOM FH81825-1/FH81827-1
FH82125-1 AND FH82127-1
HYDRAULIC SLOPE COMPENSATOR AND LOCKING CYLINDER
ONE-SIDE FOLDING, FROM APPROX. 1996

Bild-Nr. III.No.	Bestell-Nr. Part No.		Benennung	Abm./Bemerk. Dimen./Remarks	Stück Pieces	Denomination
1	132 664		Induktiv Sensor (M8, 2000 lg.)	bis 07.99 austauschbar	1	Inductiv sensor
1a	029 489		Induktivschalter mit Kabel (M12, 3000 lg.)	ab 08.99	1	Inductiv sensor
	029 490		Zsb. Kabel	3000 lg.	1	Cable ass.
3	011 558	DIN933M14x60	Sechskantschraube		2	Hexagon screw
4	011 594	DIN934M14	Sechskantmutter		2	Hexagon nut
5	132 398		Zsb. Anschlussbolzen (NL.)	Ø35x235	1	Connecting bolt
6	028 616		Einstellb. Winkelstutzen	SV, f. Ø8 M14x1,5	3	Adjustable angle socket
7	028 606		Ger. Einschraubstutzen	f. Ø8 M18x1,5	3	Screw socket straight
8	010 491	DIN71412AM8x1	Schmiernippel		3	Lubrication nipple
9	029 949	DIN439BM24x2	Sechskantmutter	flach	2	Hexagon nut, flat
10	028 022		Zsb. Hydraulikzylinder (best. aus Teilen 8-10)	Ø50x263 lang	2	Hydraulic Cylinder (cons. of parts 8-10)
	135 297		Dichtungssatz (für Hydr. Zylinder)		2	Gasket kit (for hydr. cylinder)
11	027 909		Hochdruckschlauch	Ø8x2150	2	High pressure hose
12	025 239		Hochdruckschlauch	Ø8x1300	2	High pressure hose
13	010 595	DIN1481-4x32	Spannstift		4	Tension pin
14	010 513	DIN1441-26	Scheibe		4	Shim
15	011 147	DIN94-4x36	Splint		2	Split pin
16	132 389		Zsb. Schwinge rechts	NL.	1	Swing rh.
17	132 388		Zsb. Schwinge links	NL.	1	Swing lh.
18	132 395		Rolle	Ø40xØ23,1x37	2	Roller
19	011 134	DIN125A23	Scheibe		2	Shim
20	028 021		Lagerbuchse	Ø25xØ28x30	2	Bearing bush
21	132 387		Stangenkopf	40x73, M24x2	1	Rod head
22	028 618		Reduzierstutzen	Ø12/8	1	Reducer nipple
23	028 637		Winkel-Schwenkstutzen	f. Ø12, M18x1,5	1	Angle screw union
24	132 399		Büchse	Ø25xØ16,2x49	1	Bush

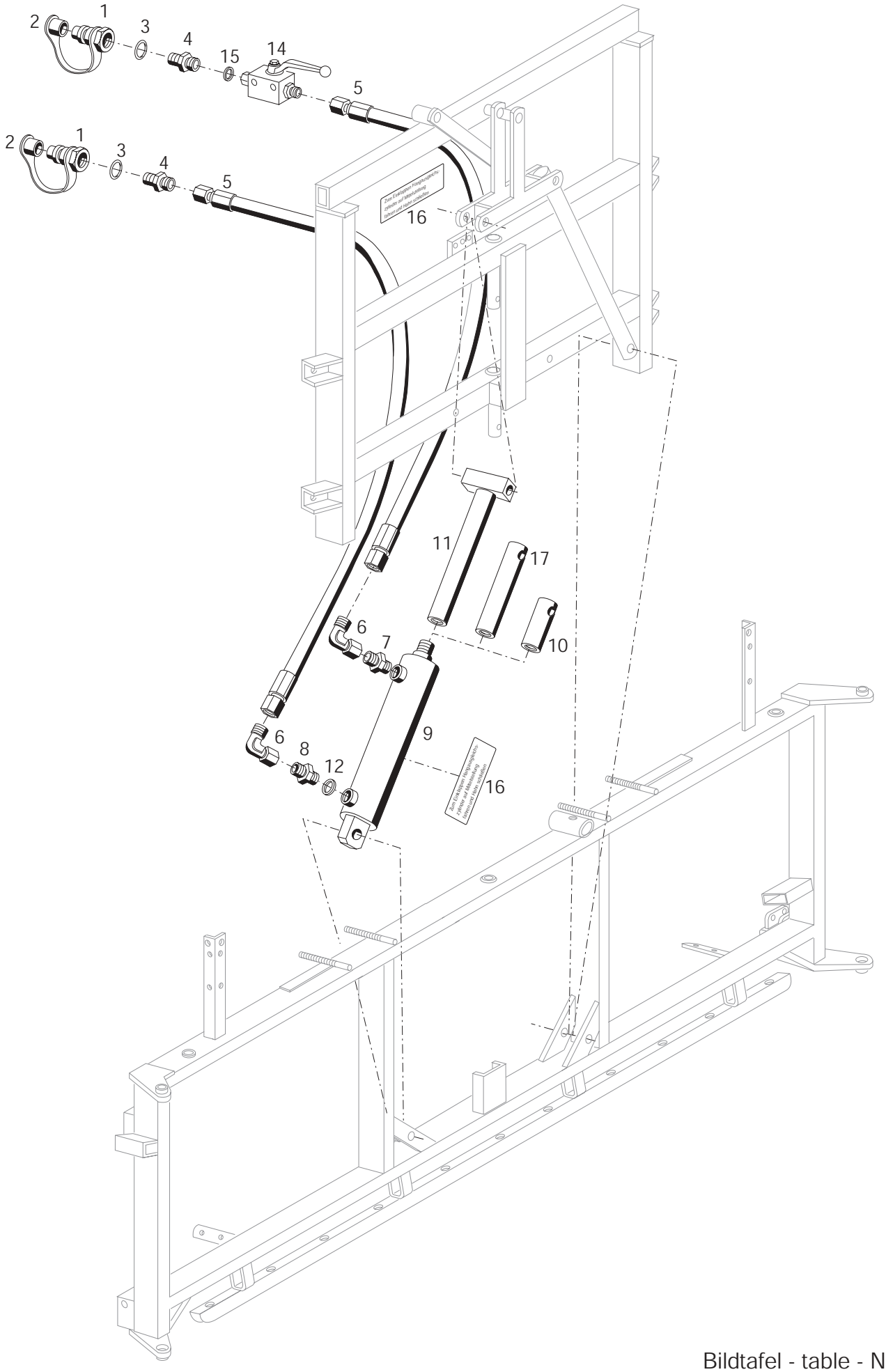

Bildtafel - table - No. 52

F800-052.ai 12.01.99

BILDTAFEL NR. 52
FELDSPRITZLEITUNGEN F818 UND F821
HYDRAULISCHER HANGAUSGLEICH TYP F821-80/1

TABLE NO. 52
FIELD SPRAY BOOM F818 AND F821
HYDRAULIC SLOPE COMPENSATOR TYPE F821-80/1

Bild-Nr. III.No.	Bestell-Nr. Part No.		Benennung	Abm./Bemerk. Dimen./Remarks	Stück Pieces F818	F821	Denomination
	F821-80/1		HYDRAULISCHER HANGAUSGLEICH (best. aus Teilen 1-17)		1	1	HYDRAULIC SLOPE COMPENSATOR (cons. of parts 1-17)
1	115 644	4580 078 80 55	Kupplungsstecker (mit Staubschutz)		2	2	Hydr. coupling (with dust cap)
2	025 584		Staubschutz		2	2	Dust cap
3	010 401	DIN7603A22x27CU	Dichtring		2	2	Sealing ring
4	022 660	DIN74313A8	Stutzen gerade	f. Ø8, M22x1,5	2	2	Connecting nipple
5	027 555		Schlauchleitung	Ø8x6000	2	2	Hose line
6	028 616		Einstellb. Winkelstutzen	SV, f. Ø8 M14x1,5	2	2	Adjustable angle socket
7	028 607		Ger. Einschraubstutzen	f. Ø8 M16x1,5	1	1	Screw socket straight
8	026 832		Einschraubstutzen	f. Ø8 M16x1,5 Bohr. 0,6	1	1	Screw socket straight
9	118 558		Zsb. Hydraulikzylinder	Ø50x263 lang	1	1	Hydraulic cylinder
	123 912		Dichtungssatz (für Hydr. Zylinder)		1	1	Gasket kit (for hydr. cylinder)
10	130 202		Anschlußbolzen (Ø30x116)	Für F812 - F815	-	-	Connecting bolt (for F812 - F815)
11	130 888		Zsb. Anschlußbolzen NL. (Ø30x286)	Für F818 - F824	1	1	Connecting bolt ass. (for F818 - F824)
12	010 394	DIN7603A16x22x1,5	Dichtring		1	1	Sealing ring
14	026 229		Absperrhahn (M14x1,5)	ca. ab Ende 96	1	1	Shut-off valve
15	025 746	DIN7603A14x20AL	Dichtring	ca. ab Ende 96	1	1	Sealing ring
16	135 944		Hinweisschild (29x95; Zum Einkl. ...)	ca. ab Ende 96	2	2	Instruction sign
17	136 795		Anschlußbolzen (Ø30x216)	Für F900 ca. ab Ende 97	-	-	Connecting bolt (for F900)

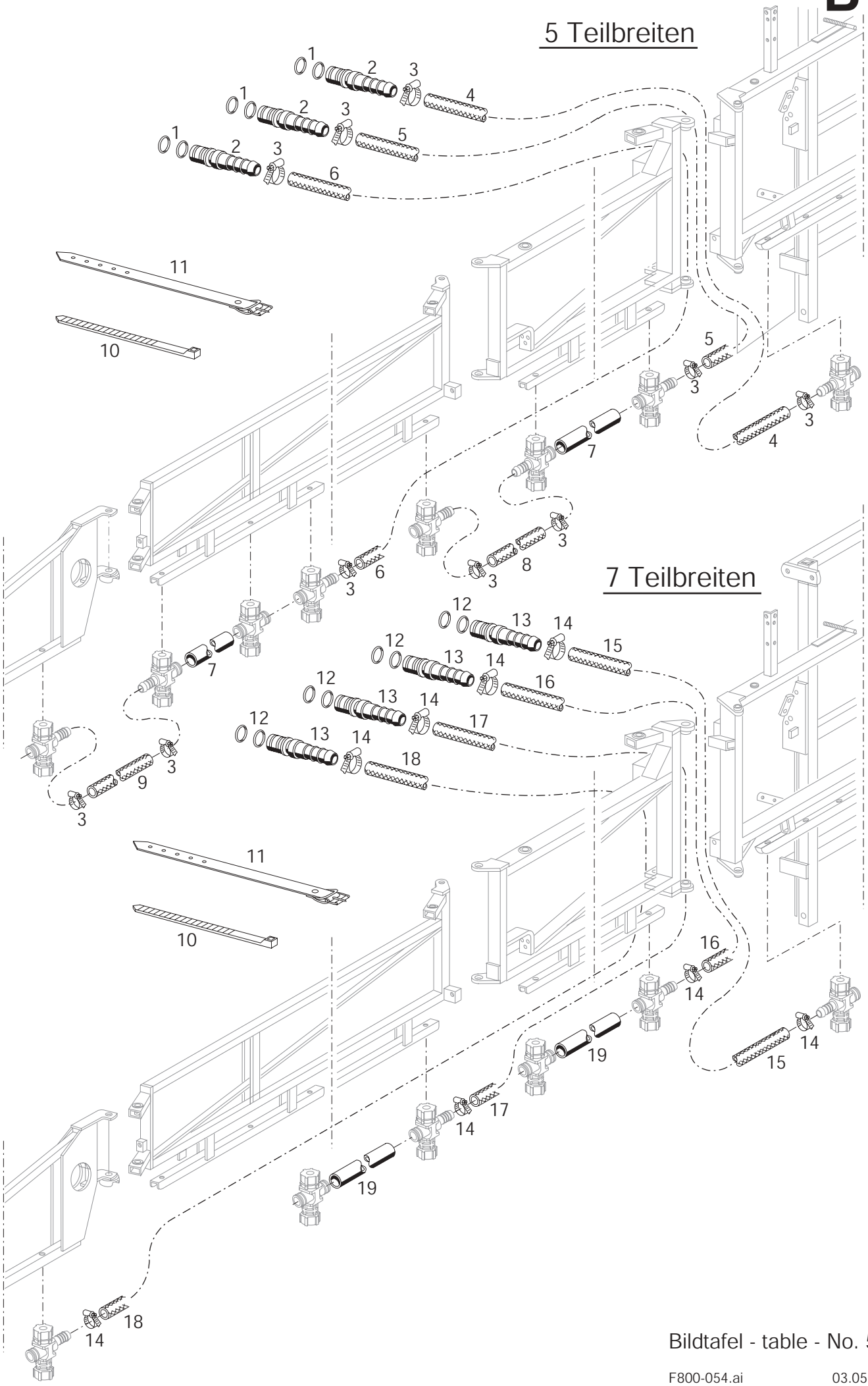

Bildtafel - table - No. 54

BILDTAFEL NR. 54
FELDSPRITZLEITUNGEN F818 UND F821
SCHLAUCHLEITUNGEN

TABLE NO. 54
FIELD SPRAY BOOM F818 AND F821
HOSE LINE

Bild-Nr. III.No.	Bestell-Nr. Part No.		Benennung	Abm./Bemerk. Dimen./Remarks	Stück Pieces F818	F821	Denomination
	5 Teilbreiten						
1	014 752	000 997 96 09	Runddichtring	Ø15x2	10	10	O-Ring
2	024 276		Zsb. Stecker (mit Teil 1)	Ø20x66	5	5	Pin ass. (with part 1)
3	010 909	000 970 14 67	Schlauchklemme	16-27	18	18	Hose clip
4	024 968		Druckschlauch	Ø16x4,5x3100	1	1	Pressure hose
5	024 968		Druckschlauch	Ø16x4,5x3100	2	2	Pressure hose
6	027 549		Druckschlauch	Ø16x4,5x7700	2	2	Pressure hose
7	116 666		Spritzrohr	Ø26x3x472	27	33	Spraying tube
8	023 069	000 971 49 22	Druckschlauch	Ø16x4,5x490	2	2	Pressure hose
9	027 109		Druckschlauch	Ø16x4,5x570	2	2	Pressure hose
10	027 250		Kabelband	365x7,8	n. B.		Cable strap
11	015 380	000 993 35 91	Riemen mit Schnalle	380x15	n. B.		Strap
	7 Teilbreiten						
12	014 752	000 997 96 09	Runddichtring	Ø15x2	14	14	O-Ring
13	024 276		Zsb. Stecker (mit Teil 12)	Ø20x66	7	7	Pin ass. (with part 12)
14	010 909	000 970 14 67	Schlauchklemme	16-27	14	14	Hose clip
15	024 968		Druckschlauch	Ø16x4,5x3100	1	1	Pressure hose
16	024 968		Druckschlauch	Ø16x4,5x3100	2	2	Pressure hose
17	027 552		Druckschlauch	Ø16x4,5x6300	2	2	Pressure hose
18	027 550		Druckschlauch	Ø16x4,5x9600	2	2	Pressure hose
19	116 666		Spritzrohr	Ø26x3x472	29	35	Spraying tube

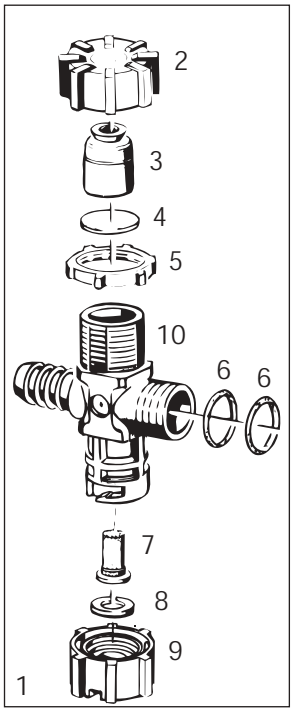

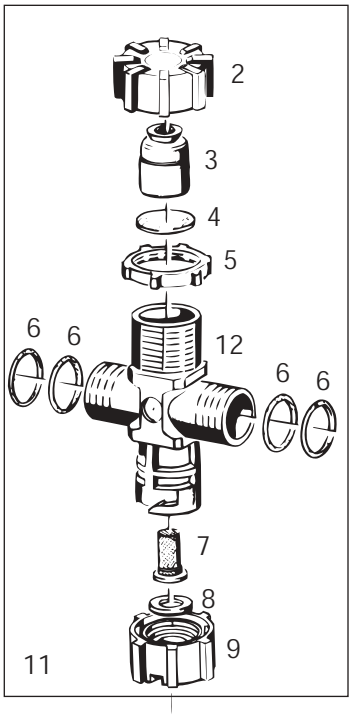

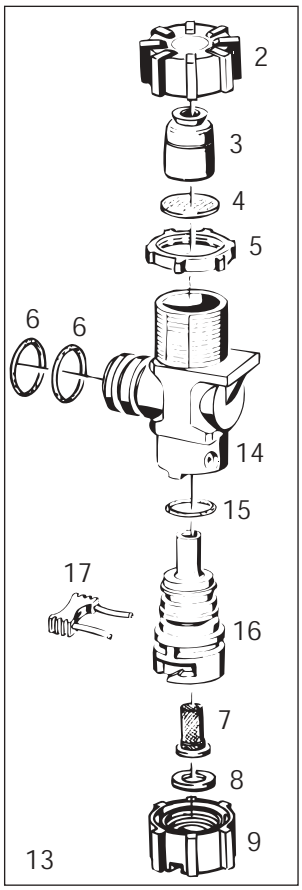

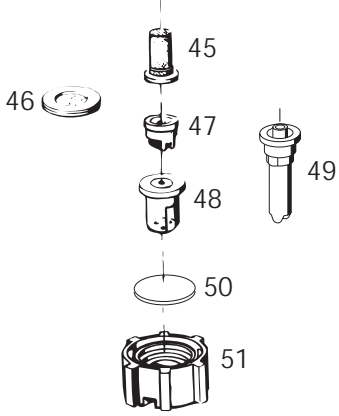

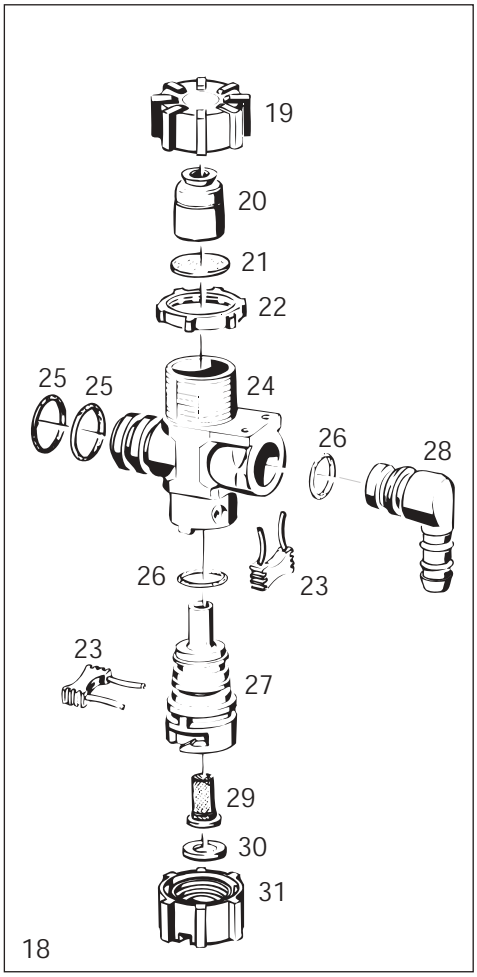

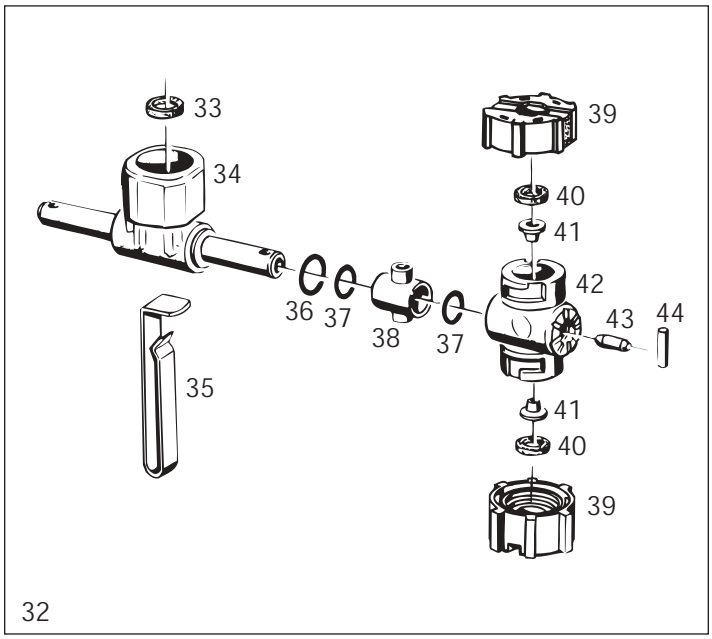

Bildtafel - table - No. 56

F800-056.ai 25.04.01

BILDTAFEL NR. 56
FELDSPRITZLEITUNGEN F818 UND F821
ZSB. DÜSENKÖRPER

TABLE NO. 56
FIELD SPRAY BOOM F818 AND F821
NOZZLE BODY ASS.

Bild-Nr. III.No.	Bestell-Nr. Part No.		Benennung	Abm./Bemerk. Dimen./Remarks	Stück Pieces F818HM	F818HM-1	F821HM	F821HM-1	Denomination
1	026 910		ZSB. DÜSENKÖRPER-TÜLLENANSCHLUSS (best. aus Teilen 2-10)		13	7	13	7	NOZZLE-BODY-ASS. SOCKET CONNECTION (cons. of parts 2-10)
2	022 995		Überwurfmutter	R3/4"	36	36	42	42	Wing nut
3	116 888		Zsb. Membranhalter		36	36	42	42	Diaphragm fixture ass
4	025 419		Membrane, Viton	Ø20,9x0,8	36	36	42	42	Diaphragm
5	022 994		Mutter	R3/4"	36	36	42	42	Nut
6	014 711	000 997 33 09	Ringdichtung	Ø18x Ø2	108	116	132	140	Ring seal
7	116 742		Filter	25 Masch./Zoll	36	36	42	42	Strainer
8	011 444	000 997 01 01	Flachdichtung	Ø19x Ø11x3	36	36	42	42	Gasket
9	127 560		Düsenmutter rot (für Flachstrahldüse)		36	36	42	42	Nozzle nut red (for flat jet nozzles)
10	116 677		Düsenkörper-Tüllenanschluß		13	7	13	7	Nozzle body Socket connection
11	026 911		ZSB. DÜSENKÖRPER-STECKANSCHLUSS (best. aus Teilen 2-9 und 12)		18	22	24	28	NOZZLE-BODY-ASS. CONNECTOR (cons. of parts 2-9 and 12)
12	116 679		Düsenkörper-Steckanschluß		18	22	24	28	Nozzle body
13	026 912		ZSB. DÜSENKÖRPER-ENDSTÜCK (best. aus Teilen 2-9 und 14-17)		5	7	5	7	NOZZLE-BODY-ASS. END PART (cons. of parts 2-9 and 14-17)
14	121 698		Entwässerungsendstück-Oberteil geschlossen		5	7	5	7	Draining water upper section, closed
15	014 752	000 997 96 09	Ringdichtung	Ø15x2	5	7	5	7	Ring seal
16	121 699		Düsenkörper-Unterteil		5	7	5	7	Nozzle body
17	121 696		Sicherungsstecker 19	26x6x34	5	7	5	7	Pin
			Z U B E H Ö R						
18	026 913		ZSB. ENTWÄSSERUNGSEND-STÜCK-OFFEN (best aus Teilen 19-31)				n.B.		DRAINING WATER END SECTION, OPEN (cons. of parts 19-31)
19	022 995		Überwurfmutter	R3/4"			1		Wing nut
20	116 888		Zsb. Membranhalter				1		Diaphragm fixture ass
21	025 419		Membrane, Viton	Ø20,9x0,8			1		Diaphragm
22	022 994		Mutter	R3/4"			1		Nut
23	121 696		Sicherungsstecker 19	26x6x34			2		Pin
24	121 697		Entwässerungsendstück-Oberteil offen				1		Draining water upper section, closed
25	014 711	000 997 33 09	Ringdichtung	Ø18x2			2		Ring seal
26	014 752	000 997 96 09	Ringdichtung	Ø15x2			2		Ring seal
27	121 699		Düsenkörper-Unterteil				1		Nozzle body, lower section
28	121 700		Winkeltülle	für Ø8			1		Hose socket
29	116 742		Filter	25 Masch./Zoll			1		Strainer
30	011 444	000 997 01 01	Flachdichtung	Ø19x Ø11x3			1		Gasket
31	127 560		Düsenmutter rot				1		Nozzle nut red

BILDTAFEL NR. 56
FELDSPRITZLEITUNGEN F818 UND F821
ZSB. DÜSENKÖRPER

TABLE NO. 56
FIELD SPRAY BOOM F818 AND F821
NOZZLE BODY ASS.

Bild-Nr. III.No.	Bestell-Nr. Part No.		Benennung	Abm./Bemerk. Dimen./Remarks	Stück Pieces	Denomination
32	D 40-1		VIERFACH-DÜSE (best. aus Teilen 33-44)	Zubehör	n.B.	SQUAR NOZZLE (cons. of parts 33-44)
33	011 444	000 997 01 01	Dichtring	Ø19x Ø11x3	1	Sealing ring
34	116 900		Verteilerstück		1	Distributor
35	121 006		Sicherungsklammer	6,5x0,7x45,5	1	Clamp
36	014 701	000 997 23 09	Ringdichtung	Ø14x2	2	Sealing ring
37	014 751	000 997 95 09	Ringdichtung	Ø10x2,5	4	Sealing ring
38	023 072		Dichtungskörper	Ø24x17	2	Seal body
39	127 560		Düsenmutter	rot	1	Nozzle nut, red
	127 561		Düsenmutter	gelb	1	Nozzle nut, yellow
	127 562		Düsenmutter	blau	1	Nozzle nut, blue
	127 563		Düsenmutter	grün	1	Nozzle nut, green
40	011 444	000 997 01 01	Dichtring	Ø19x Ø11x3	4	Sealing ring
41	136 602		Klemmkörper (Ø14,9x Ø4,5x8)	Ersetzt 116 904 ca. ab Mitte 1997	4	Clamping body
42	116 902		Düsenaufnahme		2	Nozzle body
43	023 073		Stopfen	Ø4,8x10	2	Plug
44	015 943	000 991 01 16	Knebelkerbstift	Ø4x20	2	Slotted pin
	Düseneinzelteile für Feldspritzleitungen mit Membranventilen			**Nozzle components for field spray booms with diaphragm valves**		
	Filter			**Strainer**		
45	116 742		Filter	25 Masch./Zoll ohne Ventil		Strainer 25 m./inch (without valve)
	023 531		Filter	50 Masch./Zoll ohne Ventil		Strainer 50 m./inch (without valve)
46	023 215		Feinfilter	100 Masch./Zoll		Strainer 100 m./inch
	Antidriftdüse AD-Lechler 120°			**Anti-drift nozzle Lechler 120°**		
47	127 886		Antidriftdüse	AD-120015 grün		Anti-drip nozzle green
	127 887		Antidriftdüse	AD-12002 gelb		Anti-drip nozzle yellow
	127 888		Antidriftdüse	AD-12003 blau		Anti-drip nozzle blue
	127 889		Antidriftdüse	AD-12004 rot		Anti-drip nozzle red
	Flachstrahldüse Lechler 110°			**Flat jet nozzle Lechler 110°**		
	023 647	000 591 12 56	Flachstrahldüse 110°	11004-V2A		Flat jet nozzle stainless steel
	023 645	000 591 11 56	Flachstrahldüse 110°	517-06 rot		Flat jet nozzle red
	025 473	000 591 17 56	Flachstrahldüse 110°	567-08 grün		Flat jet nozzle green
	Flachstrahldüse mit Kunststoffmundstück 120° Lechler			**Flat nozzle with plastic orifice 120° Lechler**		
	025 958		Flachstrahldüse 120°	LU 12002 gelb (LU 367-02)		Flat jet nozzle yellow
	025 959		Flachstrahldüse 120°	LU 12003 blau (LU 407-03)		Flat jet nozzle blue
	025 960		Flachstrahldüse 120°	LU 12004 rot (LU 447-04)		Flat jet nozzle red
	025 961		Flachstrahldüse 120°	LU 12005 braun (LU 487-05)		Flat jet nozzle brown
	025 962		Flachstrahldüse 120°	LU 12006 grau (LU 517-06)		Flat jet nozzle grey
	025 963		Flachstrahldüse 120°	LU 12008 weiß (LU 567-08)		Flat jet nozzle white
	Flachstrahldüse mit V2A-Mundstück 120° Lechler			**Flat jet nozzle with stainless steel orifice 120° Lechler**		
	026 701		Flachstrahldüse 120°	LU 12002 gelb		Flat jet nozzle yellow
	026 702		Flachstrahldüse 120°	LU 12003 blau		Flat jet nozzle blue
	026 703		Flachstrahldüse 120°	LU 12004 rot		Flat jet nozzle red
	026 649		Flachstrahldüse 120°	LU 12005 braun		Flat jet nozzle brown
	026 704		Flachstrahldüse 120°	LU 12006 grau		Flat jet nozzle grey
	026 705		Flachstrahldüse 120°	LU 12008 weiß		Flat jet nozzle white

Bild-Nr. III.No.	Bestell-Nr. Part No.	Benennung	Abm./Bemerk. Dimen./Remarks	Stück Pieces	Denomination
	Flachstrahldüse mit V2A-Mundstück 110° Teejet XR		**Flat jet nozzle with stainless steel orifice 110° Teejet XR**		
	025 951	Flachstrahldüse 110°	XR 11002 VS gelb		Flat jet nozzle yellow
	025 952	Flachstrahldüse 110°	XR 11003 VS blau		Flat jet nozzle blue
	025 953	Flachstrahldüse 110°	XR 11004 VS rot		Flat jet nozzle red
	025 954	Flachstrahldüse 110°	XR 11005 VS braun		Flat jet nozzle brown
	025 955	Flachstrahldüse 110°	XR 11006 VS grau		Flat jet nozzle grey
	025 956	Flachstrahldüse 110°	XR 11008 VS weiß		Flat jet nozzle white
	Dreilochdüse für Flüssigdünger		**Three-hole nozzle for liquid fertilizer**		
48	024 972	Dreilochdüse	rot		Three-hole nozzle red
	024 974	Dreilochdüse	blau		Three-hole nozzle blue
	024 975	Dreilochdüse	weiß		Three-hole nozzle white
	Air-Injektordüse Kunststoff 120° Lechler		**Air-Injector nozzle plastic 120° Lechler**		
49	028 488	Air-Injektordüse 120°	ID 120-015 grün		Air-injector nozzle green
	028 986	Air-Injektordüse 120°	ID 120-025 lila		Air-injector nozzle violett
	028 489	Air-Injektordüse 120°	ID 120-02 gelb		Air-injector nozzle yellow
	028 490	Air-Injektordüse 120°	ID 120-03 blau		Air-injector nozzle blue
	028 491	Air-Injektordüse 120°	ID 120-04 rot		Air-injector nozzle red
	029 667	Air-Injektordüse 120°	ID 120-05 braun		Air-injector nozzle brown
	029 668	Air-Injektordüse 120°	ID 120-06 grau		Air-injector nozzle grey
	Air-Injektordüse Keramik 120° Lechler		**Air-Injector nozzle ceramic 120° Lechler**		
	029 213	Air-Injektordüse 120°	ID 120025 lila		Air-injector nozzle violett
	029 240	Air-Injektordüse 120°	ID 12003 blau		Air-injector nozzle blue
	029 275	Air-Injektordüse 120°	ID 12004 rot		Air-injector nozzle red
	Air-Injektor-Enddüse Kunststoff 80° Lechler		**Air-Injector endnozzle plastic 80° Lechler**		
	029 565	Air-Injektor-Enddüse	IS 80-02 gelb		Air-injector nozzle yellow
	029 241	Air-Injektor-Enddüse	IS 80-03 blau		Air-injector nozzle blue
	029 242	Air-Injektor-Enddüse	IS 80-04 rot		Air-injector nozzle red
	Blindscheiben für Düsenkörper		**Blind discs for nozzle body**		
50	020 234	Blindscheibe	Ø15x2		Blind disc
	Bajonett-Düsenmuttern		**Bajonet nozzle nuts**		
51	127 560	Düsenmutter rot	für Flachstrahldüse		Nozzle nut red for flat jet nozzle
	127 561	Düsenmutter gelb	für Flachstrahldüse		Nozzle nut jello for flat jet nozzle
	127 562	Düsenmutter blau	für Flachstrahldüse		Nozzle nut blue for flat jet nozzle
	127 563	Düsenmutter grün	für Flachstrahldüse		Nozzle nut green for flat jet nozzle
	123 994	Düsenmutter weiß	für XR-Düse		Nozzle nut white for XR nozzle
	116 669	Düsenmutter schwarz	für Dreilochdüse		Nozzle nut black for three-hole nozzle
	116 670	Düsenmutter grau	für Rundstrahldüse		Nozzle nut grey for round jet nozzle
	118 160	Düsenmutter braun	für Doppelflachstrahld.		Nozzle nut brown for double flat jet nozzle

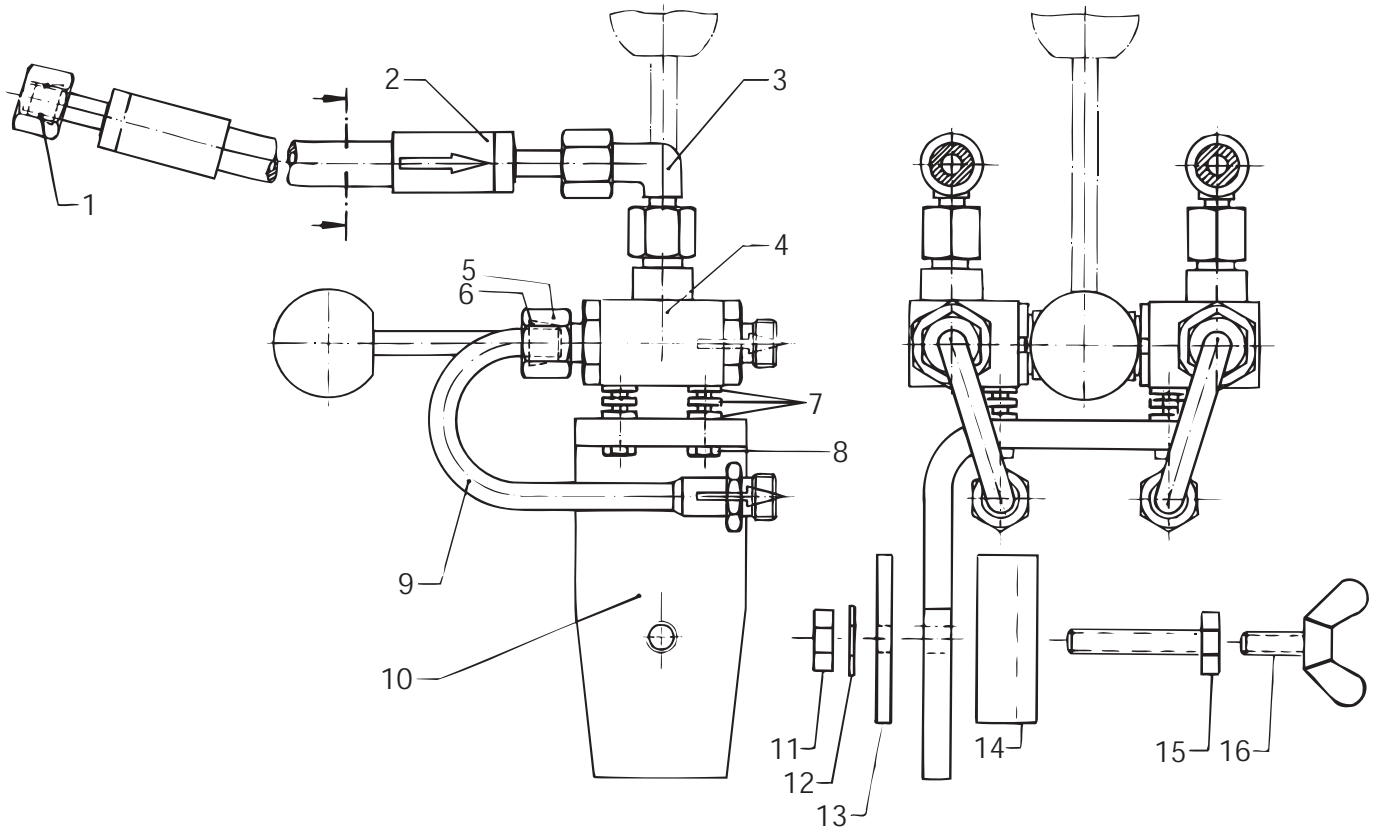

Bildtafel - table - No. 62

BILDTAFEL NR.62
FELDSPRITZLEITUNGEN F812 BIS F824
ZSB.HYDRAULISCHE VORSCHALTGRUPPE
TYP 7252

TABLE NO.62
FIELD SPRAY BOOM F812 UP TO F824
HYDRAULIC CONTROL
TYPE 7252

Bild-Nr. III.No.	Bestell-Nr. Part No.		Benennung	Abm./Bemerk. Dimen./Remarks	Stück Pieces	Denomination
	7252		ZSB. HYDRAULISCHE VORSCHALTGRUPPE (best. aus Teilen der Tafel 62)		1	EXTENSION KIT HYDR. CONTROL (cons. of parts on table 62)
1	025 385		Runddichtring	Ø6x1,5	4	O-ring
2	022 652	000 078 25 89	Schlauchleitung	Ø8x2500	2	Hose pipe
3	026 337		Einstellb. Winkelstutzen	für Ø8	2	Angle screw union
4	022 852	000 070 11 85	Zsb. Doppelumschalthahn		1	Hydraulic switch-over control
5	015 723	000 990 18 56	Überwurfmutter	für Ø8 M14x1,5	2	Lock nut
6	015 749	000 990 18 57	Profilring	für Ø8	2	Profile ring
7	DIN125-4,3		Scheibe		6	Shim
8	DIN933M4x16		Sechskantschraube		2	Hexagon screw
9	116 226	7240 020 81 03	Zsb. Verbindungsrohr		2	Connection tube ass.
10	107 715	7240 078 80 63	Haltewinkel	50x8x170	1	Retainig angle
11	011 579	DIN934M8	Sechskantmutter		2	Hexagon nut
12	010 063	DIN137B8	Federscheibe		2	Lock washer
13	018 609	000 587 80 15	Gegenplatte	50x5x130	1	Counter plate
14	018 506	000 580 01 57	Zsb. Lasche		1	Shackle ass.
15	011 521	DIN933M8x40	Sechskantschraube		2	Hexagon screw
16	010 076	DIN316M10x20	Flügelschraube		2	Wing screw

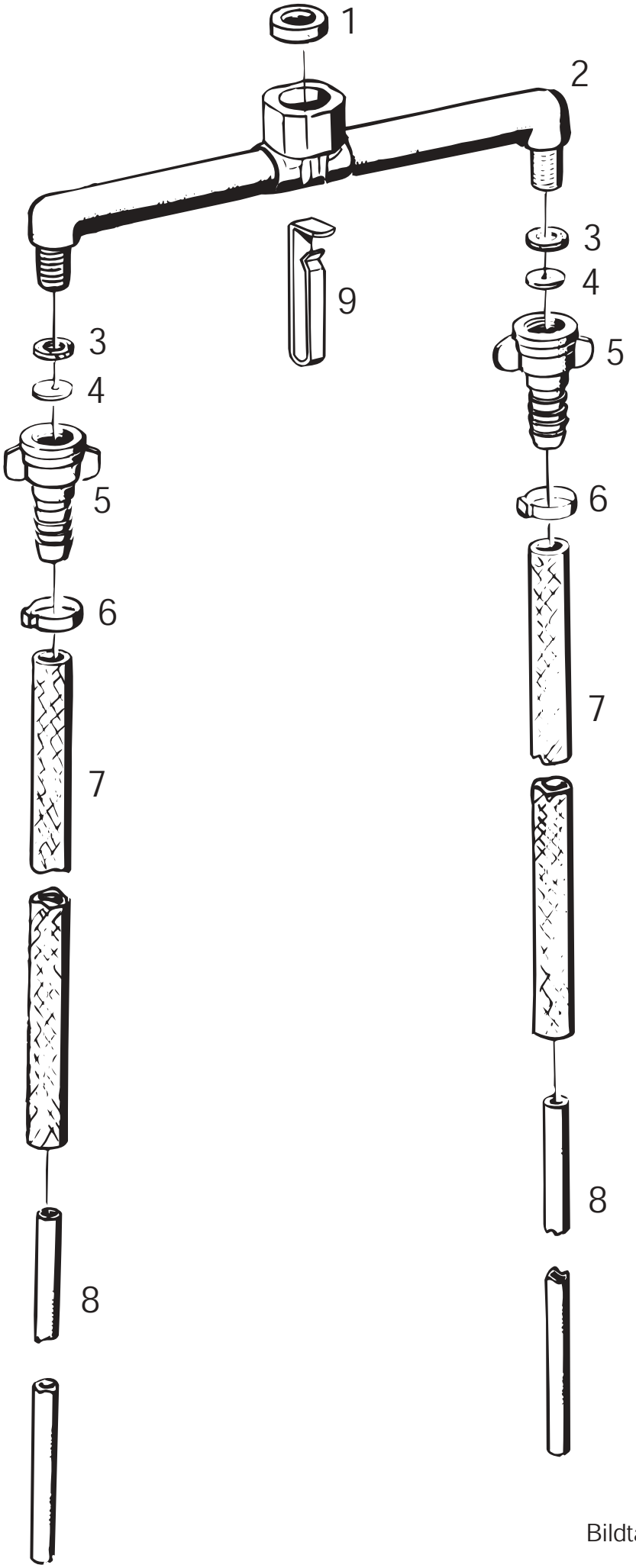

Bildtafel - table - No. 58

BILDTAFEL NR. 58
FELDSPRITZLEITUNGEN F812 BIS F824
BAJONETTSCHLEPPSCHLAUCH TYP BAS

TABLE NO. 58
FIELD SPRAY BOOM F812 UP TO F824
FERTILIZEN HOSE TYPE BAS

Bild-Nr. III.No.	Bestell-Nr. Part No.		Benennung	Abm./Bemerk. Dimen./Remarks	Stück Pieces	Denomination
	BAS		BAJONETT-SCHLEPPSCHLAUCH (best. aus Teilen der Tafel 58)		1	FERTILIZEN HOSE (cons. of parts on table 58)
1	011 444		Flachdichtring	Ø11x19x3	1	Sealing ring
2	119 375		Zsb. Verteiler		1	Distributor
3	011 462	000 997 25 01	Flachdichtring	Ø10,5x Ø16x2,5	2	Sealing ring
4	023 927		Dosierplättchen	Ø16x Ø0,8x0,4	2	Nozzle
5	023 858		Tülle mit Überwurfmutter	M18x1,5	2	Wing nut with socket
6	023 926		Ein-Ohrklemme	19,5x6	2	Hose clip
	027 065		Ein-Ohrklemme	17,5x6	2	Hose clip
7	023 861		Schlauch	R1/2"x2x750	2	Hose
8	023 929		Einschieberohr	12x2x700	2	Tube
9	121 006		Sicherungsklammer		1	Clamp

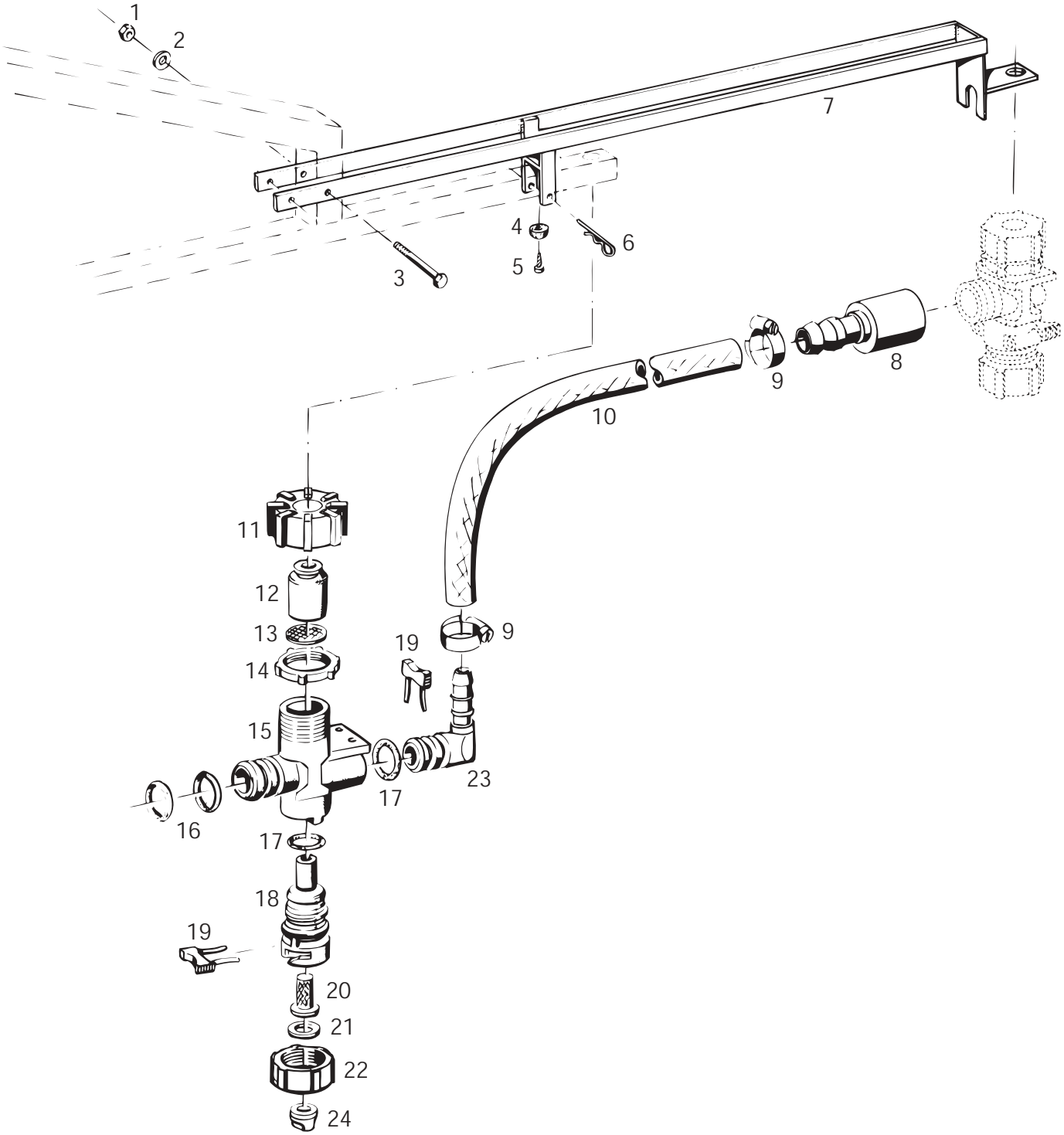

Bildtafel - table - No. 60

BILDTAFEL NR. 60
FELDSPRITZLEITUNGEN F812 BIS F824
FELDSPRITZLEITUNGSVERBREITERUNG TYP 7256

TABLE NO. 60
FIELD SPRAY BOOM F812 UP TO F824
EXTENSION KIT TYPE 7256 FOR ELONGATION OF FIELD SPRAY BOOMS

Bild-Nr. III.No.	Bestell-Nr. Part No.		Benennung	Abm./Bemerk. Dimen./Remarks	Stück Pieces	Denomination
	7256		FELDSPRITZLEITUNGS-VERBREITERUNG (best. aus Teilen der Bildtafel 60)		1	EXTENSION KIT FOR ELONGATION OF FIELD SPRAY BOOMS (cons. of parts on table 60)
1	011 935	DIN985M8	Sechskantmutter	selbsts.	2	Hexagon nut
2	010 044	DIN125-8,4	Scheibe		2	Shim
3	011 089	DIN931M8x65	Sechskantschraube		2	Hexagon screw
4	021 927	000 992 23 91	Puffer	Ø22x10	2	Rubber buffer
5	023 687	DIN7981B4,8x16	Linsenblechschraube		2	Lenthead screw
6	014 396	000 994 06 70	Sicherungsöse		2	Pin
7	117 917		Zsb. Ausleger	NL.	2	Fixture ass.
8	117 911		Tülle	Ø27x60	2	Hose socket
9	022 945	000 970 17 67	Schlauchklemme	GR. 16	4	Hose clip
10	016 739	000 971 12 09	Druckschlauch	Ø8x2x1200	2	Pressure hose
	026 913		ZSB. ENTWÄSSERUNGSEND-STÜCK-OFFEN (best aus Teilen 11-23)		2	DRAINING WATER END SECTION, OPEN (cons. of parts 11-23)
11	022 995		Überwurfmutter	R3/4"	2	Wing nut
12	116 888		Zsb. Membranhalter		2	Diaphragm fixture ass.
13	025 419		Membrane, Viton	Ø20,9x0,8	2	Diaphragm
14	022 994		Mutter	R3/4"	1	Nut
15	121 697		Entwässerungsendstück		2	Draining water upper
16	014 711		Ringdichtung	Ø18x Ø2	4	Ring seal
17	014 752		Ringdichtung	Ø15x Ø2	4	Ring seal
18	121 699		Düsenkörper-Unterteil		2	Nozzle body, lower section
19	121 696		Sicherungsstecker 19		4	Pin
20	116 742		Filter	25 Masch./Zoll	2	Strainer
21	011 444		Flachdichtung	Ø19x Ø11x3	2	Gasket
22	127 560		Düsenmutter rot		2	Nozzle nut red
23	121 700		Winkeltülle	für Ø8	2	Hose socket
24	026 649		Flachstrahldüse	12005 braun	2	Flat jet nozzle
	026 702		Flachstrahldüse	12003 blau	2	Flat jet nozzle

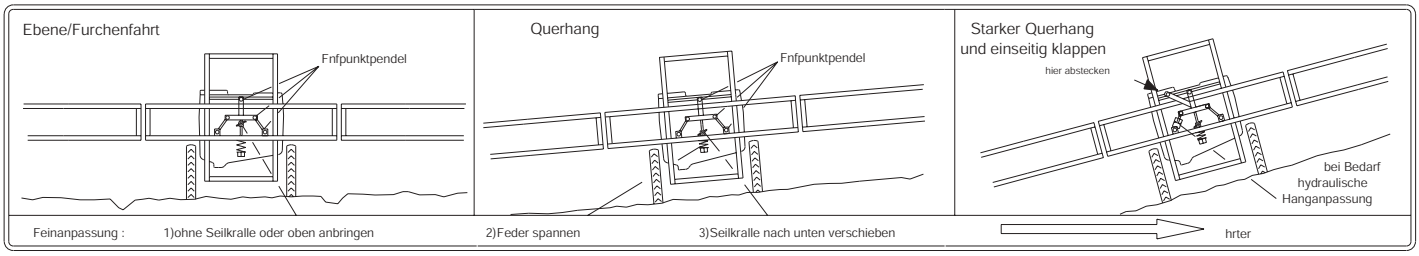

1

F818HM
18m 36

2

F821HM
21m 42

2

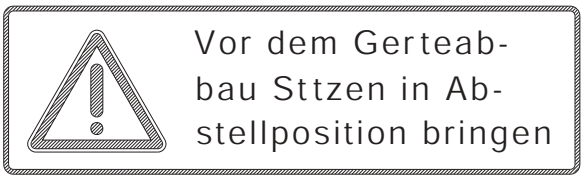

7

Zum T ransport und zum Abstellen L eitung in unterste S tellung fahren.

8

Bei Schleppschlauchmontage
D senschutz nach unten drehen

9

10

Ausgerstet mit Lechler Agrardsen

11

Achtung:
Nach 20 Betriebsstunden
Schrauben nachziehen

12

13

14

15

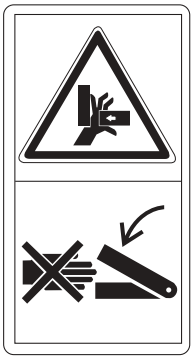

16

Bildtafel - table - No. 64

F800-064.ai 24.04.01

BILDTAFEL NR. 64
FELDSPRITZLEITUNGEN F818 UND F821
HINWEISSCHILDER

TABLE NO. 64
FIELD SPRAY BOOM F818 AND F821
INSTRUCTION SIGN

Bild-Nr. III.No.	Bestell-Nr. Part No.		Benennung	Abm./Bemerk. Dimen./Remarks	Stück Pieces F818	F821	Denomination
1	130 193		Hinweisschild	Hanganpassung	1	1	Instruction sign
2	130 104		Typenbezeichnung	F818HM	1	-	Type plate
	130 105		Typenbezeichnung	F818HM-1	1	-	Type plate
	130 106		Typenbezeichnung	F821HM	-	1	Type plate
	130 107		Typenbezeichnung	F821HM-1	-	1	Type plate
	132 491		Typenbezeichnung	FH81825	1	-	Type plate
	132 492		Typenbezeichnung	FH81827	1	-	Type plate
	132 493		Typenbezeichnung	FH82125	-	1	Type plate
	132 494		Typenbezeichnung	FH82127	-	1	Type plate
	137 328		Typenbezeichnung	FH81805-0	1	-	Type plate
	137 329		Typenbezeichnung	FH81807-0	1	-	Type plate
	137 330		Typenbezeichnung	FH82105-0	-	1	Type plate
	137 331		Typenbezeichnung	FH82107-0	-	1	Type plate
	139 660		Typenbezeichnung	FH81805-1	1	-	Type plate
	139 661		Typenbezeichnung	FH81807-1	1	-	Type plate
	139 662		Typenbezeichnung	FH82105-1	-	1	Type plate
	139 663		Typenbezeichnung	FH82107-1	-	1	Type plate
7	027 588		Hinweisschild	Vor dem Geräteabb. .	1	1	Instruction sign
8	019 913	000 001 42 59	Hinweisschild	Zum Transport ...	1	1	Instruction sign
9	130 383		Hinweisschild	Bei Schleppsch. ...	2	2	Instruction sign
10	027 589		Hinweisschild	Umweltsch. Hydr. ...	1	1	Instruction sign
11	026 136		Klebeschild	ausgerüstet mit ...	2	2	Decal
12	133 811		Hinweisschild	Nach 20 Betr.	1	1	Instruction sign
13	028 182		Piktogramm(50x96)	Ersetzt 026 484	1	1	Pictogram
14	028 184		Piktogramm	35x68	1	1	Pictogram
15	028 183		Piktogramm (50x96)	Ersetzt 019 944	1	1	Pictogram
16	029 690		Piktogramm	50x96	4	4	Pictogram

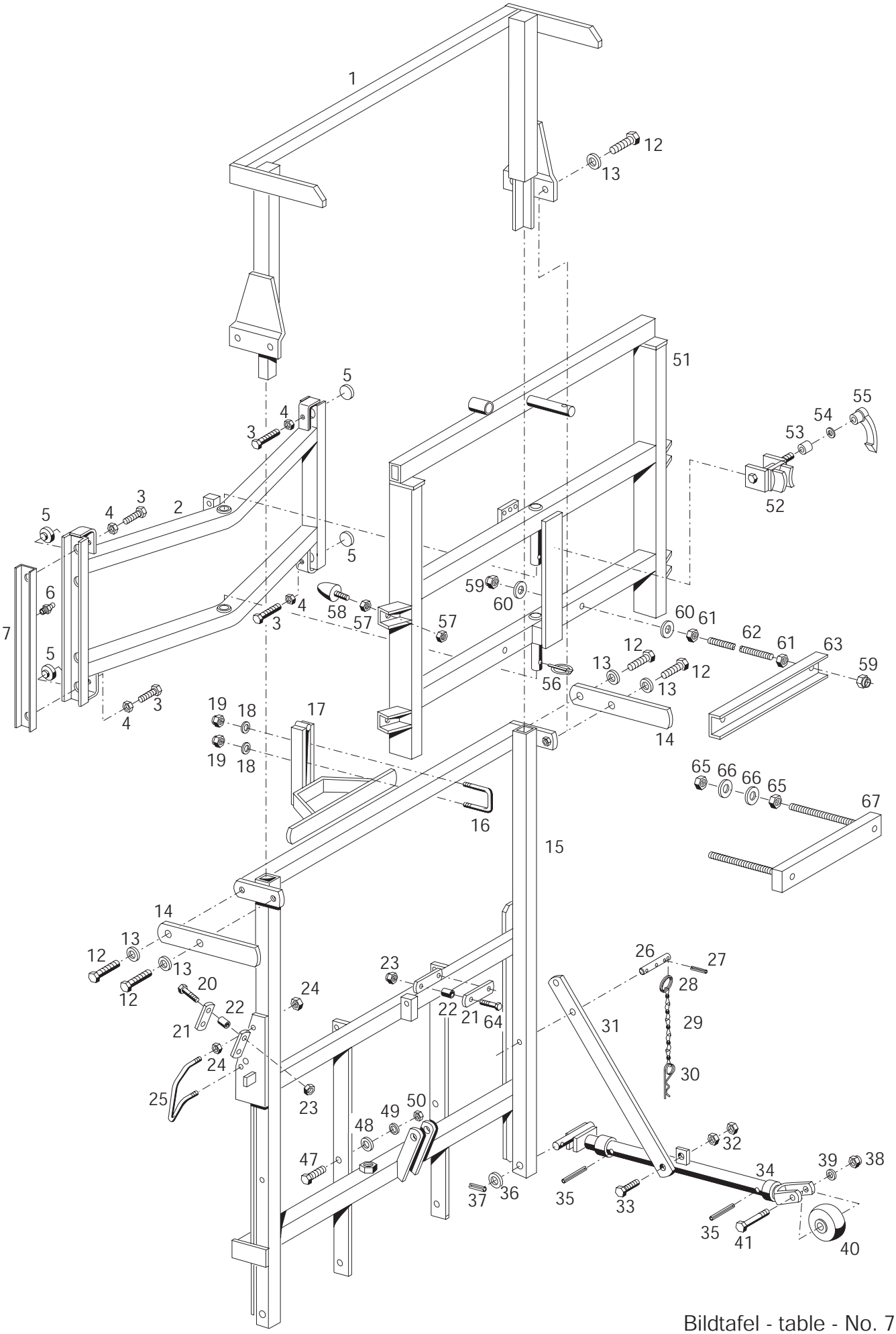

Bildtafel - table - No. 70

F800-070.ai 03.07.01

BILDTAFEL NR. 70
FELDSPRITZLEITUNG F824
HÖHENVERSTELLRAHMEN, VERSTELLSTÄNDER

TABLE NO. 70
FIELD SPRAY BOOM F824
ADJUSTABLE FRAME, ADJUSTABLE PROP

Bild-Nr. III.No.	Bestell-Nr. Part No.		Benennung	Abm./Bemerk. Dimen./Remarks	Stück Pieces	Denomination
1	F821-72/1		ZSB. VERLÄNGE-RUNGSRAHMEN	NL.	1	EXTENSION FRAME ASS.
2	130 108		Zsb. Verstellständer	NL.	1	Adjustable prop
3	011 566	DIN933M16x60	Sechskantschraube		4	Hexagon screw
4	010 099	DIN439BM16	Sechskantmutter	flach	4	Hexagon nut, flat
5	130 303		Druckstück	Ø45x17	4	Pressure piece
6	010 491	DIN71412AM8x1	Schmiernippel		4	Lubrication nipple
7	130 023		Führungsschiene	U69x43x589	2	Guide rail
12	011 544	DIN933M12x40	Sechskantschraube		4	Hexagon screw
13	010 065	DIN137B12	Federscheibe		4	Lock washer
14	130 144		Anschlag	60x12x390	2	Limit stop
15	130 045		Zsb. Höhenverstell-rahmen	NL.	1	Adjustable frame ass.
16	115 558	F721 595 80 75	Bügel	10x271	1	Stirrup
17	130 148		Zsb. Anschlag	NL.	1	Stop lever
18	025 055	DIN9021A10,5	Scheibe		2	Shim
19	011 585	DIN934M10	Sechskantmutter		2	Hexagon nut
20	011 087	DIN931M8x50	Sechskantschraube		4	Hexagon screw
21	130 024		Schlauchhalter	30x6x105	3	Hose holder
22	027 587		Druckschlauch	Ø8x2x35	6	Hose
23	011 935	DIN985M8	Sechskantmutter	selbsts.	6	Hexagon nut, self lock
24	011 590	DIN934M12	Sechskantmutter	Wird nur beim Anbau	8	Hexagon nut
25	131 004		Schlauchführung	an IN 250 benötigt.	2	Hose guide
26	130 192		Haltebolzen	Ø16x112	2	Bolt
27	022 869	DIN1481-5x30	Spannstift		2	Tension pin
28	014 305	000 994 25 45	Schlüsselring	30x35	2	Ring
29	016 613	000 990 02 04	Zsb. Knotenkette	145 lg.	2	Cain
30	010 471	DIN11024-4	Federstecker		2	Spring-loaded pin
31	130 191		Strebe	40x12x687	2	Strut
32	011 590	DIN934M12	Sechskantmutter		4	Hexagon nut
33	011 545	DIN933M12x45	Sechskantschraube		2	Hexagon screw
34	130 134		Zsb. Fuß rechts (mit Teil 35)	NL.	1	Foot ass. RH (with part 35)
	130 114		Zsb. Fuß links (mit Teil 35)	NL.	1	Foot ass. LH (with part 35)
35	011 972	DIN1481-6x70	Spannstift		8	Tension pin
36	010 050	DIN125A21	Scheibe		2	Shim
37	010 610	DIN1481-8x40	Spannstift		2	Tension pin
	F821-72/2		TRANSPORTROLLEN (best. aus Teilen 38-41)		2	TRANSPORT CASTERS (cons. of parts 38-41)
38	011 687	DIN985M12	Sechskantmutter	selbsts.	2	Hexagon nut, self lock
39	010 087	DIN433-13	Scheibe		2	Shim
40	130 601		Rolle	Ø80x35	2	Roller
41	011 116	DIN931M12x75	Sechskantschraube		2	Hexagon screw
47	011 542	DIN933M12x35	Sechskantschraube		8	Hexagon screw
48	010 047	DIN125A13	Scheibe		8	Shim
49	010 065	DIN137B12	Federscheibe		8	Lock washer
50	011 590	DIN934M12	Sechskantmutter		8	Hexagon nut
51	130 065		Zsb. Zwischenrahmen	NL.	1	Spacer frame
52	130 199		Zsb. Seilführung	NL.	1	Rope guide

BILDTAFEL NR. 70
FELDSPRITZLEITUNG F824
HÖHENVERSTELLRAHMEN, VERSTELLSTÄNDER

TABLE NO. 70
FIELD SPRAY BOOM F824
ADJUSTABLE FRAME, ADJUSTABLE PROP

Bild-Nr. III.No.	Bestell-Nr. Part No.		Benennung	Abm./Bemerk. Dimen./Remarks	Stück Pieces	Denomination
53	130 200		Ring	Ø20xØ11x13	1	Ring
54	010 064	DIN137B10x18	Federscheibe		1	Lock washer
55	027 583		Klemmhebel	M10	1	Clip lever
56	010 469	DIN11023-12x40	Klappstecker		1	Dowel pin
57	010 099	DIN439BM16	Sechskantmutter	flach	8	Hexagon nut, flat
58	027 633		Anschlagpuffer (M16, Ø50x109 lg.)	70 shore	4	Rubber buffer
59	011 687	DIN985M12	Sechskantmutter, selbsts.		4	Hexagon nut, self lock
60	011 327	DIN9021A13	Scheibe		4	Shim
61	011 590	DIN934M12	Sechskantmutter	ca. bis Ende 96	4	Hexagon nut
62	027 586	DIN976BM12x200	Gewindebolzen	kompl. austauschbar	2	Thread bolt
63	130 166		Gleitschiene lang (40x20x5x370lg.)	durch Teil 67 (Bohrung aufbohren)	1	Rail long
64	011 521	DIN933M8x40	Sechskantschraube		2	Hexagon screw
65	011 597	DIN934M16	Sechskantmutter		4	Hexagon nut
66	010 048	DIN125A17	Scheibe	ca. ab Ende 96	4	Shim
67	135 430		Zsb. Gleitschiene (best. aus Teilen 65-67)		1	Rail ass. (cons. Of parts 65-67)

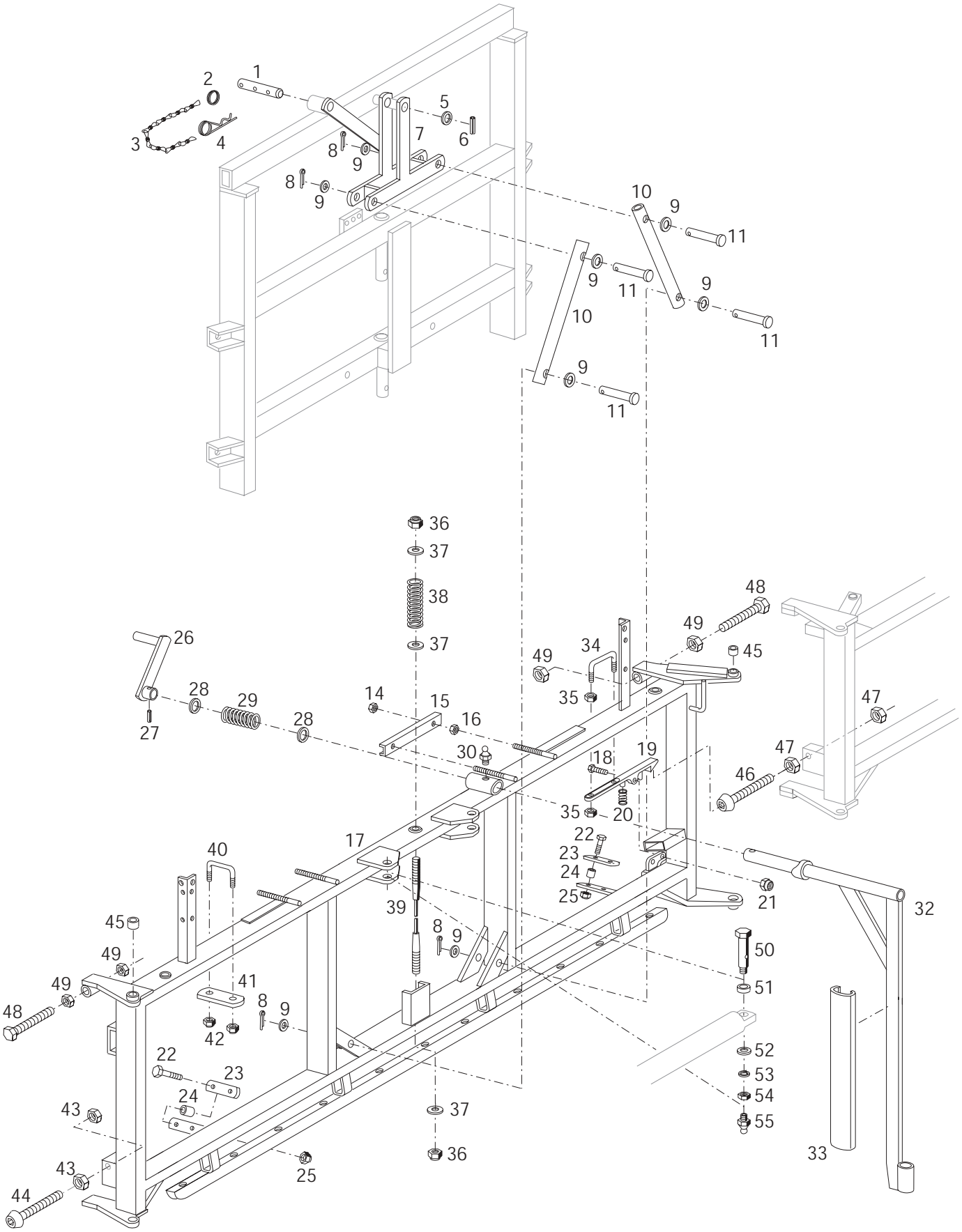

Bildtafel - table - No. 72

F800-072.ai 03.07.01

Bild-Nr. III.No.	Bestell-Nr. Part No.		Benennung	Abm./Bemerk. Dimen./Remarks	Stück Pieces	Denomination
1	130 127		Absteckbolzen	Ø15x82	1	Bolt
2	014 305	000 994 25 45	Schlüsselring	30x35	1	Ring
3	016 613	000 990 02 04	Zsb. Knotenkette	145 lg.	1	Chain
4	010 471	DIN11024-4	Federstecker		1	Spring-loaded pin
5	028 742	DIN988-36x45x2	Paßscheibe	E. 36x50x2 ab 10.96	1	Shim
6	010 611	DIN1481-8x60	Spannstift		1	Tension pin
7	136 392		Zsb. Pendelbock (NL.)	Ersetzt 130 112 ca. ab Anfang 97	1	Pendulum main frame
8	011 145	DIN94-4x25	Splint		4	Split pin
9	010 048	DIN125A17	Scheibe		10	Shim
10	130 025		Querlenker (Ø48,3x8,8x600)	E. Ø48,3x4,5x600	2	Cross guide
11	010 517	DIN1444B16H11x85	Bolzen		2	Bolt
12	027 650	DIN1444B16H11x115	Bolzen		2	Bolt
14	011 687	DIN985M12	Sechskantmutter	selbsts.	4	Hexagon nut, self lock
15	130 165		Gleitschiene kurz	40x20x5x260lg.	2	Rail short
16	011 590	DIN934M12	Sechskantmutter		4	Hexagon nut
17	130 272		Zsb. Mittelteil	NL.	1	Centre piece
18	011 087	DIN931M8x50	Sechskantschraube		1	Hexagon screw
19	115 557	F721 595 80 26	Hebel	30x250	1	Lever
20	022 918	DIN2098-4x20x33,5	Druckfeder		1	Pressure spring
21	011 935	DIN985M8	Sechskantmutter	selbsts.	1	Hexagon nut, self lock
22	011 089	DIN931M8x65	Sechskantschraube		4	Hexagon screw
23	130 024		Schlauchhalter	30x6x105	2	Hose holder
24	027 587		Druckschlauch	Ø8x2x35	4	Hose
25	011 935	DIN985M8	Sechskantmutter	selbsts.	4	Hexagon nut, self lock
26	130 344		Zsb. Stütze	NL.	1	Lever
27	023 303	DIN1481-10x50	Spannstift		1	Tension pin
28	028 742	DIN988-36x45x2	Paßscheibe	E. 36x50x2 ab 10.96	2	Shim
29	023 295		Druckfeder	Ø53,5x82x8	1	Pressure spring
30	010 491	DIN71412AM8x1	Schmiernippel		1	Lubrication nipple
32	130 335		Zsb. Anschlag	NL.	1	Stop lever
33	023 429		Handlauf	250 lg.	1	Plastic handle
34	115 558	F721 595 80 75	Bügel	Ø10x271	1	Stirrup
35	011 585	DIN934M10	Sechskantmutter		4	Hexagon nut
36	011 687	DIN985M12	Sechskantmutter	selbsts.	2	Hexagon nut, self lock
37	014 878	000 991 17 41	Scheibe	Ø12,3x Ø30x3	3	Shim
38	026 101		Druckfeder	Ø31,25x74x7,25	1	Pressure spring
39	129 623		Pendelseil	M12, Ø6x860	1	Rope
40	130 306		Bügel	Ø8x252	2	Stirrup
41	130 307		Halteplatte	30x6x134	2	Retaining plate
42	011 935	DIN985M8	Sechskantmutter	selbsts.	4	Hexagon nut, self lock
43	011 597	DIN934M16	Sechskantmutter		2	Hexagon nut
44	027 236		Innensechskantschraube	M16x80	1	Sockethead screw
45	023 348	DIN1494Y1-20A23x25	Lagerbüchse		4	Bearing bush
46	027 236		Innensechskantschraube	M16x80	1	Sockethead screw
47	011 597	DIN934M16	Sechskantmutter		2	Hexagon nut, flat
48	011 550	DIN933MM12x110	Sechskantschraube		2	Hexagon screw
49	011 590	DIN934M12	Sechskantmutter		4	Hexagon nut
50	022 642	000 990 29 91	Hohlschraube	SW24x85; M16x1,5	2	Hollow screw
51	022 643	000 994 21 26	Distanzring	Ø30x Ø20,3x19	2	Spacer ring
52	010 048	DIN125A17	Scheibe		2	Shim
53	021 934	DIN127A16	Federring		2	Lock washer
54	023 336	DIN934M16x1,5	Sechskantmutter		2	Hexagon nut
55	010 491	DIN71412AM8x1	Schmiernippel		2	Lubrication nipple

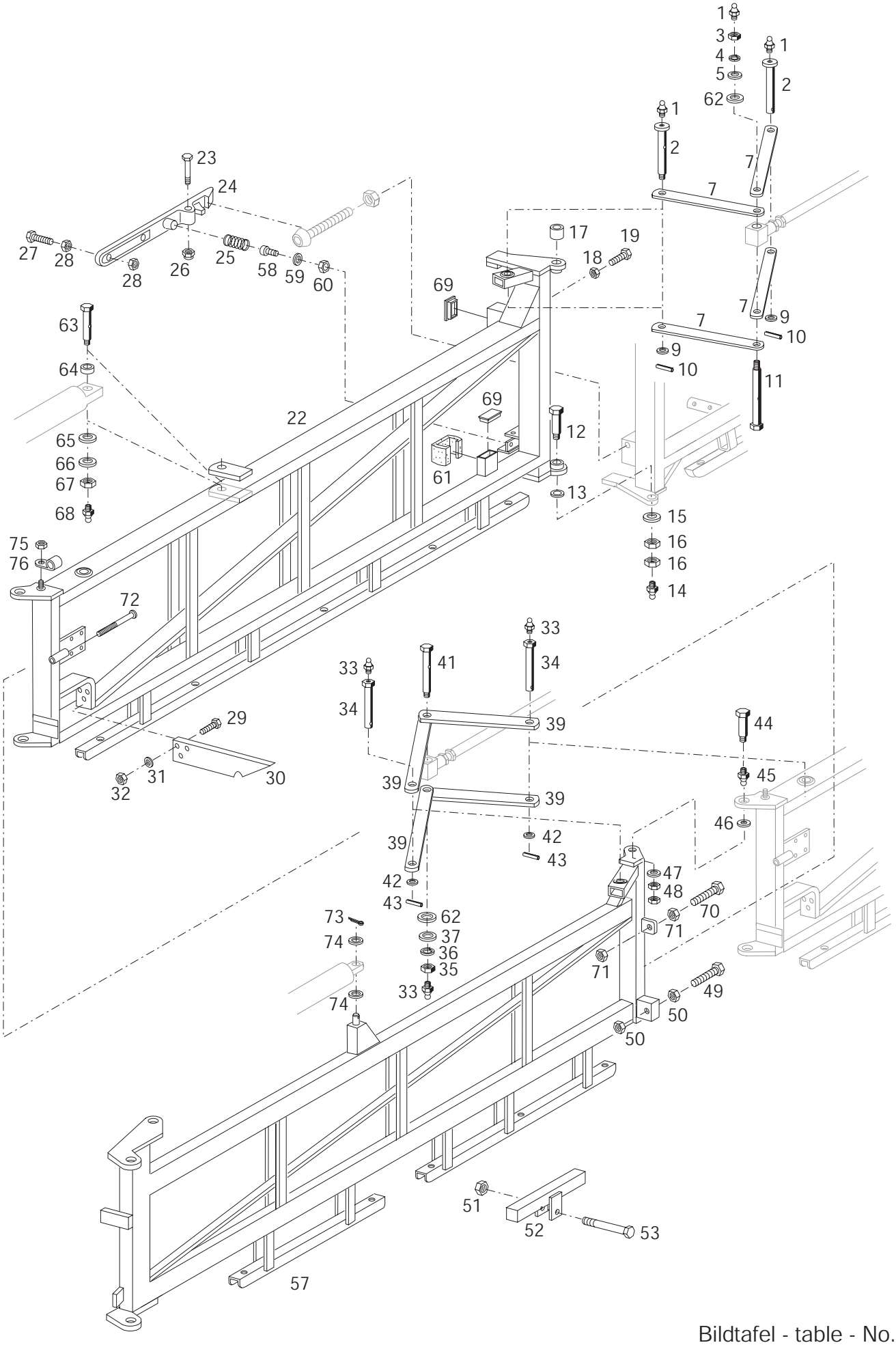

Bildtafel - table - No. 74

F800-074.ai 03.07.01

BILDTAFEL NR. 74
FELDSPRITZLEITUNG F824
SCHWENKARM, 1. AUSLEGER

TABLE NO. 74
FIELD SPRAY BOOM F824
SWIVEL ARM, 1ST BOOM

Bild-Nr. III.No.	Bestell-Nr. Part No.		Benennung	Abm./Bemerk. Dimen./Remarks	Stück Pieces	Denomination
1	010 491	DIN71412AM8x1	Schmiernippel		6	Lubrication nipple
2	027 395		Gelenkbolzen	Ø24xØ20x93	4	Pivot bolt
3	023 336	DIN934M16x1,5	Sechskantmutter		2	Hexagon nut
4	021 934	DIN127A16	Federring		2	Spring ring
5	010 048	DIN125A17	Scheibe		2	Shim
7	115 559	F721 595 80 48	Zwischenstück (40x8x344)	links vom Mittelt. montiert	4	Fixture
	130 327		Zwischenstück (40x8x419)	rechts vom Mittelt. montiert	8	Fixture
9	015 627	000 991 17 39	Beilegscheibe	Ø20,5xØ28x0,5	B.	Shim
	015 628	000 991 18 39	Beilegscheibe	Ø20,5xØ28x1,0	B.	Shim
	015 634	000 991 35 39	Beilegscheibe	Ø20,5xØ28x2,0	B.	Shim
10	010 595	DIN1481-4x32	Spannstift		4	Tension pin
11	015 886	000 990 25 91	Hohlschraube (Gewindelänge 19mm)	M16x1,5 SW24x116	2	Hollow screw
12	023 297		Hohlschraube	M16x1,5; SW 27x83	4	Hollow screw
13	015 627	000 991 17 39	Beilegscheibe	Ø20,5xØ28x0,5	n. B.	Shim
	015 628	000 991 18 39	Beilegscheibe	Ø20,5xØ28x1,0	n. B.	Shim
	015 634	000 991 35 39	Beilegscheibe	Ø20,5xØ28x2,0	n. B.	Shim
14	010 491	DIN71412AM8x1	Schmiernippel		4	Lubrication nipple
15	010 048	DIN125A17	Scheibe		4	Shim
16	010 101	DIN439BM16x1,5	Sechskantmutter	flach	8	Hexagon nut, flat
17	023 348	DIN1494Y1-20A23x25	Lagerbuchse		4	Bearing bush
18	010 099	DIN439BM16	Sechskantmutter	flach	2	Hexagon nut, flat
19	011 566	DIN933M16x60	Sechskantschraube		1	Hexagon screw
22	130 273		Zsb. Schwenkarm links	NL.	1	Swivel arm LH
	130 274		Zsb. Schwenkarm rechts	NL.	1	Swivel arm RH
23	011 087	DIN931M8x50	Sechskantschraube		1	Hexagon screw
24	115 557	F721 595 80 26	Hebel		1	Lever
25	022 476	DIN2098-3,2x20x33,5	Druckfeder		1	Pressure spring
26	011 935	DIN985M8	Sechskantmutter		1	Hexagon nut
27	011 532	DIN933M10x45	Sechskantschraube		1	Hexagon screw
28	011 585	DIN934M10	Sechskantmutter		2	Hexagon nut
29	011 514	DIN933M8x25	Sechskantschraube		3	Hexagon screw
30	115 588	F721 595 80 83	Klinke	60x8x342	1	Lever
31	010 063	DIN137B8	Federscheibe		3	Lock washer
32	011 579	DIN934M8	Sechskantmutter		3	Hexagon nut
33	010 491	DIN71412AM8x1	Schmiernippel		6	Lubrication nipple
34	027 395		Gelenkbolzen	Ø24xØ20x93	4	Pivot bolt
35	023 336	DIN934M16x1,5	Sechskantmutter		2	Hexagon nut
36	021 934	DIN127A16	Federring		2	Spring ring
37	010 048	DIN125A17	Scheibe		2	Shim
39	115 559	F721 595 80 48	Zwischenstück	40x8x344	8	Fixture
41	015 886	000 990 25 91	Hohlschraube (Ø20x89)	M16x1,5x116	2	Hollow screw
42	015 627	000 991 17 39	Beilegscheibe	Ø20,5xØ28x0,5	n. B.	Shim
	015 628	000 991 18 39	Beilegscheibe	Ø20,5xØ28x1,0	n. B.	Shim
	015 634	000 991 35 39	Beilegscheibe	Ø20,5xØ28x2,0	n. B.	Shim
43	010 595	DIN1481-4x32	Spannstift		4	Tension pin
44	015 885	000 990 24 91	Hohlschraube	M16x1,5; SW27x55	4	Hollow screw
45	010 491	DIN71412AM8x1	Schmiernippel		4	Lubrication nipple

BILDTAFEL NR. 74
FELDSPRITZLEITUNG F824
SCHWENKARM, 1. AUSLEGER

TABLE NO. 74
FIELD SPRAY BOOM F824
SWIVEL ARM, 1ST BOOM

Bild-Nr. III.No.	Bestell-Nr. Part No.		Benennung	Abm./Bemerk. Dimen./Remarks	Stück Pieces	Denomination
46	015 627	000 991 17 39	Beilegscheibe	Ø20,5xØ28x0,5	n. B.	Shim
	015 628	000 991 18 39	Beilegscheibe	Ø20,5xØ28x1,0	n. B.	Shim
	015 634	000 991 35 39	Beilegscheibe	Ø20,5xØ28x2,0	n. B.	Shim
47	010 048	DIN125A17	Scheibe		4	Shim
48	010 101	DIN439BM16x1,5	Sechskantmutter	flach	8	Hexagon nut, flat
49	011 546	DIN933M12x60	Sechskantschraube		2	Hexagon screw
50	011 590	DIN934M12	Sechskantmutter		4	Hexagon nut
51	011 935	DIN985M8	Sechskantmutter	selbsts.	1	Hexagon nut, self lock
52	130 690		Zsb. Gewicht	NL. 300lg.	1	Weight ass.
53	013 488	DIN931M8x70	Sechskantschraube		1	Hexagon screw
57	130 275		Zsb. 1. Ausleger links	NL.	1	1st boom ass. LH
	130 276		Zsb. 1. Ausleger rechts	NL.	1	1st boom ass. RH
58	011 204	DIN912M8x16	Innensechskantschraube		1	Sockethead screw
59	010 063	DIN137B8	Federscheibe		1	Lock washer
60	011 579	DIN934M8	Sechskantmutter		1	Hexagon nut
61	024 185		Anschlagpuffer	80x54x40	2	Rubber buffer
62	010 050	DIN125A21	Scheibe		4	Shim
63	022 642	000 990 29 91	Hohlschraube	SW24x85; M16x1,5	2	Hollow screw
64	022 643	000 994 21 26	Distanzring	Ø30xØ20,3x19	2	Spacer ring
65	010 048	DIN125A17	Scheibe		2	Shim
66	021 934	DIN127A16	Federring		2	Lock washer
67	023 336	DIN934M16x1,5	Sechskantmutter		2	Hexagon nut
68	010 491	DIN71412AM8x1	Schmiernippel		2	Lubrication nipple
69	021 859	000 993 60 55	Vierkantstopfen		3	Plug
70	011 545	DIN933M12x45	Sechskantschraube		1	Hexagon screw
71	011 590	DIN934M12	Sechskantmutter		2	Hexagon nut
72	027 062	DIN1444B10h11x100	Bolzen		1	Bolt
73	011 145	DIN94-4x25	Splint		2	Pin
74	015 627	000 991 17 39	Beilegscheibe	Ø20,5xØ28x0,5	n. B.	Shim
	015 628	000 991 18 39	Beilegscheibe	Ø20,5xØ28x1,0	n. B.	Shim
	015 634	000 991 35 39	Beilegscheibe	Ø20,5xØ28x2,0	n. B.	Shim
75	011 935	DIN985M8	Sechskantmutter	selbsts.	1	Hexagon nut, self lock
76	015 173		Rohrschelle mit Gummiprofil	f. Ø20	1	Pipe clip w. rubber profile

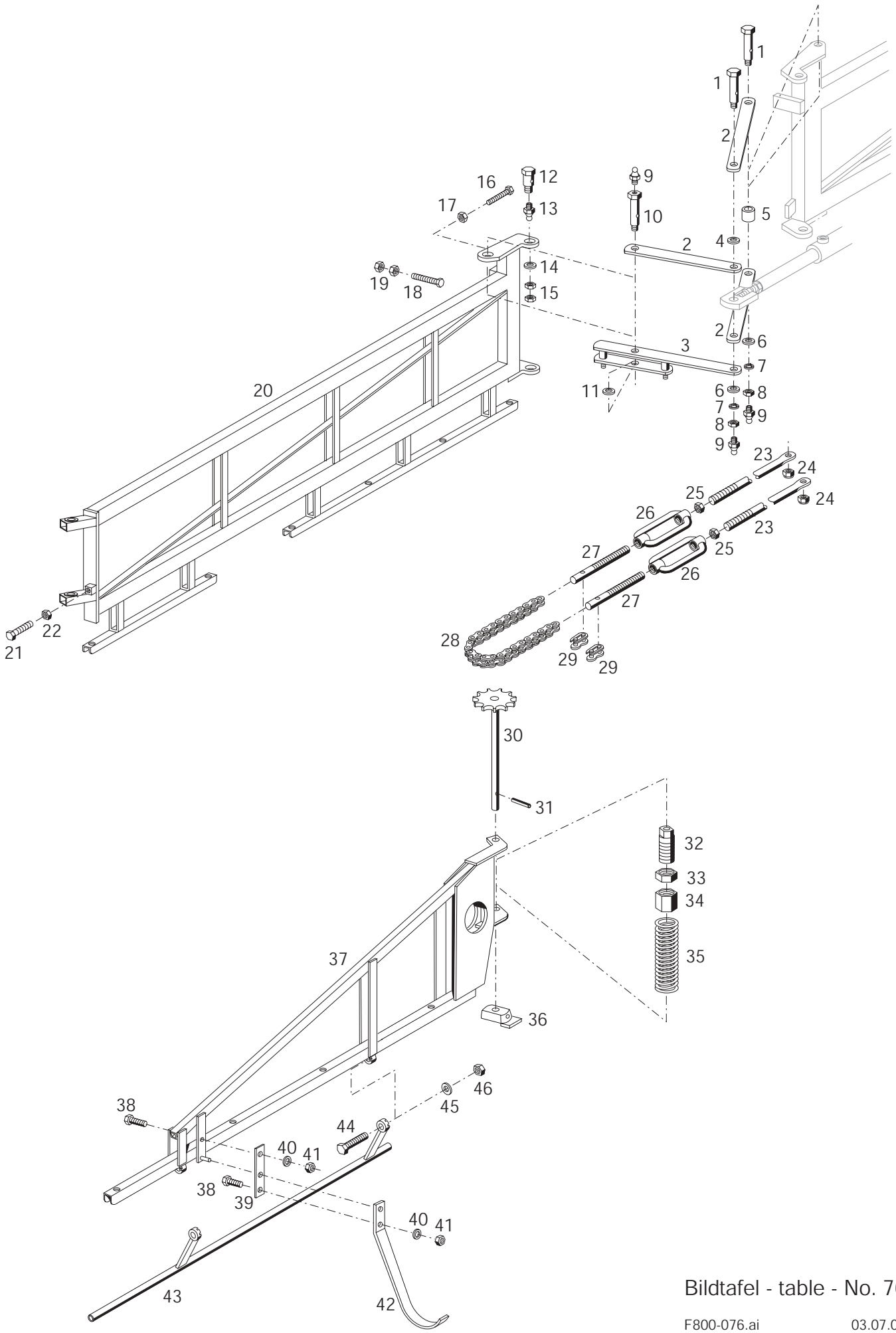

Bildtafel - table - No. 76

F800-076.ai 03.07.01

BILDTAFEL NR. 76
FELDSPRITZLEITUNG F824
2. AUSLEGER, ENDSTÜCK, ZUGSTANGEN

TABLE NO. 76
FIELD SPRAY BOOM F824
2ND BOOM, END PIECE, DRAW ROD

Bild-Nr. III.No.	Bestell-Nr. Part No.		Benennung	Abm./Bemerk. Dimen./Remarks	Stück Pieces	Denomination
1	027 056		Hohlschraube	M16x1,5 SW24x81	4	Hollow screw
2	104 427	F715 595 80 48	Zwischenstück	40x8x294	6	Fixture
3	130 329		Zsb. Strebe	NL.	2	Strut ass.
4	010 050	DIN125A21	Scheibe		2	Shim
5	130 331		Distanzring	Ø30xØ20,2x24	2	
6	010 048	DIN125A17	Scheibe		4	Shim
7	021 934	DIN127A16	Federring		4	Spring ring
8	023 336	DIN934M16x1,5	Sechskantmutter		4	Hexagon nut
9	010 491	DIN71412AM8x1	Schmiernippel		6	Lubrication nipple
10	130 338		Hohlschraube	M16x1,5 SW24x73	2	Hollow screw
11	010 067	DIN137B16	Federscheibe		n. B.	Lock washer
12	015 885	000 990 24 91	Hohlschraube	M16x1,5; SW27x55	4	Hollow screw
13	010 491	DIN71412AM8x1	Schmiernippel		4	Lubrication nipple
14	010 048	DIN125A17	Scheibe		4	Shim
15	010 101	DIN439BM16x1,5	Sechskantmutter	flach	8	Hexagon nut, flat
16	011 548	DIN933M12x75	Sechskantschraube		2	Hexagon screw
17	011 590	DIN934M12	Sechskantmutter		2	Hexagon nut
18	011 548	DIN933M12x75	Sechskantschraube	In rechten Schwenk-	1	Hexagon screw
19	011 590	DIN934M12	Sechskantmutter	arm montiert	2	Hexagon nut
20	130 325		Zsb. 2. Ausleger links	NL.	1	2nd boom ass. LH
	130 326		Zsb. 2. Ausleger rechts	NL.	1	2nd boom ass. RH
21	011 530	DIN933M10x30	Sechskantschraube		2	Hexagon screw
22	011 585	DIN934M10	Sechskantmutter		2	Hexagon nut
23	130 339		Zugstange	M12x2161	4	Draw rod
24	011 935	DIN985M8	Sechskantmutter	selbsts.	4	Hexagon nut, self lock
25	011 590	DIN934M12	Sechskantmutter		4	Hexagon nut
26	010 588	DIN1480SPM12x125	Spannschloßmutter	M12x125	4	Clamping lock
27	016 656	000 990 34 29	Bolzen	M12x120	4	Bolt
28	014 525	000 998 33 51	Rollenkette (365 lg.)	5/8"x3/8"x23 Tlg.	2	Roller chain
29	014 560	000 998 02 70	Kettenschloß	5/8"x3/8"	4	Chain lock
30	016 585	000 990 24 01	Zsb. Kettenrad	NL.	2	Sprocket wheel
31	010 545	DIN1472-10X60	Passkerbstift		2	Pin
32	122 468		Lagerrohr	R1"x62	2	Bearing tube
33	010 788	000 990 04 09	Gegenmutter	R1"	2	Nut
34	016 253	000 990 69 50	Spannmutter	R1"x35	2	Nut
35	015 533	000 992 50 02	Druckfeder	Ø51x150x9	2	Pressure spring
36	130 178		Lagerplatte		2	Bearing plate ass.
37	130 309		Zsb. Endstück links	NL.	1	End piece, LH
	130 310		Zsb. Endstück rechts	NL.	1	End piece, RH
38	011 509	DIN933M8x16	Sechskantschraube		4	Hexagon screw
39	130 212		Federplatte	30x2x110	2	Spring plate
40	010 063	DIN137B8	Federscheibe		4	Lock washer
41	011 579	DIN934M8	Sechskantmutter		4	Hexagon nut
42	130 207		Aufschlagbügel	30x8x510	2	Stirrup
43	130 304		Zsb. Schutzrohr links	NL. 1390 lg.	1	Protect. tube ass. LH
	130 305		Zsb. Schutzrohr rechts	NL. 1390 lg.	1	Protect. tube ass. RH
44	011 532	DIN933M10x45	Sechskantschraube		4	Hexagon screw
45	010 064	DIN137B10x18	Federscheibe		4	Lock washer
46	011 585	DIN934M10	Sechskantmutter		4	Hexagon nut

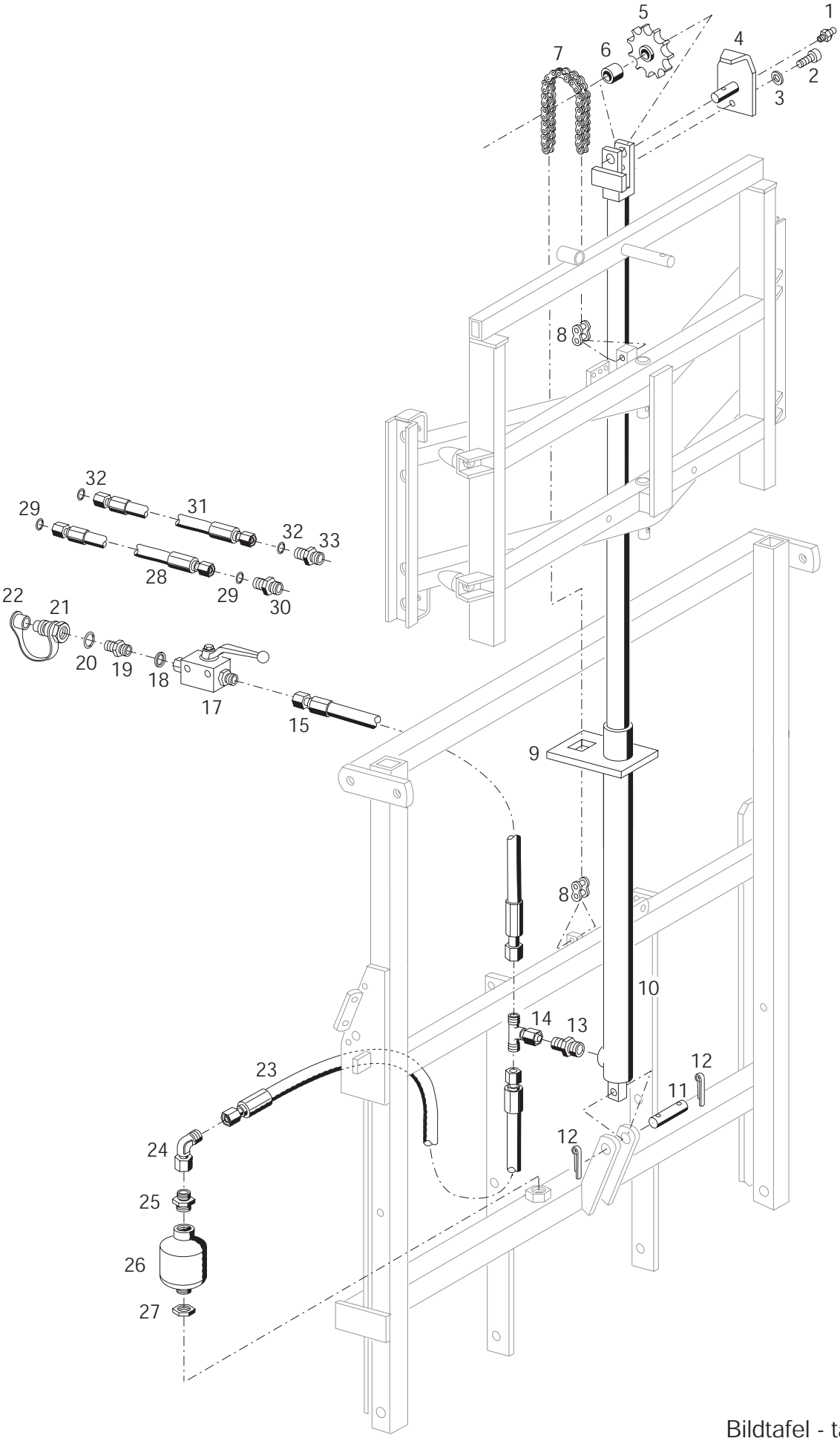

Bildtafel - table - No. 78

F800-078.ai 03.07.01

BILDTAFEL NR.78
FELDSPRITZLEITUNG F824
HYDRAULIKZYLINDER FÜR HÖHENVERSTELLUNG
BAUSATZ HYDRAULIKSCHLAUCH-
VERLÄNGERUNG TYP 7235

TABLE NO.78
FIELD SPRAY BOOM F824
HYDRAULIC CYLINDER FOR ADJUSTMENT IN HEIGHT
HYDRAULIC HOSE EXTENSION TYPE 7235

Bild-Nr. III.No.	Bestell-Nr. Part No.		Benennung	Abm./Bemerk. Dimen./Remarks	Stück Pieces	Denomination
1	010 491	DIN71412AM8x1	Schmiernippel		1	Lubrication nipple
2	011 204	DIN912M8x16	Innensechskantschraube		1	Sockethead screw
3	010 063	DIN137B8	Federscheibe		1	Lock washer
4	129 528		Zsb. Kettenschutz	NL.	1	Chain guard
5	023 209		Kettenrad	Z=11; Ø96,9x20,5	1	Sprocket
6	023 216	DIN1494-20A	Lagerbüchse	Ø23xØ20x20	1	Bearing bush
7	027 534		Rollenkette (1900 lg.)	1"x17x75 Tlg.	1	Roller chain
8	023 214		Gerades Kettenschloß	1"x17mm	2	Chain lock
9	130 022		Gummihalteplatte	80x15x135	1	Rubber retaining plate
10	130 493		Zsb. Hydraulikzylinder einfachwirkend	Ø65xØ45x1238 lg.	1	Hydraulic cylinder single-acting
	131 362		Dichtungssatz (für Hydr. Zylinder)		1	Gasket kit (for hydr. cylinder)
11	016 540	000 991 06 76	Bolzen	Ø20x66	1	Bolt
12	010 036	DIN94-5x28	Splint		2	Split pin
13	026 339		Ger. Einschraubstutzen	f. Ø8, M18x1,5	1	Screw socket straight
14	027 307		Einstellb. T-Stutzen	f. Ø8,M14x1,5	1	Adjustable T-union
15	022 659	000 078 34 89	Schlauchleitung	Ø8x3500	1	Hose line
17	026 229		Absperrhahn	M14x1,5	1	Shut-off valve
18	025 746	DIN7603A14x20AL	Dichtring		1	Sealing ring
19	022 660	DIN74313A8	Stutzen gerade	f. Ø8, M22x1,5	1	Connecting nipple
20	010 401	DIN7603A22x27CU	Dichtring		1	Sealing ring
21	115 644	4580 078 80 55	Kupplungsstecker (mit Staubschutz)		1	Hydraulic coupling (with dust cap)
22	025 584		Staubschutz		1	Dust cap
23	025 238		Schlauchleitung	Ø8x300	1	Hose line
24	026 337		Einstellb. Winkelstutzen	SV; f Ø8	1	Adjustable angle socket
25	026 339		Ger. Einschraubstutzen	f. Ø8, M18x1,5	1	Screw socket straight
26	136 678		Speicher	Ersetzt 118 315	1	Chamber
27	016 235	000 990 43 50	Sechskantmutter	M28x1,5; SW32x5	1	Hexagon nut
	7235		BAUSATZ HYDRAULIK-SCHLAUCHVER-LÄNGERUNG (best. aus Teilen 28-30)	Für IN 250/IN 360	n. B.	HYDRAULIC HOSE EXTENSION (cons. of parts 28-30)
28	022 659	000 078 34 89	Schlauchleitung (mit Teil 29)	Ø8x3500	n. B.	Hose line (with parts 29)
29	025 385		Ringdichtung	Ø6x1,5	n. B.	O-Ring
30	027 291		Gerader Stutzen	f. Ø8, M14x1,5	n. B.	Connecting nipple
31	022 646	000 078 10 89	Schlauchleitung (Ø8x1000, mit Teil 32)		n. B.	Hose line (with parts 32)
32	025 385		Ringdichtung (Ø6x1,5)	Für IN 360 For IN 360	n. B.	O-Ring
33	027 291		Gerader Stutzen (f. Ø8, M14x1,5)		n. B.	Connecting nipple

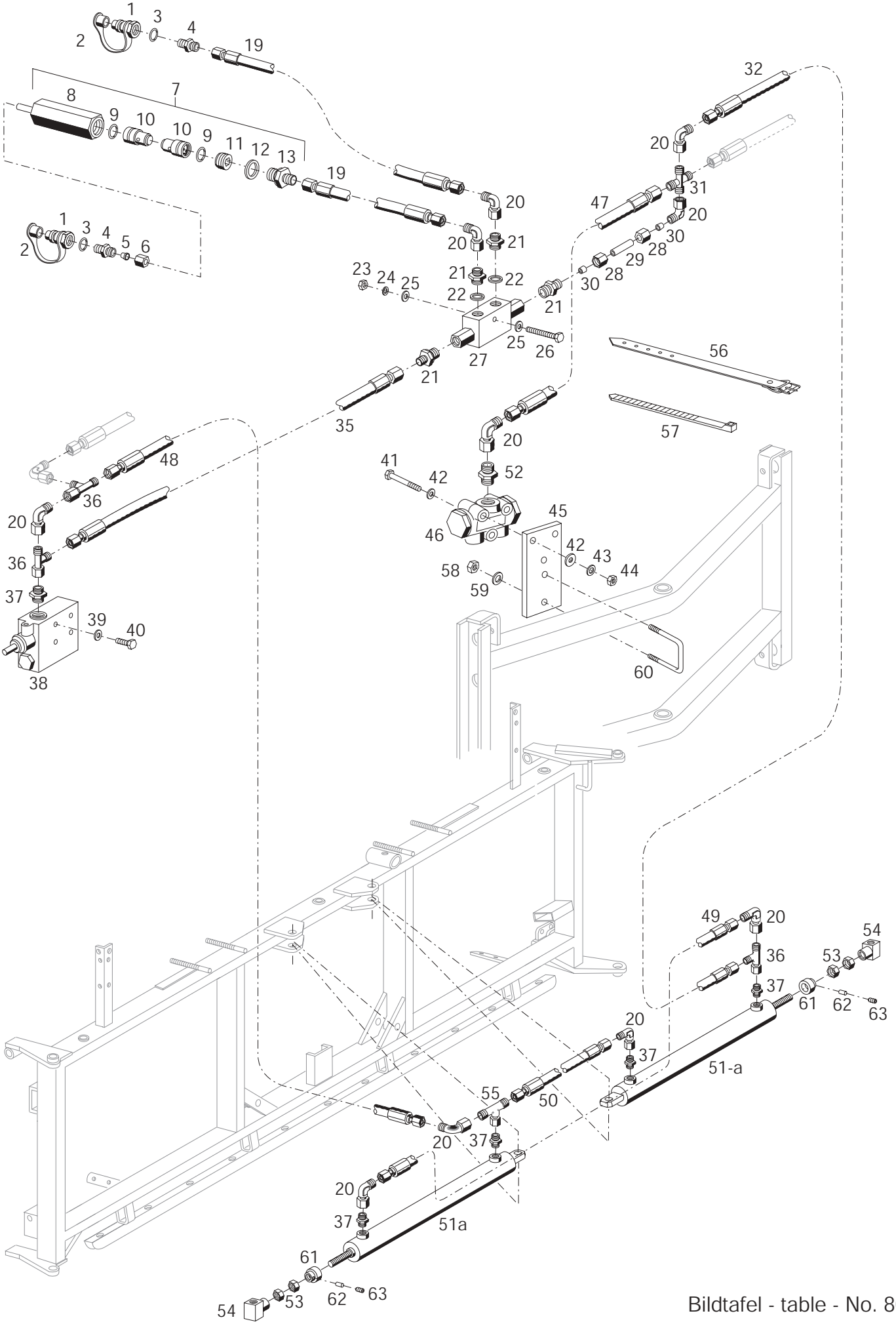

Bildtafel - table - No. 80

BILDTAFEL NR. 80
FELDSPRITZLEITUNG F824
HYDRAULIK; STROMTEILER, UMSCHALTVENTIL
HYDR. ZYLINDER FÜR SCHWENKARM

TABLE NO. 80
FIELD SPRAY BOOM F824
HYDRAULIC - FLOW DISTRIBUTOR, HYDRAULIC VALVE, HYDR. CYLINDER FOR SWIVEL ARM

Bild-Nr. III.No.	Bestell-Nr. Part No.		Benennung	Abm./Bemerk. Dimen./Remarks	Stück Pieces	Denomination
1	115 644	4580 078 80 55	Kupplungsstecker (mit Staubschutz)		2	Hydraulic coupling (with dust cap)
2	025 584		Staubschutz		2	Dust cap
3	010 401	DIN7603A22x27CU	Dichtring		2	Sealing ring
4	022 660	DIN74313A8	Stutzen gerade	f. Ø8, M22x1,5	2	Connecting nipple
5	015 749	000 990 18 57	Profilring	f. Ø8	1	Profile ring
6	015 723	000 990 18 56	Überwurfmutter	f. Ø8, M14x1,5	1	Lock nut
7	120 995		Zsb. Stromregler	4,5 l/min	1	Current regulator compl.
8	120 997		Ventilgehäuse	SW27x110	1	Valve housing
9	027 726		Runddichtring	12x1,5	2	O-Ring
10	120 996		Durchflußdrossel (mit Teil 9)	4,5 l/min	2	Flow reduction (with part 9)
11	024 882		Stopfen	M18x1,5x10	1	Plug
12	010 395	DIN7603A18x24CU	Dichtring		1	Sealing ring
13	015 842	000 990 08 89	Ger. Einschraubverschraubung	f. Ø8, M18x1,5	1	Screw union straight
19	022 654	000 078 48 89	Schlauchleitung	Ø8x5000	2	Hose line
20	026 337		Einstellb. Winkelstutzen	SV f. Ø8 M14x1,5	10	Angle socket
21	027 303		Ger. Einschraubstutzen	f. Ø8 R1/4"	4	Screw socket, str.
22	025 983		Dichtring	A13x18x1,5 AL	2	Sealing ring
23	011 577	DIN934M6	Sechskantmutter		1	Hexagon nut
24	011 742	DIN137B6	Federscheibe		1	Lock washer
25	011 749	DIN433-6,4	Scheibe		2	Shim
26	027 248	DIN931M6x50	Sechskantschraube		1	Hexagon screw
27	130 687		Zsb. Rückschlagventil	Ersetzt 025 250 austauschbar	1	Unlockade check valve
28	015 723	000 990 18 56	Überwurfmutter	f. Ø8, M14x1,5	2	Lock nut
29	115 561	F721 078 01 46	Rohr kurz	Ø8x1x40	1	Tube
30	015 749	000 990 18 57	Profilring	f. Ø8	2	Profile ring
31	027 298		Kreuzstutzen	f. Ø8 M14x1,5	1	Cross union
32	022 646	000 078 10 89	Schlauchleitung	Ø8x1000	1	Hose line
35	025 239		Schlauchleitung	Ø8x1300	1	Hose line
36	027 306		Einstellb. L-Stutzen	f. Ø8 M12x1,5	3	Adjustable L-union
37	027 308		Ger. Einschraubstutzen	f. Ø8 M16x1,5	5	Screw socket, str.
38	124 409		Umschaltventil mit Stromteiler		1	Hydraulic valve with flow distributor
39	010 063	DIN137B8	Federscheibe		3	Lock washer
40	011 509	DIN933M8x16	Sechskantschraube		3	Hexagon screw
41	027 692	DIN933M6x70	Sechskantschraube		3	Hexagon screw
42	011 749	DIN433-6,4	Scheibe		6	Shim
43	011 742	DIN137B6	Federscheibe		3	Lock washer
44	011 577	DIN934M6	Sechskantmutter		3	Hexagon nut
45	130 600		Halteplatte	60x8x165	1	Fixing plate
46	138 671		Doppeltw. Stromteiler	Ersetzt 025 252 ca. ab 99	1	Double acting flow distributor
47	025 238		Schlauchleitung	Ø8x300	1	Hose line
48	025 239		Schlauchleitung	Ø8x1300	1	Hose line
49	019 291		Schlauchleitung	Ø8x1730	1	Hose line

BILDTAFEL NR. 80
FELDSPRITZLEITUNGEN F824
HYDRAULIK; STROMTEILER, UMSCHALTVENTIL
HYDR. ZYLINDER FÜR SCHWENKARM

TABLE NO. 80
FIELD SPRAY BOOM F824
HYDRAULIC - FLOW DISTRIBUTOR, HYDRAULIC
VALVE, HYDR. CYLINDER FOR SWIVEL ARM

Bild-Nr. III.No.	Bestell-Nr. Part No.		Benennung	Abm./Bemerk. Dimen./Remarks	Stück Pieces	Denomination
50	019 299		Schlauchleitung	Ø8x500	1	Hose line
51	130 300		Hydraulikzylinder (Ø60x755)	Eingebaut bis... Im Ersatzfall 51a	1	Hydraulic cylinder
	131 369		Dichtungssatz für 130 300	mit Teilen 61, 62 und 63	1	Gasket kit for hydr. cylinder
51a	130 541		Hydraulikzylinder (Ø70x755)	Eingebaut ab... bis...1 Stück eingeb.	2	Hydraulic cylinder
	131 370		Dichtungssatz für (130 541)		2	Gasket kit for hydr. cylinder
52	026 339		Ger. Einschraubstutzen	f. Ø8 M18x1,5	1	Screw socket, straight
53	027 635		Spannmutter (M32x2; SW46x15)	Ab Teile 61-63 entfällt pro Seite 1 Mutter	4	Hexagon nut
54	130 302		Zsb. Hubstangenkopf (M32x2)		2	Rod head
55	027 307		Einstellb. T-Stutzen	f. Ø8 M14x1,5	1	Adjustable T-union
56	015 380	000 993 35 91	Riemen mit Schnalle	380x15	n. B.	Strap
57	027 250		Kabelband	365x7,8	n. B.	Cable strap
	027 249		Kabelband	290x4,8	n. B.	Cable strap
58	011 585	DIN934M10	Sechskantmutter		2	Hexagon nut
59	010 064	DIN137B10x18	Federscheibe		2	Lock washer
60	115 558	F721 595 80 75	Bügel	Ø10x271	1	Stirrup
61	130 916		Anschlagmutter (Ø60x40)	Eingebaut ab Zyl.51a 130 541	2	Limitation bush
62	026 104		Kunststoffrohr	bis...1 Stück eingebaut	2	Tube
63	023 575	DIN916M8x10	Gewindestift		2	Threaded pin

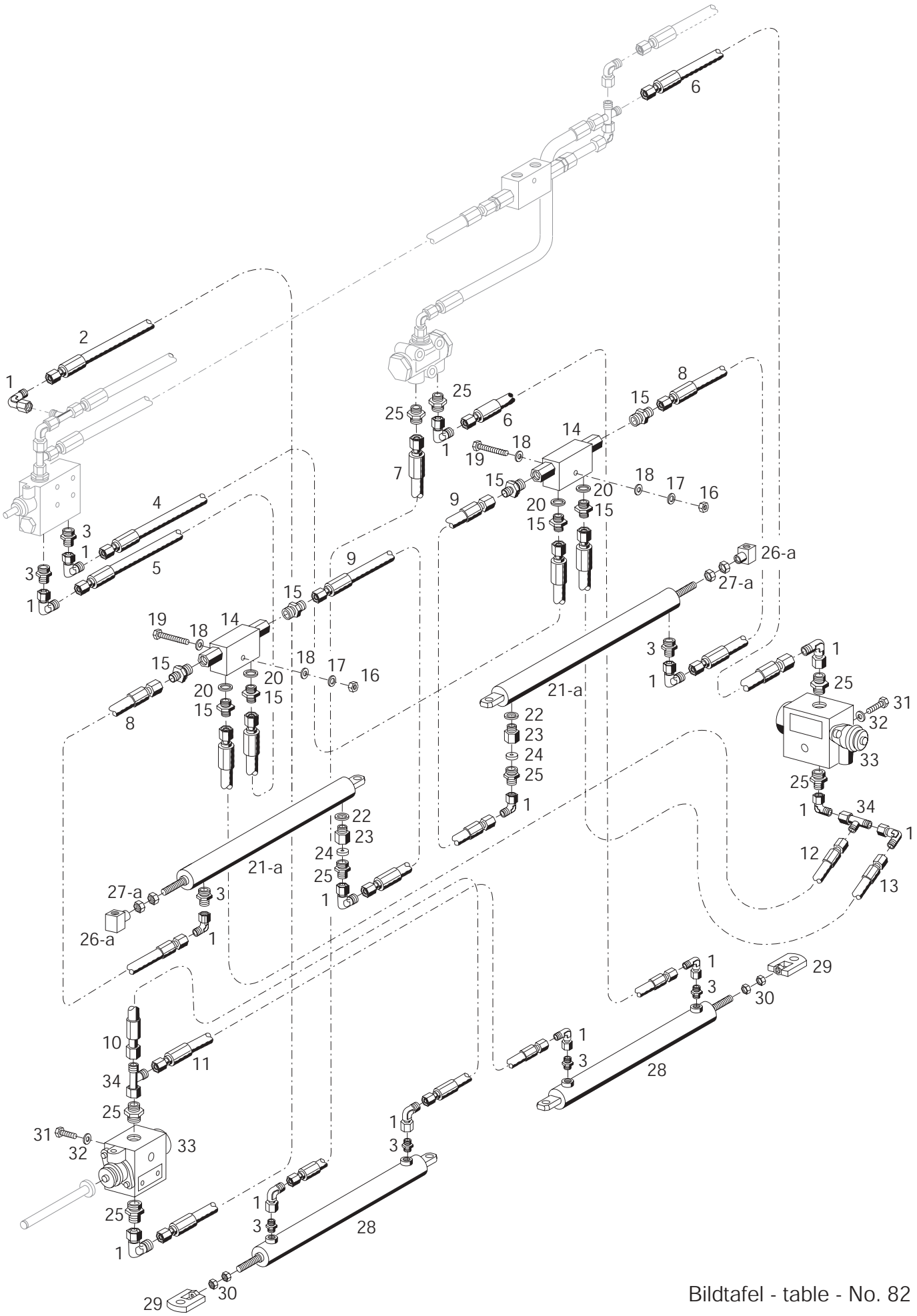

Bildtafel - table - No. 82

F800-082.ai 03.07.01

BILDTAFEL NR. 82
FELDSPRITZLEITUNG F824
HYDRAULIK;
UMSCHALTVENTIL, HYDRAULIKZYLINDER

TABLE NO. 82
FIELD SPRAY BOOM F824
HYDRAULIC
HYDRAULIC VALVE, HYDR. CYLINDER

Bild-Nr. III.No.	Bestell-Nr. Part No.		Benennung	Abm./Bemerk. Dimen./Remarks	Stück Pieces	Denomination
1	026 337		Einstellb. Winkelstutzen	SV, f. Ø8 M14x1,5	16	Angle socket
2	022 659	000 078 34 89	Schlauchleitung	Ø8x3500	1	Hose line
3	027 308		Ger. Einschraubstutzen	f. Ø8 M16x1,5	8	Screw socket, straight
4	027 642		Schlauchleitung	Ø8x5700	1	Hose line
5	026 922		Schlauchleitung	Ø8x3000	1	Hose line
6	026 833		Schlauchleitung	Ø8x8300	2	Hose line
7	027 641		Schlauchleitung	Ø8x7500	1	Hose line
8	025 238		Schlauchleitung	Ø8x300	2	Hose line
9	019 299		Schlauchleitung	Ø8x500	2	Hose line
10	022 652	000 078 25 89	Schlauchleitung	Ø8x2500	1	Hose line
11	027 639		Schlauchleitung	Ø8x12200	1	Hose line
12	027 638		Schlauchleitung	Ø8x12600	1	Hose line
13	027 643		Schlauchleitung	Ø8x4700	1	Hose line
14	130 687		Zsb. Rückschlag-ventil	Ersetzt 025 250 austauschbar	2	Unlockade check valve
15	027 303		Ger. Einschraubstutzen	f. Ø8 R1/4"	8	Screw socket, straight
16	011 577	DIN934M6	Sechskantmutter		2	Hexagon nut
17	011 742	DIN137B6	Federscheibe		2	Lock washer
18	011 749	DIN433-6,4	Scheibe		4	Shim
19	027 248	DIN931M6x50	Sechskantschraube		2	Hexagon screw
20	025 983		Dichtring	A13x18x1,5 AL	4	Sealing ring
21	130 299		Hydraulikzylinder (Ø50x735 M18)	Eingebaut bis... Im Ersatzfall 21a	2	Hydraulic cylinder
	131 376		Dichtungssatz für 130 299	mit Teilen 26a und 27a	2	Gasket kit for hydr. cylinder
21a	130 975		Hydraulikzylinder (Ø50x735 M24)	Eingebaut ab...	2	Hydraulic cylinder
	131 377		Dichtungssatz für 130 975		2	Gasket kit for hydr. cylinder
22	010 394	DIN7603A16x22x1,5	Dichtring		2	Sealing ring
23	025 178		Drosseladapter	SW 27x40; M18/M16	2	Throttle adapter
24	025 149		Senkdrossel	0,6mm	2	Throttle valve
25	026 339		Ger. Einschraubstutzen	f. Ø8 M18x1,5	8	Screw socket, straight
26	120 180		Zsb. Hubstangenkopf (M18x1,5)	Bis.... für Teil 21;	2	Rod head for parts 21
26a	130 972		Zsb. Hubstangenkopf (M24x1,5)	Ab.... für Teil 21a;	2	Rod head for parts 21a
27	010 102	DIN439BM18x1,5	Sechskantmutter fl.	Bis... für Teil 21	4	Hexagon nut
27a	010 104	DIN439BM24x1,5	Sechskantmutter fl.	Ab... für Teil 21a	4	Hexagon nut
28	127 153		Hydraulikzylinder klein	Ø50x670	2	Hydraulic cylinder
	123 914		Dichtungssatz für 127 153		2	Gasket kit for hydr. cylinder
29	127 140		Zsb. Stangenkopf		2	Rod head
30	010 102	DIN439BM18x1,5	Sechskantmutter fl.		4	Hexagon nut
31	011 509	DIN933M8x16	Sechskantschraube		6	Hexagon screw
32	010 063	DIN137B8	Federscheibe		6	Lock washer
33	118 860		Hydr. Umschaltventil		2	Hydraulic valve
34	027 306		Einstellb. L-Stutzen	f. Ø8 M12x1,5	2	Adjustable L-union

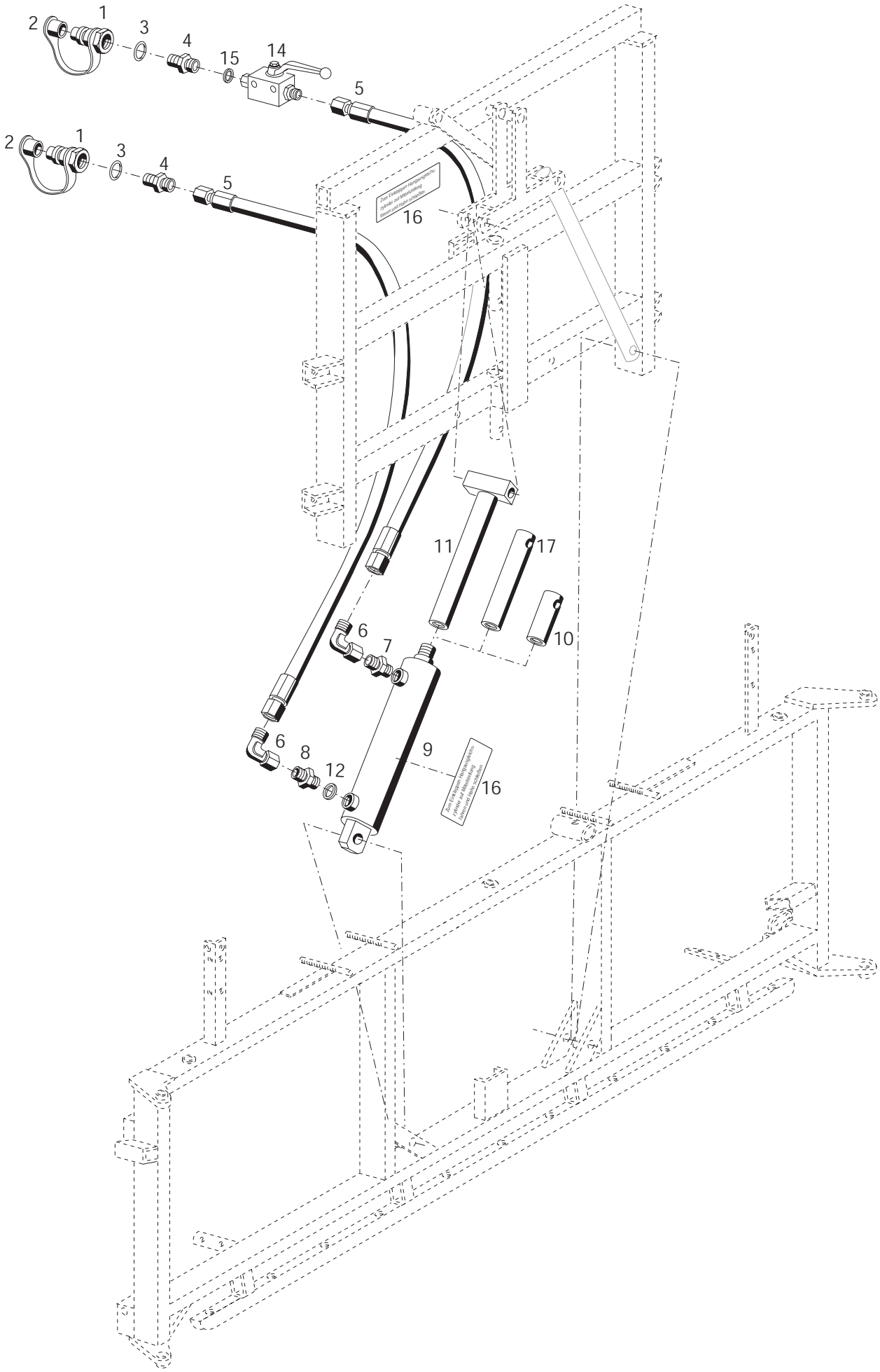

Bildtafel - table - No. 84

F800-084.ai 03.07.01

BILDTAFEL NR. 84
FELDSPRITZLEITUNG F824
HYDRAULISCHER HANGAUSGLEICH TYP F821-80/1

TABLE NO. 84
FIELD SPRAY BOOM F824
HYDRAULIC SLOPE COMPENSATOR TYPE F821-80/1

Bild-Nr. III.No.	Bestell-Nr. Part No.		Benennung	Abm./Bemerk. Dimen./Remarks	Stück Pieces	Denomination
	F821-80/1		HYDRAULISCHER HANGAUSGLEICH (best. aus Teilen 1-17)		1	HYDRAULIC SLOPE COMPENSATOR (cons. of parts 1-17)
1	115 644	4580 078 80 55	Kupplungsstecker (mit Staubschutz)		2	Hydr. coupling (with dust cap)
2	025 584		Staubschutz		2	Dust cap
3	010 401	DIN7603A22x27CU	Dichtring		2	Sealing ring
4	022 660	DIN74313A8	Stutzen gerade	f. Ø8, M22x1,5	2	Connecting nipple
5	027 555		Schlauchleitung	Ø8x6000	2	Hose line
6	026 337		Einstellb. Winkelstutzen	SV, f. Ø8 M14x1,5	2	Adjustable angle socket
7	027 308		Ger. Einschraubstutzen	f. Ø8 M16x1,5	1	Screw socket straight
8	026 832		Einschraubstutzen	f. Ø8 M16x1,5 Bohr. 0,6	1	Screw socket straight
9	118 558		Zsb. Hydraulikzylinder	Ø50x263 lang	1	Hydraulic cylinder
	123 912		Dichtungssatz (für Hydr. Zylinder)		1	Gasket kit (for hydr. cylinder)
10	130 202		Anschlußbolzen (Ø30x116)	Für F812 - F815	-	Connecting bolt (for F812 - F815)
11	130 888		Zsb. Anschlußbolzen NL. (Ø30x286)	Für F818 - F824	1	Connecting bolt ass. (for F818 - F824)
12	010 394	DIN7603A16x22x1,5	Dichtring		1	Sealing ring
14	026 229		Absperrhahn (M14x1,5)	ca. ab Ende 96	1	Shut-off valve
15	025 746	DIN7603A14x20AL	Dichtring		1	Sealing ring
16	135 944		Hinweisschild (29x95; Zum Einklap. ...)		2	Instruction sign
17	136 795		Anschlußbolzen (Ø30x216)	Für F900 ca. ab Ende 97	-	Connecting bolt (for F900)

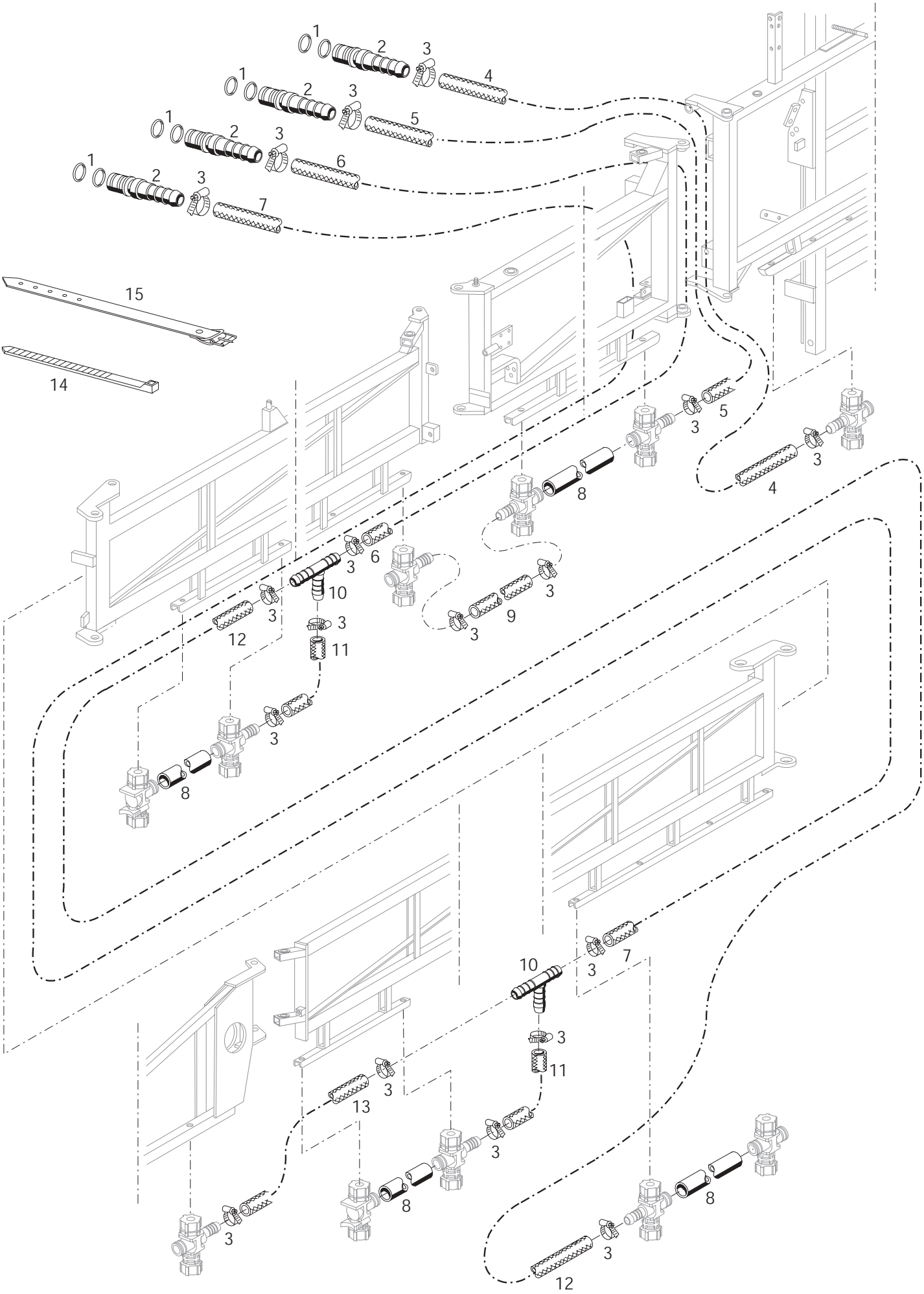

Bildtafel - table - No. 86

BILDTAFEL NR. 86
FELDSPRITZLEITUNG F824
SCHLAUCHLEITUNGEN

TABLE NO. 86
FIELD SPRAY BOOM F824
HOSE LINE

Bild-Nr. III.No.	Bestell-Nr. Part No.		Benennung	Abm./Bemerk. Dimen./Remarks	Stück Pieces	Denomination
1	014 752	000 997 96 09	Runddichtring	Ø15x2	14	O-Ring
2	024 276		Zsb. Stecker (mit Teil 1)	Ø20x66	7	Pin ass. (with part 1)
3	010 909	000 970 14 67	Schlauchklemme	16-27	34	Hose clip
4	024 968		Druckschlauch	Ø16x4,5x3100	1	Pressure hose
5	024 968		Druckschlauch	Ø16x4,5x3100	2	Pressure hose
6	027 685		Druckschlauch	Ø16x4,5x7300	2	Pressure hose
7	027 686		Druckschlauch	Ø16x4,5x10400	2	Pressure hose
8	116 666		Spritzrohr	Ø26x3x472	35	Spraying tube
9	023 069	000 971 49 22	Druckschlauch	Ø16x4,5x490	2	Pressure hose
10	022 618	000 977 03 41	T-Stück	f. Ø16	4	T-Piece
11	027 687		Druckschlauch	Ø16x4,5x500	4	Pressure hose
12	026 716		Druckschlauch	Ø16x4,5x3600	2	Pressure hose
13	027 688		Druckschlauch	Ø16x4,5x1450	2	Pressure hose
14	027 250		Kabelband	365x7,8	n. B.	Cable strap
15	015 380	000 993 35 91	Riemen mit Schnalle	380x15	n. B.	Strap

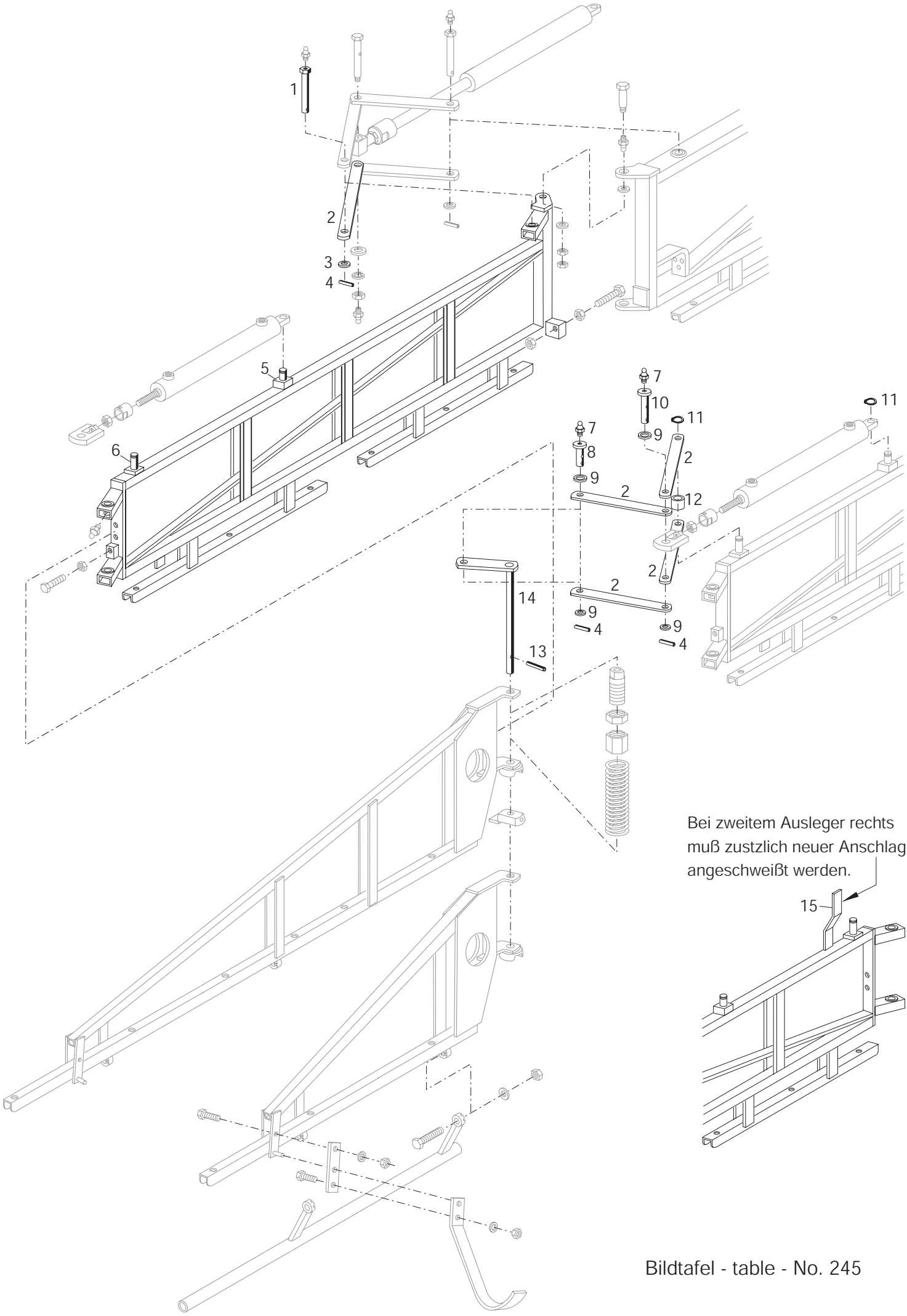

Bildtafel - table - No. 245

BILDTAFEL NR. 245
FELDSPRITZLEITUNGEN F818 UND F821
HYDRAULISCHE ENDSTÜCKKLAPPUNG

TABLE NO. 245
FIELD SPRAY BOOM F818 AND F821

Bild-Nr. III.No.	Bestell-Nr. Part No.		Benennung	Abm./Bemerk. Dimen./Remarks	Stück Pieces		Denomination
					F818	F821	
1	027 395		Gelenkbolzen	Ø24x Ø20x93	2	2	Pivot bolt
2	104 427	F715 595 80 48	Zwischenstück	40x8x294	10	10	Fixture
3	015 627	000 991 17 39	Beilegscheibe	Ø20,5x Ø28x0,5	n.	B.	Shim
	015 628	000 991 18 39	Beilegscheibe	Ø20,5x Ø28x1,0	n.	B.	Shim
	015 634	000 991 35 39	Beilegscheibe	Ø20,5x Ø28x2,0	n.	B.	Shim
4	010 595	DIN1481-4x32	Spannstift		6	6	Tension pin
5	026 920		Bolzen, kurz		2	2	Bolt short
6	026 918		Bolzen, lang		2	2	Bolt long
7	010 491	DIN71412AM8x1	Schmiernippel		4	4	Lubrication nipple
8	135 470		Gelenkbolzen	Ø20xØ24x52	2	2	Bolt
9	028 725	DIN125-21 NIRO	Scheibe				Shim
10	135 945		Gelenkbolzen	Ø20xØ26x71	2	2	Bolt
11	010 138	DIN471-20x1,2	Sicherungsring		4	4	Circlip
12	026 823		Buchse	Ø30xØ21x28	2	2	Spacer ring
13	010 545	DIN1472-10x60	Passkerbstift		2	2	Pin
14	127 156		Zsb. Schwenkstange links	NL.	1	1	Swivelling lever lh.
	127 157		Zsb. Schwenkstange rechts	NL.	1	1	Swivelling lever rh.
15		neue Nr.	Anschlag		1	1	

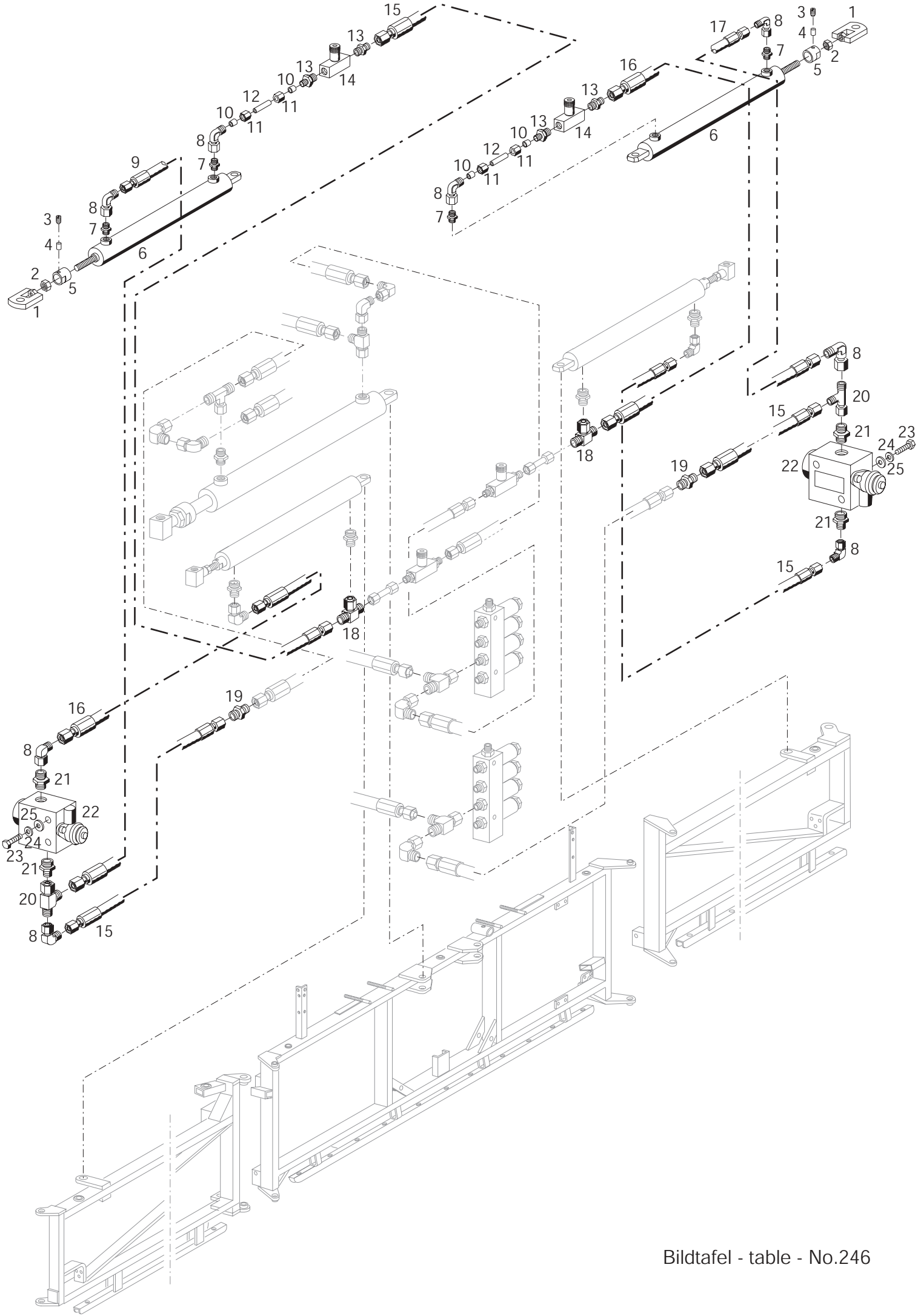

Bildtafel - table - No.246

BILDTAFEL NR. 246
FELDSPRITZLEITUNGEN F818 UND F821
HYDRAULISCHE ENDSTÜCKKLAPPUNG

TABLE NO. 246
FIELD SPRAY BOOM F818 AND F821

Bild-Nr. III.No.	Bestell-Nr. Part No.		Benennung	Abm./Bemerk. Dimen./Remarks	Stück Pieces	Denomination
1	127 140		Zsb. Stangenkopf		2	Rod head
2	010 102	DIN439BM18x1,5	Sechskantmutter fl.		2	Hexagon nut
3	023 575	DIN916M8x10	Gewindestift		2	Threaded pin
4	026 104		Kunststoffrohr		2	Tube
5	127 002		Anschlagbuchse kurz	Ø45x44	2	Limitation bush
6	127 153		Hydraulikzylinder klein	Ø50x670 lang	2	Hydraulic cylinder
	123 914		Dichtungssatz für 127 153		2	Gasket kit for 127 153
7	028 607		Ger. Einschraubstutzen	f. Ø8, M16x1,5	4	Screw socket straight
8	028 616		Einstellb. Winkelstutzen	f. Ø8 M14x1,5	8	Angle socket
9	025 239		Schlauchleitung	Ø8x1300	1	Hose line
10	015 749	000 990 18 57	Profilring	f. Ø8	4	Profile ring
11	015 723	000 990 18 56	Überwurfmutter	f. Ø8, M14x1,5	4	Lock nut
12	132 538		Druckleitung	Ø8x1x60	2	Pressure pipe
13	028 613		Ger. Einschraubstutzen	f. Ø8, R1/4“	4	Screw socket straight
14	024 084		Zsb. Drosselventil	R1/4“	2	Throttle valve
15	022 659	000 078 34 89	Hochdruckschlauch	Ø8x3500	4	High pressure hose
16	022 651	000 078 40 89	Schlauchleitung	Ø8x4100	2	Hose line
17	022 646	000 078 10 89	Hochdruckschlauch	Ø8x1000	1	High pressure hose
18	028 623		Einstellb. T-Stutzen	f. Ø8, M14x1,5	2	Adjustable T-union
19	027 291		Gerader Stutzen	f. Ø8, M14x1,5	2	Connecting nipple
20	028 621		Einstellb. L-Stutzen	f. Ø8, M14x1,5	2	Adjustable L-union
21	028 606		Ger. Einschraubstutzen	f. Ø8, M18x1,5	4	Screw socket straight
22	118 860		Hydraulikumschaltventil (mit Rückschlagventil)		2	Hydraulic valve
23	011 511	DIN933M8x20	Sechskantschraube		4	Hexagon screw
24	010 063	DIN137B8	Federscheibe		4	Lock washer
25	010 044	DIN125-8,4	Scheibe		4	Shim

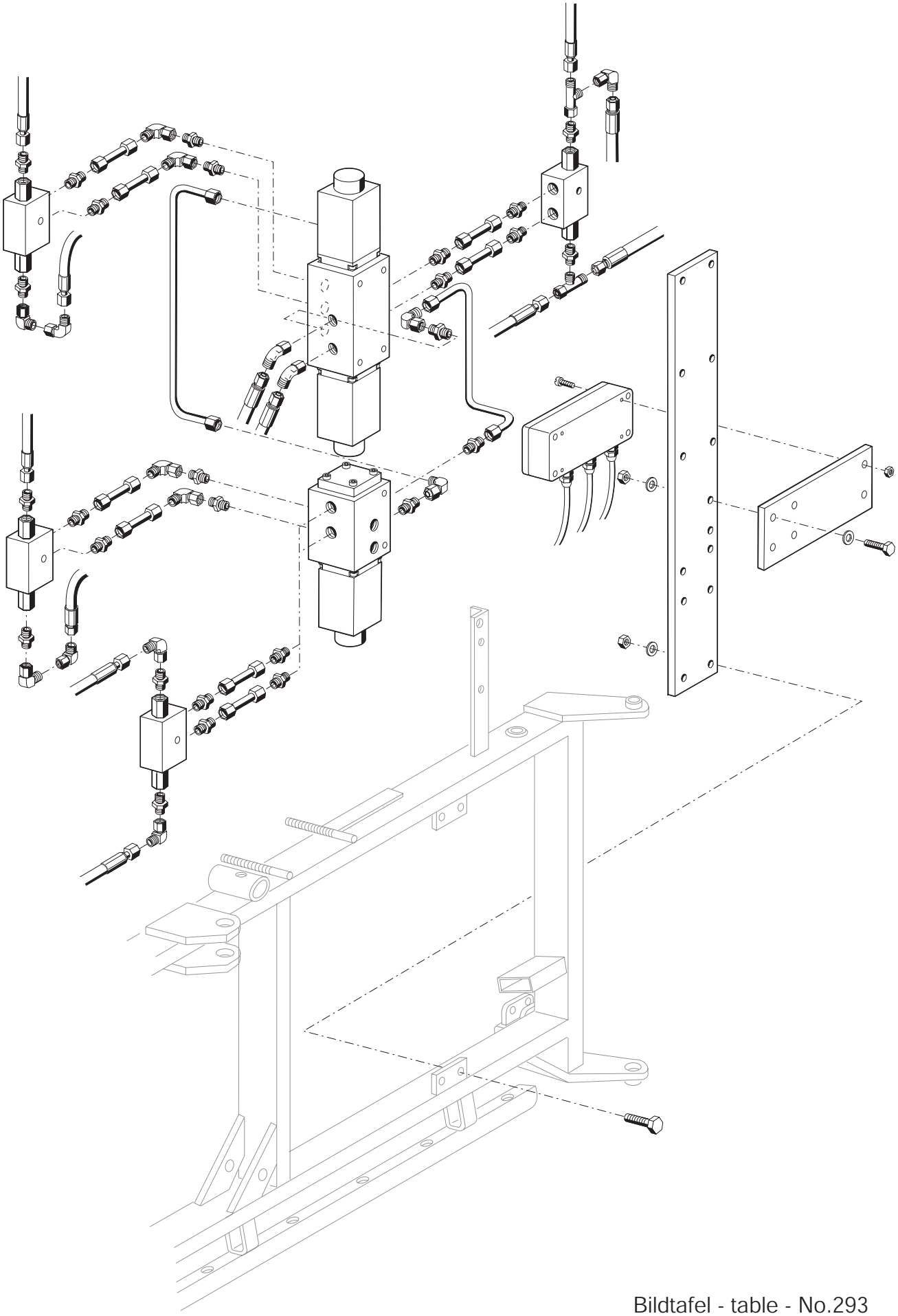

Bildtafel - table - No.293

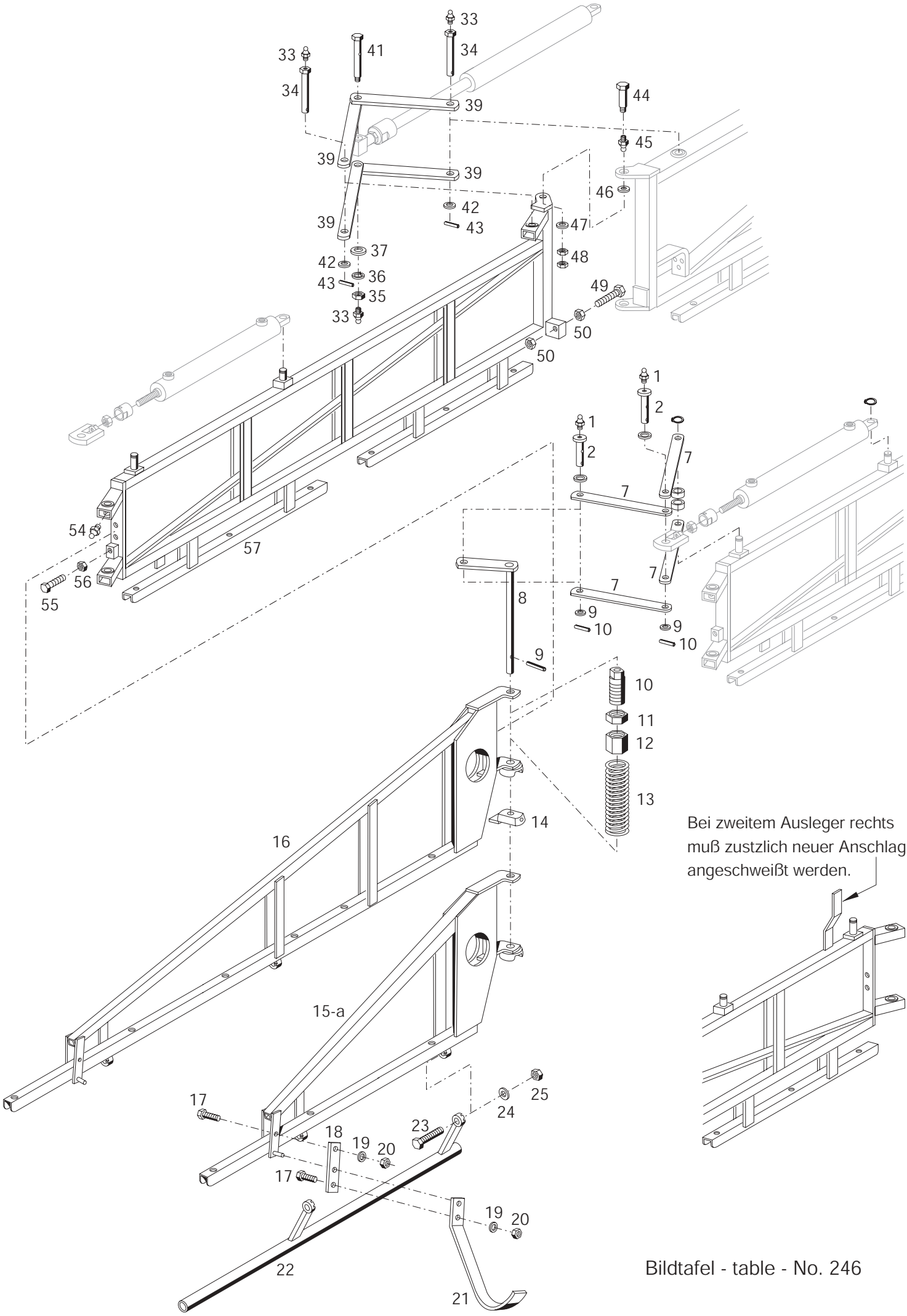

Bildtafel - table - No. 246

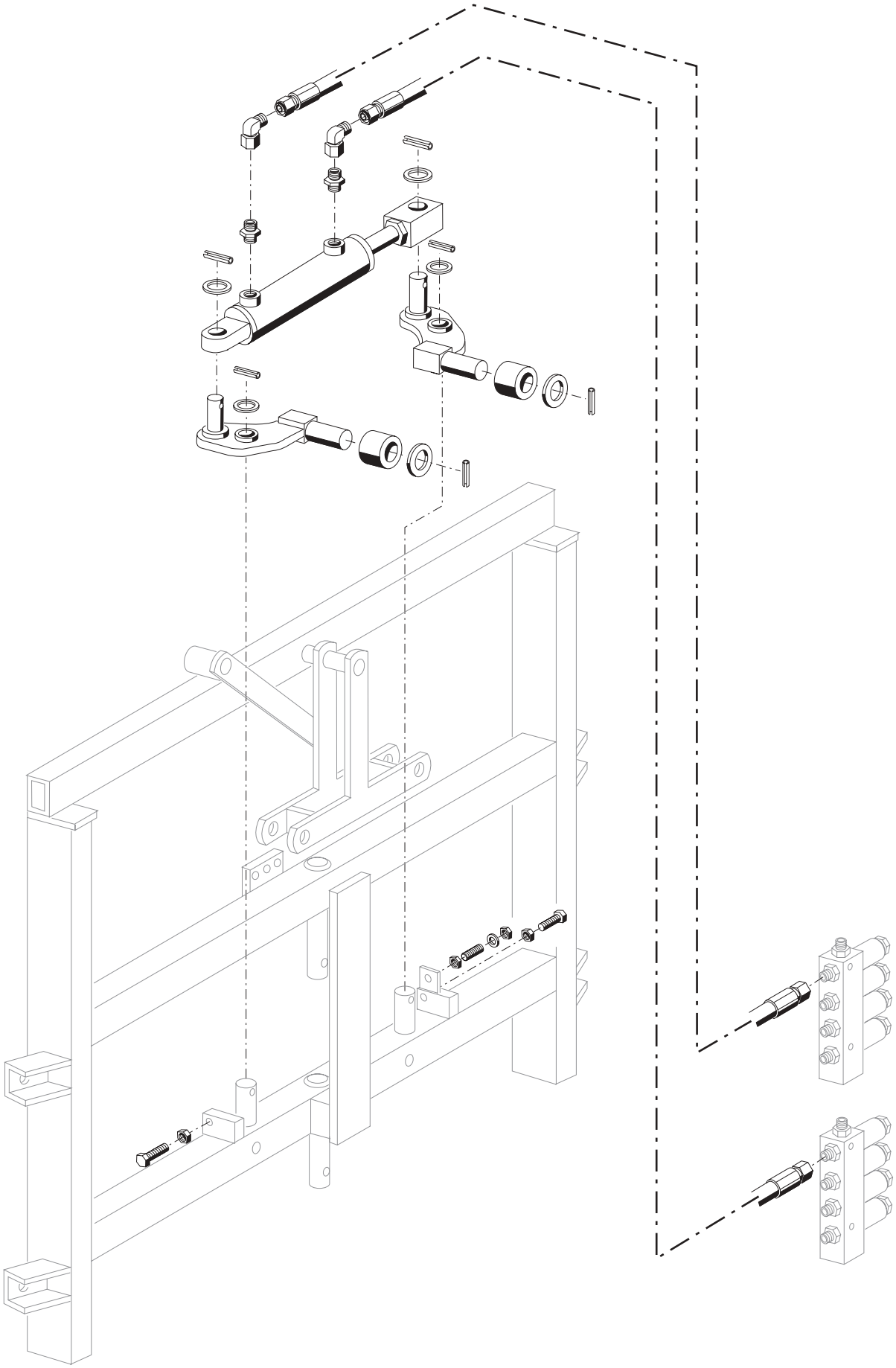

Bildtafel - table - No.244

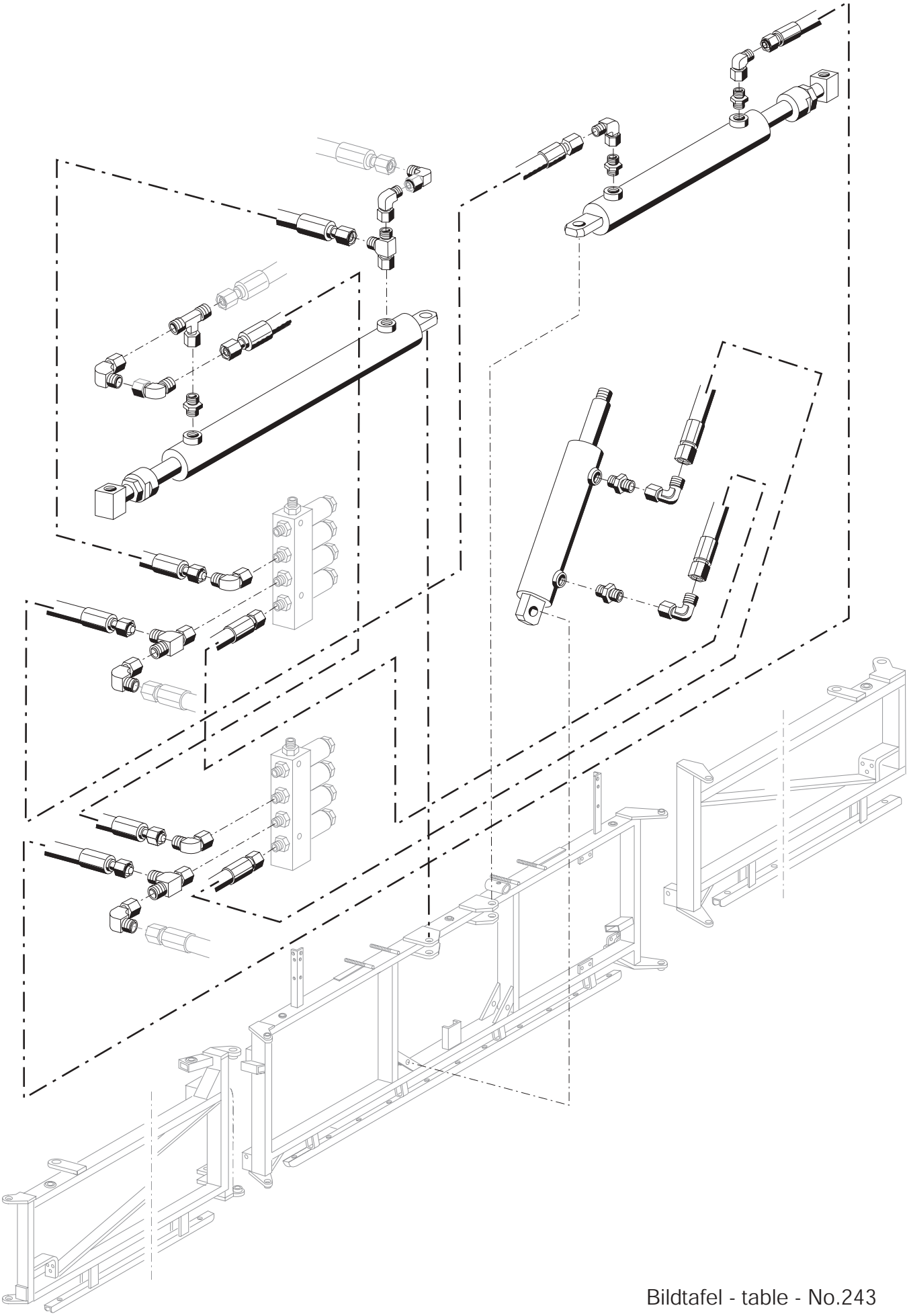

Bildtafel - table - No.243

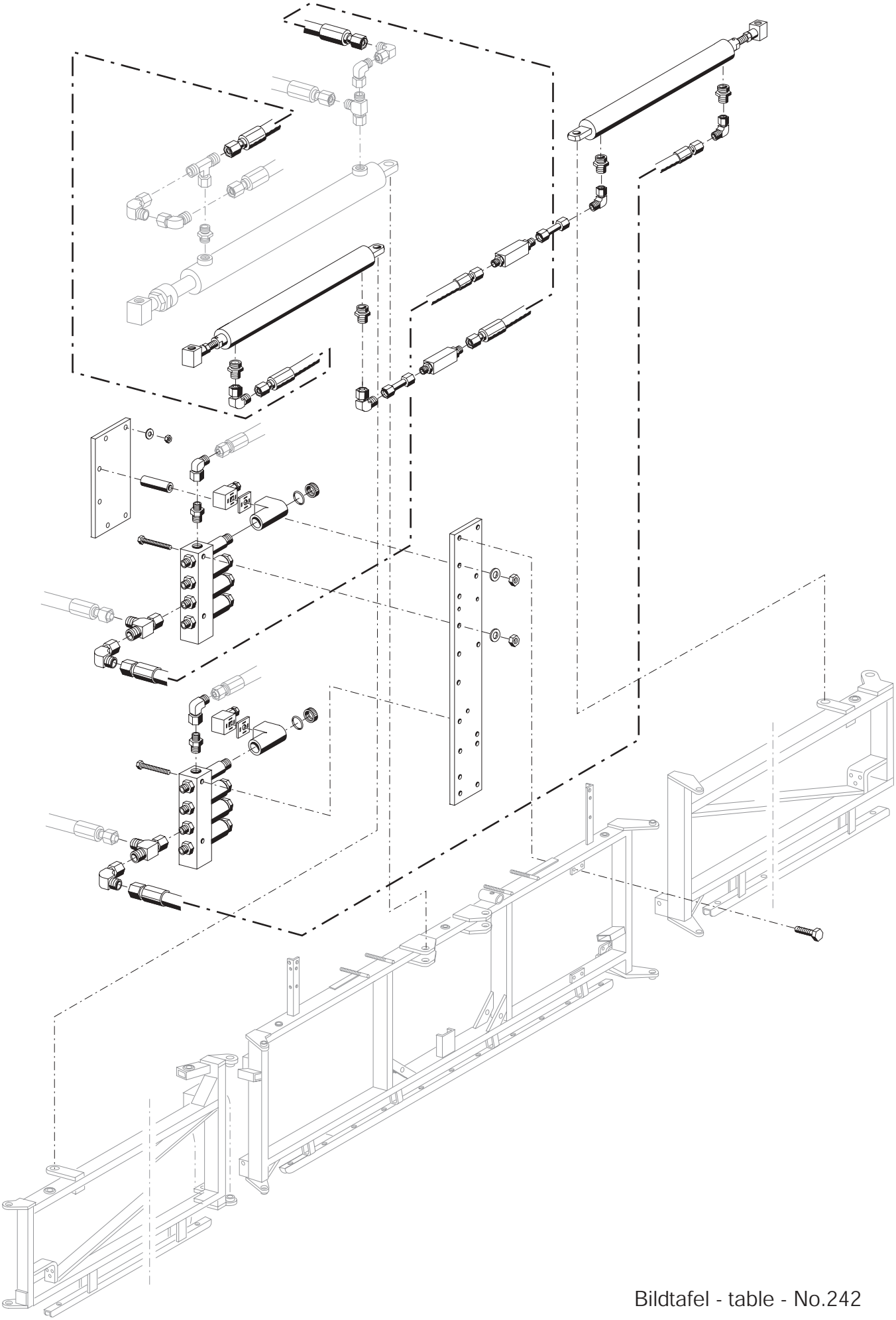

Bildtafel - table - No.242